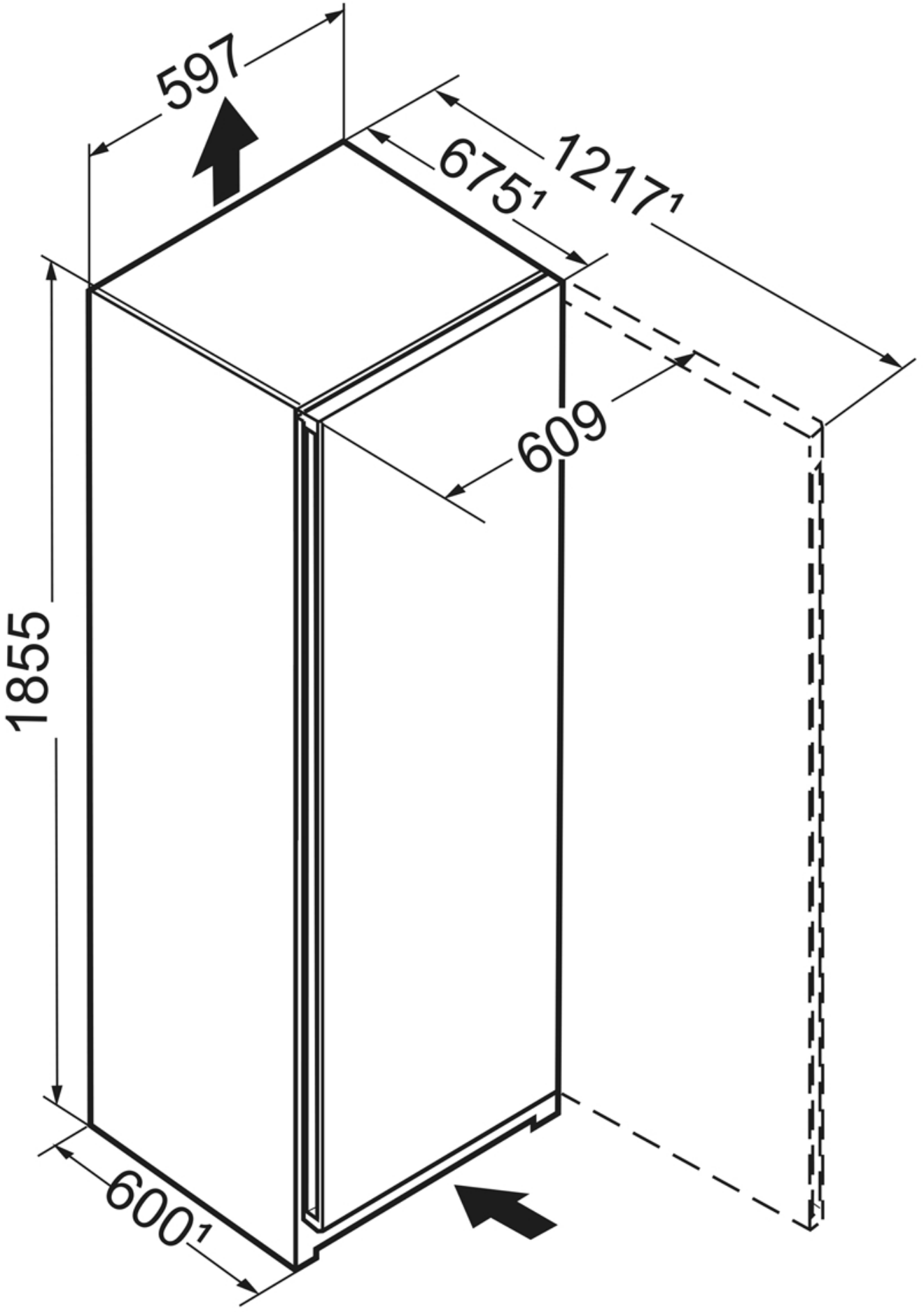
597
675[1]
1217[1]
609
1855
600[1]