SR

UPUTSTVO ZA UPOTREBU

MAŠINA ZA PRANJE VEŠA

Prednje punjenje

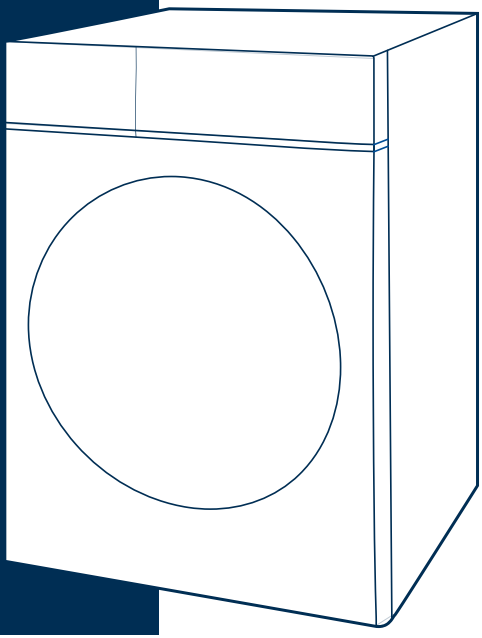

Pročitajte ovo uputstvo
Pre upotrebe primenite sva uputstva i objašnjenja u vezi sa montažom. Pažljivo sledite uputstva. Držite uputstvo za upotrebu pri ruci radi kasnijeg korišćenja. Ukoliko se uređaj proda ili prosledi, postarajte se da novi vlasnik uvek dobije i navedeno uputstvo za upotrebu.

MODEL:
MF100W70B Series
MF100W80B Series
MF100W90B Series

www.midea.com

Čestitamo vam na kupovini vaše nove mašine !

Ovo uputstvo za upotrebu će vam pomoći da otkrijete sve prednosti vaše mašine i da je koristite na način na koji želite.

Toplo vam preporučujemo da pažljivo pročitate ovo uputstvo pre prve upotrebe mašine za pranje veša. Isto sadrži važna bezbednosna uputstva i informacije koje se odnose na ugradnju, rad i održavanje. Pravilno rukovanje doprinosi efikasnoj, ekološki prihvatljivoj i bezbednoj upotrebi, te minimizira potrošnju energije tokom rada. Uvek čuvajte dokaz o kupovini kako biste imali pravo na sve garancije.
Ova uputstva za upotrebu su opšteg karaktera. Isto znači sledeće: Određene funkcije važe za vašu mašinu, dok druge ne važe. Kontinuirano radimo na daljem razvoju i unapređenju naših tipova i modela jedinica. Usled toga zadržavamo pravo da izvršimo izmene u dizajnu, karakteristikama i dodatnoj opremi svih tipova i modela, a bez prethodnog obaveštenja.

Na našoj veb stranici **www.midea.com,** takođe, možete preuzeti uputstvo za upotrebu u digitalnoj formi i pronaći i druge proizvode. Nadamo se da ćete uživati u korišćenju svoje mašine.

Objašnjenje simbola

Opasnost
Ovaj simbol ukazuje na opasnost po život i zdravlje ljudi, a usled izuzetno zapaljivog gasa.

Upozorenje na električni napon
Ovaj simbol označava da postoji opasnost po život i zdravlje ljudi zbog postojanja napona.

Upozorenje
Signalna reč označava opasnost sa srednjim nivoom rizika koja, ako se ne izbegne, može dovesti do smrti ili ozbiljnih povreda.

Oprez
Signalna reč označava opasnost sa niskim nivoom rizika koja, ako se ne izbegne, može dovesti do lakših ili umerenih povreda.

Napomena
Signalna reč ukazuje na važne informacije (npr. oštećenje imovine), ali ne i na opasnost.

Obratite pažnju na uputstva
Napomene s ovim simbolom ukazuju na to da pažljivo pročitate uputstvo za upotrebu.

Obratite pažnju na uputstva
Ovaj simbol označava da isključivo servisni tehničar treba da popravlja i održava ovaj uređaj, a u skladu s uputstvom za upotrebu.

SADRŽAJ

1 SIGURNOSNA UPUTSTVA 3

1.1Sigurnosna uputstva 3

2 MONTAŽA 11

2.1 Opis proizvoda 11

Dodaci 11

2.2 Montaža 12

Područje montaže 12

Otpakivanje mašine 13

Uklonite transportne vijke 13

Nivelisanje mašine 14

Priključivanje creva za snabdevanje vodom..... 14

Odvodno crevo 14

Akustični sunđer 15

3 FUNKCIJE 16

3.1 Brzi start 16

Kalibracija 16

3.2 Pre svakog pranja 19

3.3 Dozator za deteržent 20

Preporuka za deterdžent..... 21

3.4 Kontrolna tabla 22

3.5 Ekran 23

3.6 Programi 24

3.7 Opcije..... 30

4 ODRŽAVANJE 33

4.1 Čišćenje i nega 33

Čišćenje kućišta mašine..... 33

Čišćenje bubnja 33

Čišćenje gumene zaptivke za vrata i stakla.. 33

Čišćenje unutrašnjeg filtera 34

Čišćenje dozatora za deterdžent 35

Čišćenje filtera za odvodnu pumpu..... 36

4.2 Rešavanje problema..... 37

4.3 Korisnički servis..... 38

5 TEHNIČKE SPECIFIKACIJE 39

6 TEHNIČKI LIST 40

1 SIGURNOSNA UPUTSTVA

NAMENA

Proizvod je namenjen samo za kućnu upotrebu i za pranje tekstila u količinama za domaćinstvo pogodnim za mašinsko pranje i sušenje. Ovaj uređaj je namenjen samo za unutrašnju upotrebu i isti nije ugradni. Koristite ga samo u skladu sa ovim uputstvima. Uređaj nije namenjen za komercijalnu upotrebu. Svaka druga upotreba smatra se nepravilnom. Proizvođač nije odgovoran za bilo kakvu proisteklu štetu ili povrede.

- Ovaj uređaj je namenjen za upotrebu u domaćinstvu i sličnim primenama kao što su:
- Prostorije za kuhinju osoblja u prodavnicama, kancelarijama i drugim radnim okruženjima;
- Seoske kuće;
- Gosti u hotelima, motelima i drugim okruženjima stambenog tipa;
- Okruženja tipa noćenje s doručkom;
- Prostori za komunalnu upotrebu u stambenim blokovima ili u praonicama rublja.

1.1 Sigurnosna uputstva

Molimo vas da pažljivo pročitate sledeća sigurnosna uputstva i striktno ih se pridržavate kako biste umanjili rizik od požara ili eksplozije, strujnog udara i kao biste sprečili oštećenje imovine, lične povrede ili gubitak života. Nepoštovanje ovih uputstava čini garanciju ništavnom.

⚠ Upozorenje!

Ova kombinacija simbola i reči upozorenja ukazuje na potencijalno opasnu situaciju koja može imati za posledicu smrt ili ozbiljne povrede.

⚠ Oprez!

Ova kombinacija simbola i reči upozorenja ukazuje na potencijalno opasnu situaciju koja može imati za posledicu blaže ili manje povrede ili uništenje imovine i životne sredine.

Napomena!

Ova kombinacija simbola i reči upozorenja ukazuje na potencijalno opasnu situaciju koja može imati za posledicu blaže ili manje povrede.

1 SIGURNOSNA UPUTSTVA

⚠ Upozorenje!

OPASNOST OD STRUJNOG UDARA

- Ukoliko je kabl za napajanje oštećen, neophodno je da ga zameni proizvođač, njegov servisni predstavnik ili slično kvalifikovano lice kako bi se izbegla opasnost.
- Ukoliko je mašina oštećena ne sme se koristiti sve dok je ne popravi proizvođač, njegov servisni predstavnik ili slično kvalifikovano lice.
- Rizik od strujnog udara!
- Aparat mogu koristiti deca starija od 8 godina i lica sa smanjenim fizičkim, senzornim ili mentalnim sposobnostima, ili lica sa nedostatkom iskustva ili znanja, ukoliko imaju nadzor ili su im data uputstva u vezi sa upotrebom uređaja na siguran način, a razumeju opasnosti u vezi sa tim. Deci je zabranjeno igranje uređajem. Čišćenje i održavanje od strane korisnika ne bi trebalo da rade deca bez nadzora.
- Decu je neophodno nadgledati kako se ne bi igrala uređajem.
- Decu mlađu od tri godine je neophodno držati podalje od uređaja ili pod stalnim nadzorom.
- Životinje i deca bi se mogli popeti u mašinu. Pre svakog rada proverite mašinu.
- Ne penjite se i nemojte sedeti na uređaju.

1 SIGURNOSNA UPUTSTVA

MESTO UGRADNJE I OKRUŽENJE

- Sva sredstva za pranje i ostale supstance čuvajte na bezbednom mestu, van domašaja dece.
- Mašinu ne ugrađujte preko tepiha.
- Prepreka u otvaranju zbog tepiha može oštetiti mašinu.
- Uređaj držite podalje od izvora grejanja i direktne sunčeve svetlosti kako biste izbegli koroziju plastičnih i gumenih delova.
- Ne koristite uređaj u vlažnom okruženju ili prostorijama koje sadrže eksplozivne ili kaustične gasove. U slučaju curenja ili prskanja vode, pustite uređaj da se osuši na otvorenom.
- Uređaj se ne sme instalirati iza vrata koja se zaključavaju, kliznih vrata ili vrata sa šarkom na suprotnoj strani od mašine za pranje veša.
- Nemojte rukovati mašinom u prostorijama sa temperaturom ispod 5 ° C. To može oštetiti njene delove. Ako je isto neizbežno, pobrinite se da nakon svake upotrebe potpuno ispraznite vodu iz uređaja (pogledati „Održavanje-Čišćenje filtera odvodne pumpe“) kako biste izbegli oštećenja uzrokovana mrazom.
- Nikada ne upotrebljavajte zapaljive sprejeve ili supstance u neposrednoj blizini uređaja.

1 SIGURNOSNA UPUTSTVA

MONTAŽA

- Uklonite sva pakovanja i transportne zavrtnje pre upotrebe uređaja. U suprotnom može doći do ozbiljne štete.
- Ovaj uređaj je opremljen jednim ulaznim ventilom i može se priključiti samo na dovod hladne vode.
- Mrežni utikač mora biti dostupan nakon instalacije.
- Pre prvog pranja odeće neophodno je da proizvod radi jedan ciklus celokupne procedure bez ubačene odeće.
  Pre prve upotrebe mašine, potrebno je da se proizvod kalibriše
- Na uređaj ne stavljajte preteške predmete, poput balona za vodu ili uređaja za grejanje.
- Treba koristiti nove komplete creva koji se isporučuju s uređajem, dok stara creva ne bi trebalo ponovo koristiti.
- Maksimalni ulazni pritisak vode iznosi 1 MPa. Minimalni ulazni pritisak vode iznosi 0,05 MPa.

ELEKTRIČNI PRIKLJUČAK

- Postarajte se da mašina ne zaglavi kabl za napajanje, jer se može oštetiti
- Povežite aparat s uzemljenom utičnicom zaštićenom osiguračem u skladu sa vrednostima u tabeli „Tehničke specifikacije“. Instalaciju uzemljenja mora izvesti kvalifikovani električar. Obavezno instalirajte mašinu u skladu sa lokalnim propisima.

1 SIGURNOSNA UPUTSTVA

•Električne i priključke za vodu mora da izvodi kvalifikovani tehničar u skladu sa uputstvima proizvođača i lokalnim bezbednosnim propisima.

⚠ Upozorenje!

•Ne koristite više utikača ili produžnih kablova.
•Uređaj ne sme da ima spoljni prekidač, kao što je tajmer, niti treba da bude povezan na kolo koje se stalno uključuje i isključuje.
•Ne izvlačite utikač iz električne utičnice ukoliko je oko vas zapaljiv gas.
•Ne izvlačite strujni utikač mokrim rukama.
•Uvek povucite za utikač, a ne za kabl.
•Uvek isključujte aparat iz utičnice ako se ne koristi.

PRIKLJUČCI ZA VODU

•Proverite da li su ispravni priključci na cevima za dovod vode, slavini za vodu i odvodnom crevu, a usled promena pritiska vode. Ukoliko priključci popuštaju ili curi voda, zatvorite slavinu za vodu i popravite je.
•Ne koristite aparat pre nego što kvalifikovana lica pravilno ne postave cevi i creva.
•Staklena vrata mogu biti izrazito vrela tokom rada. Držite decu i kućne ljubimce van domašaja mašine tokom rada. Creva za dovod i odvod vode moraju da budu bezbedno ugrađena i moraju da ostanu neoštećena
•U suprotnom može doći do curenja vode.

- Ne uklanjajte filter ispusne pumpe dok u uređaju još ima vode. Velike količine vode mogu da iscure, a postoji i opasnost od opekotina zbog vruće vode.

RUKOVANJE I ODRŽAVANJE

- Nikada ne koristite zapaljive, eksplozivne ili toksične rastvarače. Ne koristite benzin, alkohol itd. kao deterdžente. Izaberite samo deterdžente koji su pogodni za mašinsko pranje.
- Obavezno ispraznite sve džepove. Oštri i kruti predmeti poput novčića, broševa, eksera, zavrtnja ili kamena itd. mogu da nanesu ozbiljnu štetu ovoj mašini.
- Izvadite sve predmete iz džepova poput upaljača i šibica. Temeljno isperite predmete koji su oprani ručno.
- Predmete koji su zaprljani materijama kao što su ulje za kuvanje, aceton, alkohol, benzin, kerozin, sredstva za uklanjanje mrlja, terpenin, vosak i sredstvo za uklanjanje voska treba opra u vrućoj vodi sa dodatnom količinom deterdženta pre nego što se osuše u sušilici.
- Predmeti poput penaste gume (lateks pene), kape za tuširanje, vodootporni tekstil, predmeti od gume i odeća ili jastuci opremljeni penastim gumenim jastučićima ne smeju se sušiti u mašini za sušenje.
- Omekšivači tkanine ili slični proizvodi se trebaju upotrebljavati prema uputama za omekšavanje tkanine.

Nikad ne pokušavajte da otvorite vrata na silu.

1 SIGURNOSNA UPUTSTVA

- Vrata će biti slobodna za otvaranje ubrzo nakon završetka ciklusa.
- Molimo koristite preveliku silu prilikom zatvaranja vrata. Ukoliko imate problem da zatvorite vrata, molimo proverite da li je odeća dobro stavljena i raspoređena.
- Uvek isključite aparat i zatvorite slavinu za vodu pre čišćenja i održavanja i nakon svake upotrebe.
- Uređaj nikada ne prelivajte vodom radi čišćenja. Opasnost od strujnog udara!
- Popravke treba da vrši proizvođač, njegov servisni agent ili slično kvalifikovana lica, a kako bi se izbegla opasnost.
- Proizvođač nije odgovoran za štetu nastalu intervencijom neovlašćenih lica.

TRANSPORT

- Pre transporta:
  -Vijke će ponovo postaviti na mašinu specijalizovana osoba.
  -Akumulirana voda se odvodi iz mašine.
- Ovaj uređaj je težak. Transportujte pažljivo. Nikada ne držite istureni deo mašine pri podizanju. Vrata mašine se ne mogu koristiti kao kvaka.

1 SIGURNOSNA UPUTSTVA

ŽIVOTNA SREDINA

Odlaganje starih uređaja
(samo za zemlje EU)
Ovaj uređaj je označen u skladu sa Evropskom direktivom 2012/19/EU o otpadu električne i elektronske opreme (WEEE - Waste of Electrical and Electronic Equipment).
Direktiva pruža okvir za povrat i reciklažu otpadne opreme širom EU.

Uređaji označeni ovim simbolom ne smeju se odlagati u kućni otpad!

U svojstvu proizvođača obezbeđujemo ekološki tretman i reciklažu starih uređaja, a u smislu odgovornosti za kvalitet proizvoda. Naši proizvodi su registrovani kod nadležnih organa za električne uređaje i ambalažu. Za dalje informacije o prikupljanju i odlaganju, molimo kontaktirajte lokalne i gradske vlasti ili (specijalizovanog) prodavca.

Već tokom samog razvoja novih uređaja obraćamo pažnju na mogućnost recikliranja upotrebljenih materijala. Visoke stope reciklaže se postižu putem sistema povrata kako bi se smanjio teret na deponijama otpada i u životnoj sredini. Zajedno dajemo važan doprinos zaštiti životne sredine. otpada i u životnoj sredini. Zajedno dajemo važan doprinos zaštiti životne sredine.

2 MONTAŽA

2.1 Opis proizvoda

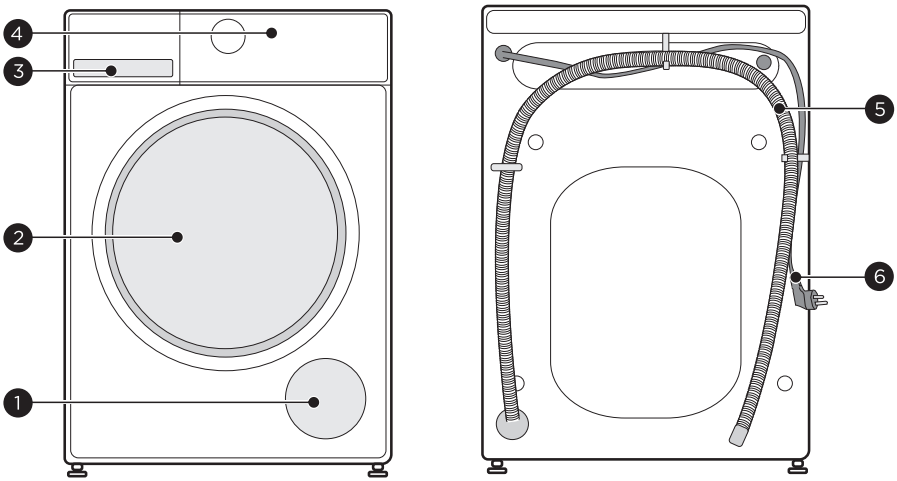

1	Servisni poklopac	4	Kontrolni panel
2	Vrata	5	Odvodno crevo
3	Dozator za deterdžent	6	Kabl za napajanje

Napomena!

- Slika proizvoda je samo informativnog karaktera, standard predstavlja realan proizvod.

Dodaci

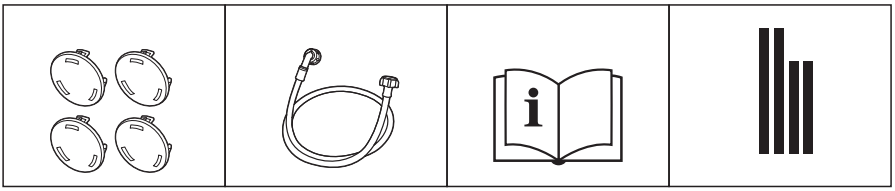

4 x poklopac	1 x Crevo za dovod hladne vode	1 x Uputstvo za upotrebu	Akustični sunđer (opciono)

2 MONTAŽA

2.2 Montaža

Alati potrebni ako sami montirate (nisu uključeni)

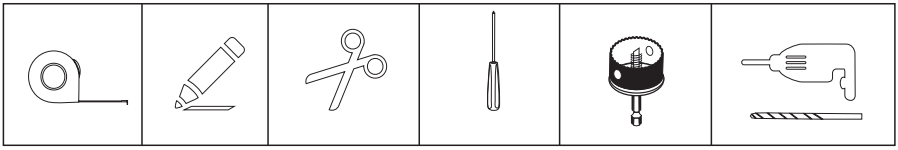

Područje montaže

Upozorenje!

- Stabilnost je važna kako bi se sprečilo šetanje proizvoda!
- Uverite se da mašina stoji ravno i stabilno.
- Pazite da proizvod ne stoji na kablu za napajanje.
- Obavezno zadržite minimalnu udaljenost od zidova kao što je prikazano na slici.

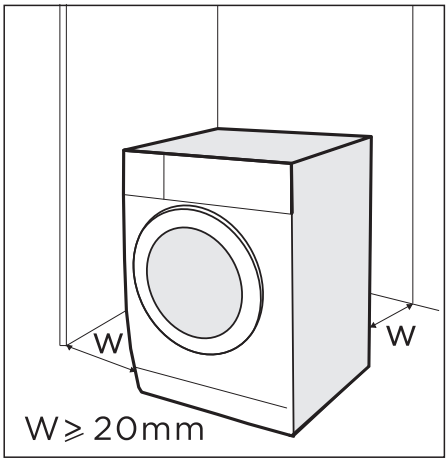

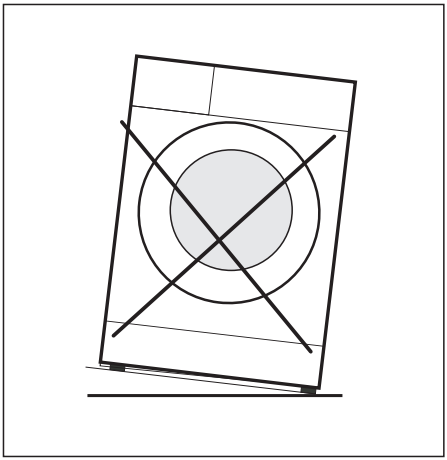

Pre montaže mašine neophodno je da se odabere lokacija koja ima sledeće karakteristike:
1.Kruta, suva i ravna površina
2.Izbegavati direktnu sunčevu svetlost
3.Dovoljno ventilacije
4.Sobna temperature je preko 5℃
5.Držite se dalje od izvora toplote, poput uglja ili gasa.

2 MONTAŽA

Otpakivanje mašine

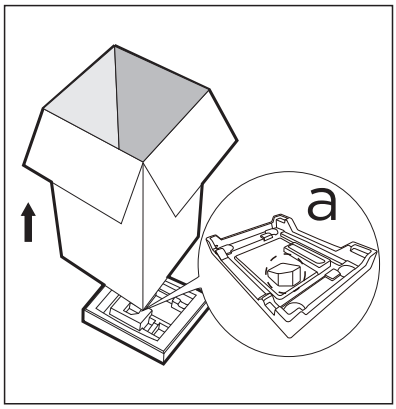

Upozorenje!

- Materijal za pakovanje (npr. folije, stiropor) može biti opasan za decu.
- Postoji rizik od gušenja! Celokupnu ambalažu čuvajte dalje od dece.

1. Uklonite kartonsku kutiju i stiropor ambalažu.
2. Podignite mašinu za veš i uklonite osnovno pakovanje. Obavezno uklonite malu trouglastu penu zajedno sa dnom. Ako ne, položite jedinicu na bočnu površinu, a zatim ručno uklonite malu penu sa dna jedinice.
3. Uklonite traku koja obezbeđuje kabl za napajanje i odvodno crevo.
4. Uklonite ulazno crevo bubnja.

Uklonite transportne vijke

Upozorenje!

- Pre upotrebe proizvoda morate ukloniti transportne zavrtnje sa zadnje strane.

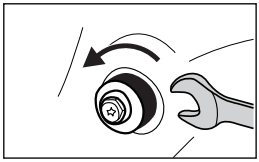

Olabavite 4 transportna vijka ključem.

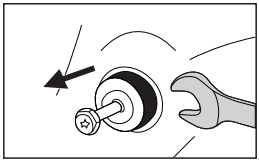

Uklonite vijke zajedno sa gumenim delovima i sačuvajte ih za buduću upotrebu.

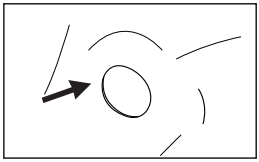

Zatvorite otvore pomoću poklopca.

2 MONTAŽA

Nivelisanje mašine

Upozorenje!

- Sigurnosne matice na sve četiri nožice neophodno je čvrsto ušrafiti na kućište.

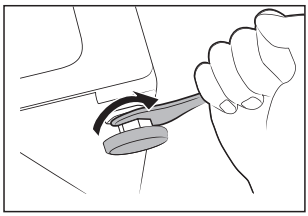

1. Olabavite zaključanu maticu.
2. Okrećite nožicu dok ne dotakne pod.
3. Podesite nožice i pričvrstite matice pomoću ključa. Uverite se da je mašina ravna i stabilna.

Priključivanje creva za snabdevanje vodom

Upozorenje!

Da biste sprečili curenje ili štetu od vode, sledite uputstva iz ovog poglavlja!

- Ne savijajte, ne lomite, ne modifikujte i ne prekidajte crevo za dovod vode.

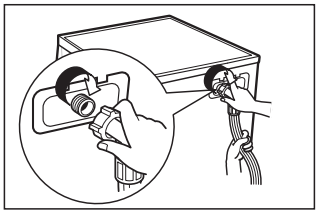

Spojite crevo za dovod vode na ulazni ventil za vodu i slavinu za vodu s hladnom vodom, a na način kako je naznačeno.

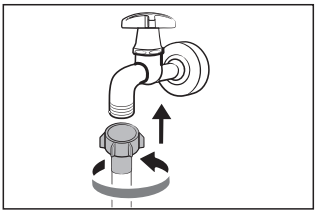

Napomena!

- Povežite ručno, nemojte koristiti alate. Proverite da li su priključci čvrsto zategnuti.

Odvodno crevo

Upozorenje!

- Odvodno crevo ne savijajte i ne produžavajte.
- Ispravno postavite odvodno crevo, u suprotnom može doći do curenja vode.
- Nije dozvoljeno skidati poklopac odvodne cevi.

2 MONTAŽA

Postoje dva načina postavljanja kraja odvodnog creva:

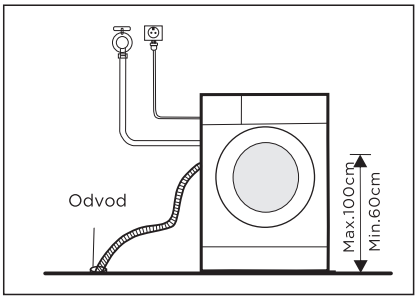

1.Stavite ga u odvod.

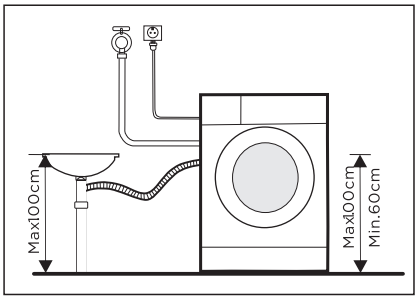

2.Povežite ga preko ogranka odvodne cevi za kanalizacioni odvod.

Akustični sunđer

Napomena!

- Molimo vas da se postarate da obavezno sastavite akustične sunđere, koji mogu efikasno da smanje buku koju mašina stvara tokom rada, a kako bi vam životno okruženje bilo mirnije i tiše.

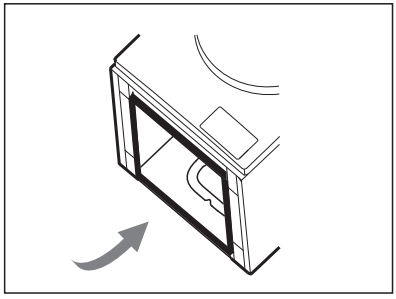

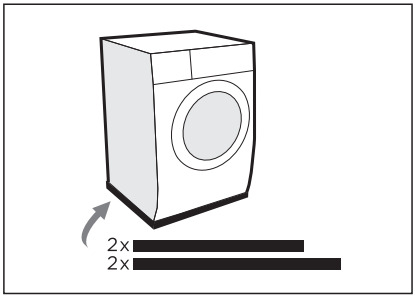

1. Položite mašinu na pod; radi zaštite, između mašine i poda postavite neki meki materijal poput pene ili odeće;
2. Zalepite 2x duže sunđere na duže donje ivice mašine, a 2x kraće sunđere na kraće donje ivice.

3 FUNKCIJE

3.1 Brzi start

Oprez!

• Pre pranja, uverite se da je mašina za veš pravilno instalirana.
• Vaš uređaj je detaljno proveren pre nego što je izašao iz fabrike.
Kako biste uklonili ostatke vode i neutralisali potencijalne mirise, preporučuje se čišćenje uređaja pre prve upotrebe.

Kalibracija

Preporučuje se kalibracija mašine za pranje veša, kako bi ista pružala najbolje performanse. Uređaj može da prepozna količinu napunjenog veša. Ova funkcija optimizuje performanse proizvoda minimizirajući potrošnju energije i vode, štedeći novac i vreme. Iz tog razloga se za najbolju upotrebu preporučuje kalibracija uređaja.

1. Izvadite svu dodatnu opremu iz bubnja i zatvorite vrata;
2. Utaknite mrežni utikač u utičnicu;
3. Uključite mašinu za pranje veša i u roku od 10 sekundi pritisnite „Spin" i „Extra Rinse" istovremeno i neprekidno (obično 3 sekunde) dok se „t19" ne prikaže na dugmetu.

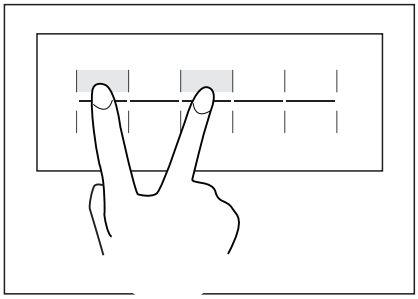

4. Pritisnite ▷|| da biste pokrenuli uređaj, prvo se prikazuje „---", a zatim se prikazuje „***" (kao što je „126") kako bi se prikazala brzina bubnja u realnom vremenu. Kada broj dostigne određenu vrednost (prestane da se menja), to znači da je mašina za pranje veša uspešno kalibrisana.

3 FUNKCIJE

1. Pre pranja

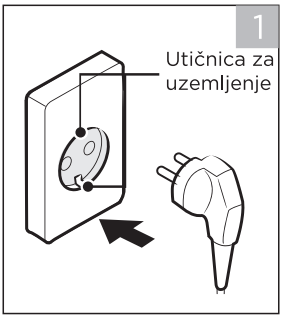

Uključiti

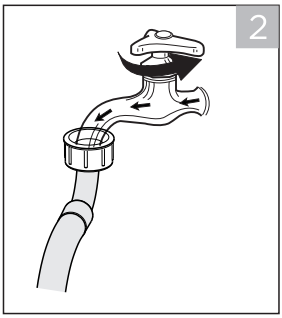

Otvoriti česmu

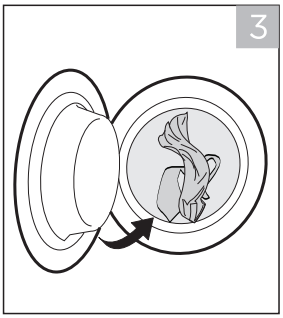

Napuniti

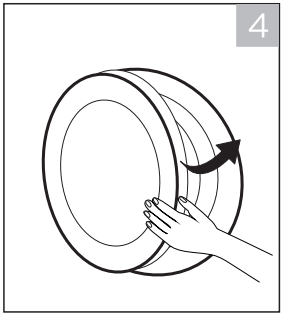

Zatvoriti vrata

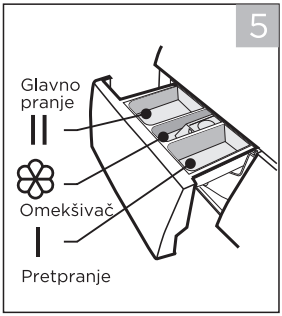

Dodati deterdžent

Napomena!

- Deterdžent treba dodati u dozer ukoliko je izabrana funkcija pretpranja.
- Ne stavljajte perle za veš u dozator za deterdžent.

3 FUNKCIJE

2. Pranje

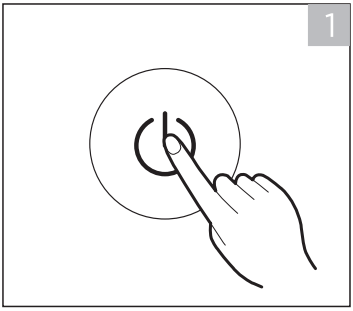

Uključiti

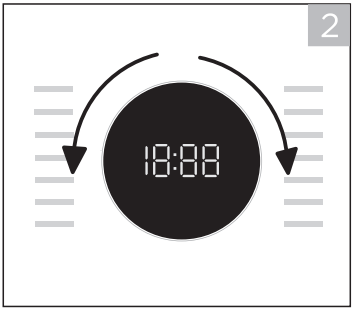

Odabrati program

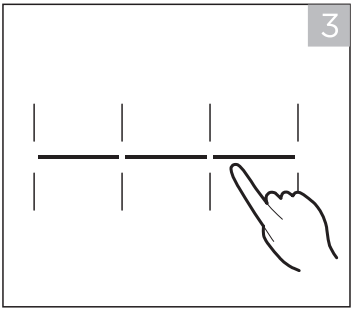

Izaberite funkciju ili zadržite podrazumevane postavke

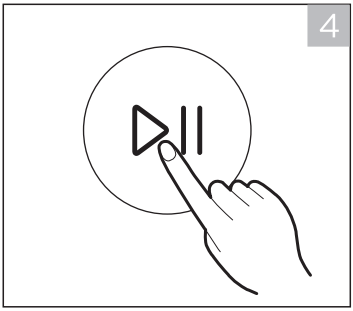

Pritisnite Start / Pauza da biste pokrenuli program

3. Nakon pranja

Zvučni signal ili "Kraj" na ekranu.

3 FUNKCIJE

3.2 Pre svakog pranja

• Temperatura okruženja mašine za pranje veša treba da bude 5-40 ° C. Ako se koristi ispod 0 ° C, ulazni ventil i sistem za odvod vode mogu biti oštećeni. Ako je mašina instalirana u hladnijem okruženju, treba je prebaciti na normalnu temperaturu okoline kako bi se osiguralo da se crevo za dovod vode i odvodno crevo mogu odmrznuti pre upotrebe.
• Pre pranja proverite nalepnice za negu veša i uputstva za upotrebu deterdženta. Koristite deterdžent koji se ne peni ili manje peni, pogodan za pravilno pranje u mašini.

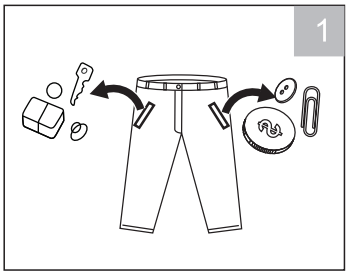

Izvadite sve predmete iz džepova

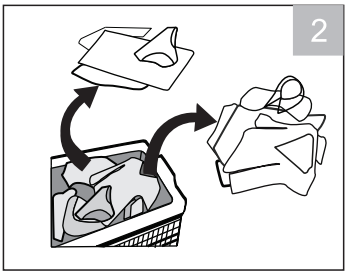

Sortirajte veš prema boji i tipu tekstila

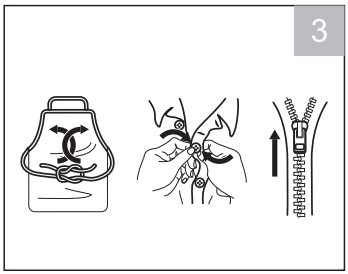

Povežite duže trake od tekstila i kaiševe, zatvorite patentne zatvarače i dugmad

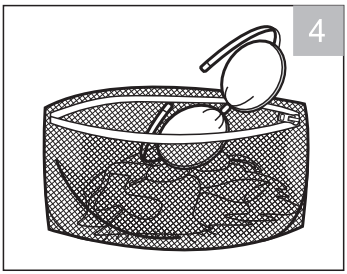

Stavite sitnije predmete u vreću za veš

⚠ Upozorenje!

• Ne perite i ne sušite predmete koji su čisti, oprani, namočeni ili natopljeni zapaljivim ili eksplozivnim supstancama poput voska, ulja, boje, benzina, alkohola, petroleja i drugih zapaljivih materijala.
• Pranje pojedinačnih odevnih predmeta može lako stvoriti veliku centrifugu i oglašavanje alarma zbog neravnoteže. Zbog toga se preporučuje da prilikom pranja veša dodate još jedan ili dva predmeta kako bi centrifuga mogla da se obavlja bez smetnje.

3 FUNKCIJE

3.3 Dozator za deteržent

I Deterdžent za pretpranje

II Deterdžent za glavno pranje

❀ Omekšivač

Pustite dugme za izvlačenje dozatora

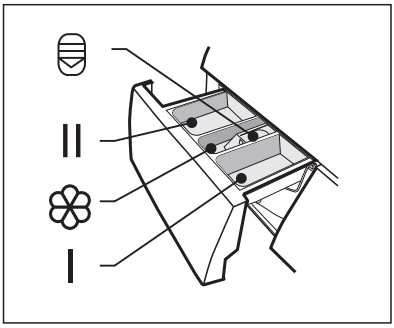

Oprez!

- Deterdžent treba dodati samo u dozator I nakon odabira funkcije pretpranja.
- Ne stavljajte perle za veš u dozator za deterdžent.

Program	I	II	❀
Cotton Cold	○	●	○
Cotton 20°C	○	●	○
Cotton 40°C	○	●	○
Cotton 60°C	○	●	○
Jeans	○	●	○
Delicate		●	○
ECO 40-60		●	○
Rinse & Spin			○

Program	I	II	❀
Spin only			
Steam Care	○	●	○
Mix 60°C	○	●	○
Mix 40°C	○	●	○
Mix 20°C	○	●	○
Rapid 45’	○	●	○
Quick 15’		●	○

● Označava obavezno ○ Označava opciono

3 FUNKCIJE

Preporuka za deterdžent

Preporuka deterdženta za pranje	Vrsta veša i tekstila	Ciklusi pranja	Temp. pranja
Jak deterdžent sa sredstvima za beljenje i optičkim izbeljivačima	Belo rublje od pamuka otpornog na jako visoke temperature ili platna	Cotton 40℃, Cotton 60℃	40/60
Deterdžent za veš u boji bez sredstva za beljenje i optičkih izbeljivača	Obojeni veš od pamuka ili lana	Cotton Cold, Cotton 20℃	Cold/20
Blagi ili deterdžent u boji bez optičkih izbeljivača	Obojeni veš od vlakana koja se lako neguju ili sintetičkih materijala	Delicate	30
Blago sredstvo za pranje	Delikatni tekstil, svila, viskoza	Delicate	30

Napomena!

- Deterdžent za jako prljav veš ili veš koji se tegli ili aditiv mogu se razblažiti u malo vode pre nego što se uliju u dozator deterdženta, kako bi se izbeglo da se ulaz blokira i tako prouzrokuje prelivanje vode.

• Izaberite odgovarajuću vrstu deterdženta da biste postigli maksimalan učinak pranja i minimalnu potrošnju vode i energije

• Kako biste postigli najbolji rezultati čišćenja, važno je pravilno doziranje deterdženta.

• Ako bubanj nije potpuno napunjen, koristite manju količinu deterdženta.

• Uvek prilagodite količinu deterdženta tvrdoći vode. Ako je voda iz slavine meka, koristite manje deterdženta.

• Dozirajte prema tome koliko je vaš veš prljav, manje prljavoj odeći treba manje deterdženta.

• Visoko koncentrovani (kompaktni deterdžent) zahteva posebno tačno doziranje.

Sledeći simptomi su znak preteranog doziranja deterdženta:
- Formira se previše pene
- Loš rezultat pranja i ispiranja

Sledeći simptomi su znak smanjenog doziranja deterdženta:
- Veš je siv
- nakupljanje naslaga kamenca na bubnju, grejaču i / ili vešu

3 FUNKCIJE

3.4 Kontrolna tabla

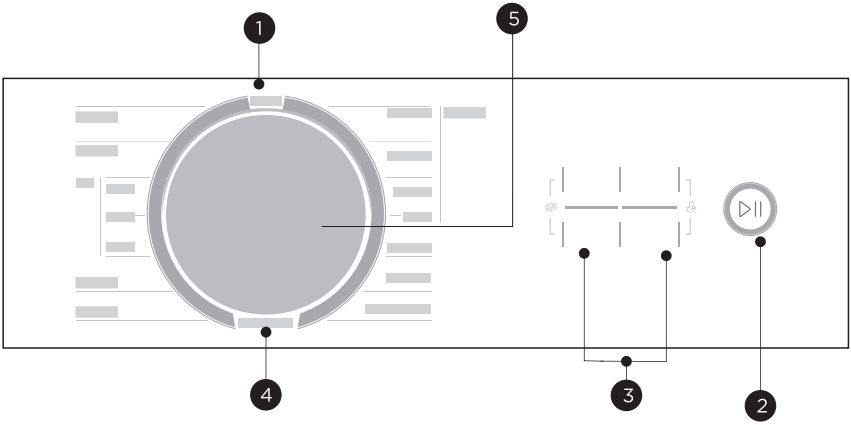

1 Uključeno/isključeno

Aparat je uključen/isključen.

2 Start/ Pauza

Pritisnite dugme za start ili pauzu ciklusa pranja.

3 Odabir

Omogućava vam da odaberete dodatnu funkciju i svetleće kada je ista izabrana.

4 Programi

Dostupno prema vrsti veša.

5 Ekran

Na ekranu se prikazuju podešavanja, procenjeno preostalo vreme, odabir i poruke o statusu vaše mašine. Ekran će ostati uključen tokom ciklusa.

3 FUNKCIJE

3.5 Ekran

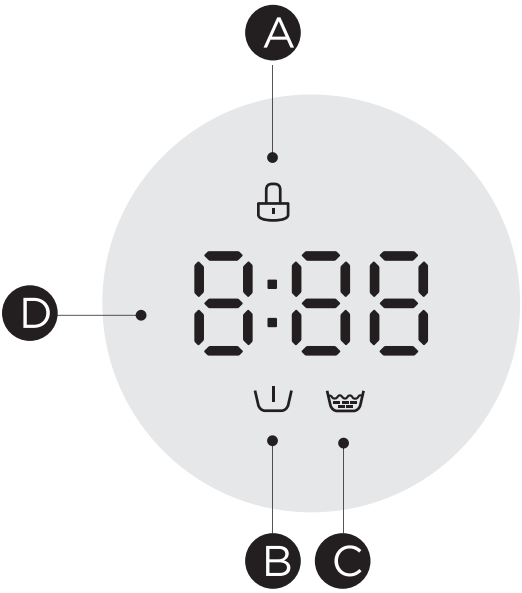

Ⓐ Zaključavanje	Ⓑ Pret pranje
Ⓒ Dodatno ispiranje	
Ⓓ Ekran	
Vreme pranja	Vreme odlaganja
1:25	2H
Centrifuga	Greška
800	E20
Kraj	
End	

3 FUNKCIJE

3.6 Programi

Programi su dostupni prema vrsti veša.

Programi	
Cotton (Pamuk)	Tekstili od čvrstog materijala, otporni na toplotu, napravljeni od pamuka ili platna.
Steam Care	Program “Steam Care” je primenljiv za svakodnevno pranje veša poput pamuka i sintetike. Para može duboko da prodre u vlakna čime se efikasno eliminišu bakterije i klice, sprečavajući mirise i štiteći vaše zdravlje.
Rapid 45’ (Brzo 45′)	Ovaj program je pogodan za pranje ne tako prljave odeće, uštedu energije i pranje.
Mix (Kombinovano)	Kombinovano punjenje vešom koji se sastoji od pamučnog i sintetičnog tekstila.
Jeans (Teksas)	Program posebno namenjen pranju odeće od teksasa.
Quick 15’ (Brzi program 15′)	Veoma kratak program za male količine blago zaprljane odeće.
Spin only (Samo centrifuga)	Extra spin with selectable spin speed.
Rinse&Spin (Ispiranje i centrifuga)	Dodano ispiranje sa centrifugom.
ECO 40-60	Podrazumevana temperatura je 40 °C bez mogućnosti odabira; progodan za pranje veša na temperaturama od oko 40 °C do 60 °C.
Delicate (Osetljive tkanine)	Za osetljive tkanine, tekstil koji se pere, npr. izrađen od svile, satena, sintetičkih vlakana i mešanih tkanina.

3 FUNKCIJE

Program	Punjenje(kg)			Predviđeno vreme		
	7.0	8.0	9.0	7.0	8.0	9.0
Cotton Cold	7.0	8.0	9.0	3:49	3:49	3:49
Cotton 20℃	7.0	8.0	9.0	3:49	3:49	3:49
Cotton 40℃	7.0	8.0	9.0	3:49	3:49	3:49
Cotton 60℃	7.0	8.0	9.0	3:54	3:54	3:54
Jeans	7.0	8.0	9.0	1:48	1:48	1:48
Delicate	2.0	2.0	2.0	0:50	0:50	0:50
ECO 40-60	7.0	8.0	9.0	3:28	3:38	3:48
Rinse & Spin	7.0	8.0	9.0	0:20	0:20	0:20
Spin only	7.0	8.0	9.0	0:12	0:12	0:12
Steam Care	3.5	4.0	4.5	1:57	1:57	1:57
Mix 60℃	7.0	8.0	9.0	1:40	1:40	1:40
Mix 40℃	7.0	8.0	9.0	1:30	1:30	1:30
Mix 20℃	7.0	8.0	9.0	1:10	1:10	1:10
Rapid 45’	2.0	2.0	2.0	0:45	0:45	0:45
Quick 15’	2.0	2.0	2.0	0:15	0:15	0:15

Napomena!

- Parametri u ovoj tabeli su samo obaveštenje za korisnike. Stvarni parametri mogu se razlikovati od parametara u gore navedenoj tabeli.

3 FUNKCIJE

MF100W70B Series

Ciklus	Nominalni kapacitet u kg	Podešavanje temperature	Trajanje ciklusa u satima i minutama	Potrošnja energije u kVh / radni ciklus	Potrošnja vode u litrama / radni ciklus	Najviša temperatura ° C [1]	Preostala vlaga u % / brzina centrifuge [2]
Quick 15'	2.0	hladno	0:15	0.030	31	cold	70%/800
Cotton 20°C	3.5	20	3:49	0.177	41	20	65%/1000
Cotton 60°C	7.0	60	3:54	1.410	65	60	65%/1000
Mix 40°C	7.0	40	1:30	0.713	65	40	65%/1000
Mix 60°C	7.0	60	1:40	1.175	65	60	65%/1000
ECO 40-60	7.0	44	3:28	0.770	52	44	53.9%/1350
	3.5	34	2:42	0.455	46.5	34	53.9%/1350
	2.0	25	2:42	0.223	36	25	53.9%/1350

- Gore navedeni podaci su samo za referencu i mogu se menjati usled različitih stvarnih uslova upotrebe.
- Vrednosti date za programe koji nisu programi ECO 40-60 samo su indikativni.
- U skladu sa EN 60456:2016/prA2019 sa (EU)2019/2014, (EU)2019/2023
  EU klasa energetske efikasnosti je: B
  Program energetskih ispitivanja: ECO 40-60. Ostalo je podrazumevano.
  Pola punjenja za mašinu od 7.0kg :3.5kg.
  Četvrtina punjenja za mašinu od 7.0kg :2.0kg.

3 FUNKCIJE

MF100W80B Series

Ciklus	Nominalni kapacitet u kg	Podešavanje temperature	Trajanje ciklusa u satima i minutama	Potrošnja energije u kVh / radni ciklus	Potrošnja vode u litrama / radni ciklus	Najviša temperatura °C [1]	Preostala vlaga u % / brzina centrifuge [2]
Quick 15′	2.0	hladno	0:15	0.030	31	cold	70%/800
Cotton 20°C	4.0	20	3:49	0.183	44	20	65%/1000
Cotton 60°C	8.0	60	3:54	1.515	71	60	65%/1000
Mix 40°C	8.0	40	1:30	0.772	71	40	65%/1000
Mix 60°C	8.0	60	1:40	1.281	71	60	65%/1000
ECO 40-60	8.0	40	3:38	0.869	57.8	40	53.9%/1350
	4.0	33	2:48	0.494	46.6	33	53.9%/1350
	2.0	22	2:48	0.235	38.4	22	53.9%/1350

- Gore navedeni podaci su samo za referencu i mogu se menjati usled različitih stvarnih uslova upotrebe.
- Vrednosti date za programe koji nisu programi ECO 40-60 samo su indikativni.
- U skladu sa EN 60456:2016/prA2019 sa (EU)2019/2014, (EU)2019/2023
  EU klasa energetske efikasnosti je: B
  Program energetskih ispitivanja: ECO 40-60. Ostalo je podrazumevano.
  Pola punjenja za mašinu od 8.0 kg : 4.0kg.
  Četvrtina punjenja za mašinu od 8.0kg : 2.0 kg.

3 FUNKCIJE

MF100W90B Series

Ciklus	Nominalni kapacitet u kg	Podešavanje temperature	Trajanje ciklusa u satima i minutama	Potrošnja energije u kVh / radni ciklus	Potrošnja vode u litrama / radni ciklus	Najviša temperatura °C [1]	Preostala vlaga u % / brzina centrifuge [2]
Quick 15'	2.0	cold	0:15	0.030	31	cold	70%/800
Cotton 20°C	4.5	20	3:49	0.189	48	20	65%/1000
Cotton 60°C	9.0	60	3:54	1.620	78	60	65%/1000
Mix 40°C	9.0	40	1:30	0.830	78	40	65%/1000
Mix 60°C	9.0	60	1:40	1.386	78	60	65%/1000
ECO40-60	9.0	41	3:48	0.940	62	41	53.9%/1350
	4.5	31	2:54	0.611	47.5	31	53.9%/1350
	2.5	22	2:54	0.230	42	22	53.9%/1350

- Gore navedeni podaci su samo za referencu i mogu se menjati usled različitih stvarnih uslova upotrebe.
- Vrednosti date za programe koji nisu programi ECO 40-60 samo su indikativni.
- U skladu sa EN 60456:2016/prA2019 sa (EU)2019/2014, (EU)2019/2023
  EU klasa energetske efikasnosti je: B
  Program energetskih ispitivanja: ECO 40-60. Ostalo je podrazumevano.
  Pola punjenja za mašinu od 9.0kg :4.5kg.
  Četvrtina punjenja za mašinu od 9.0kg :2.5 kg.

3 FUNKCIJE

1) Najviša temperatura koju veš dostigne u ciklusu pranja minimum 5 minuta.
2) Preostala vlaga nakon ciklusa pranja u procentima sadržaja vode i brzini centrifuge kojom je ovo postignuto.
3) Program ECO 40-60 u istom ciklusu može zajedno da pere normalno zaprljani pamučni veš za koji je navedeno da može da se pere na 40 ° C ili 60 ° C. Ovaj program se koristi za procenu usaglašenosti sa uredbom (EU) 2019/2023.

Najefikasniji programi u pogledu potrošnje energije su uglavnom oni koji se izvode na nižim temperaturama i dužem trajanju.

Punjenje mašine za pranje veša do kapaciteta naznačenog za odgovarajuće programe doprinose uštedi energije i vode.

Na buku i preostali sadržaj vlage utiče brzina centrifuge: što je veća brzina centrifuge u fazi centrifuge, veća je buka i niži je preostali sadržaj vlage.

⚠ Oprez!

- Ukoliko dođe do prekida napajanja strujom dok mašina radi, posebna memorija čuva izabrani program. Mašina će nastaviti program kada se ponovo uspostavi strujno napajanje.

3 FUNKCIJE

3.7 Opcije

Ciklus	Podrazumevana temperatura (℃)	Podrazumevana brzina centrifuge u rpm	Dodatne funkcije
		1400	
Cotton Cold	Hladno	1000	◷, ⏦,
Cotton 20 ℃	20	1000	◷, ⏦,
Cotton 40 ℃	40	1000	◷, ⏦,
Cotton 60 ℃	60	1000	◷, ⏦,
Jeans	40	1000	◷, ⏦,
Delicate	30	800	◷,
ECO 40-60	--	1400	◷,
Rinse & Spin	--	1000	◷,
Spin only	--	1000	◷,
Steam Care	40	1000	◷, ⏦,
Mix 60 ℃	60	1000	◷, ⏦,
Mix 40 ℃	40	1000	◷, ⏦,
Mix 20 ℃	20	1000	◷, ⏦,
Rapid 45’	40	1000	◷, ⏦,
Quick 15’	Hladno	800	◷,

Napomena!

- Za maksimalnu brzinu centrifuge, vreme programa i ostale detalje programa ECO 40-60, pogledajte sadržaj na stranici sa podacima o proizvoduge.
- Tabela prikazuje koji ciklus nudi koje opcije za podešavanje. Ako podešavanje nije moguće za ciklus.

3 FUNKCIJE

Pretpranje

Funkciji pretpranja može da doda dodatno pranje pre glavnog pranja, pogodna je za pranje prašine ne površini odeće, neophodno je da stavite deteržent u dozer (I) kada je odaberete.

Dodatno ispiranje

Nakon što je odaberete, veš će biti dodatno ispran.

Delay

Odloženi start

Podesite funkciju odlaganja programa:

1. Odaberite program
2. Pritisnite dugme za odlaganje kako biste izabrali vreme (vreme odloženog starta je 0-24 h)
3. Pristisnite [Start/Pauza] zda biste pokrenuli operaciju odlaganja

Odaberite program Postavka vremena Start

Otkažite funkciju odloženog starta:

Pristisnite dugme za odloženi start [Delay] dok se na ekranu ne pojavi 0H. Neophodno ga je pritisnuti pre pokretanja programa. Ukoliko je program već pokrenut, nophodno je isključiti program [Off], kako bi se program resetovao.

Oprez!

- Ako dođe do prekida napajanja tokom rada mašine, posebna memorija čuva izabrani program , te kada dođe struja, pritisnite dugme start / pauza [Start/Pauza] i program će nastaviti s radom.

Spin

Centrifuga

Pritisnite dugme za promenu centrifuge

1400: 0-400-600-800-1000-1200-1400

Oprez!

- Kada su lampice brzine centrifuge isključene, znači da je brzina centrifuge 0.

3 FUNKCIJE

Dečja zaštita

Ova funkcija služi da spreči decu da zloupotrebe kontrole.

Start

Pritiskajte funkciju za dodatno ispiranje [Extra Rinse] i pretpranje [Pre Wash] u trajanju od 3 sek. sve dok se ne začuje zvučni signal.

Oprez!

Kada je aktivirana dečija zaštita, na ekranu će se naizmenično prikazivati „CL“ i preostalo vreme. Pritiskom na bilo koje drugo dugme indikator dečije zaštite “Child Lock” će treptati 3 sekunde. Kada se program završi, na ekranu će se naizmenično menjati „CL“ i „END“ 10 sekundi, a zatim će indikator treperiti 3 sekunde

Dečija zaštita deaktivira funkciju svih tastera, osim tastera za uključivanje / isključivanje i tastera za dečiju zaštitu!
Samo istovremeni pritisak dva dugmeta dodatno ispiranje [Extra Rinse] i pretpranje [Pre Wash] može deaktivirati funkciju za bezbednost dece (Child Lock)!
Pre izbora novog programa, deaktivirajte funkciju dečije zaštite!

Isključivanje zvuka

Start

Pritiskajte dugme za odlaganje i centrifugu [Delay] &[Spin] u trajanju od 3 sek. sve dok se zvučni signal ne utiša.

Kako biste aktivirali funkciju zvučnog signala, ponovo pritisnite dva dugmeta u trajanju od 3 sekunde. Postavka će se zadržati do sledećeg resetovanja.

Oprez!

- Nakon isključivanja funkcije zvuka, zvukovi se više neće aktivirati.

4 ODRŽAVANJE

4.1 Čišćenje i nega

Upozorenje!

- Pre čišćenja i održavanja uvek isključite aparat iz utičnice i zatvorite slavinu za vodu.

Čišćenje kućišta mašine

Pravilno održavanje mašine za veš može da produži njen radni vek. Površina se može očistiti razblaženim neabrazivnim neutralnim deterdžentima po potrebi. Ukoliko dođe do bilo kakvog prelivanja vode, koristite vlažnu krpu da to odmah obrišete. Nisu dozvoljeni oštri predmeti.

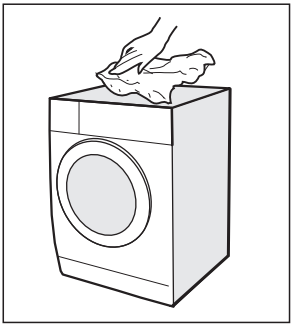

Oprez!

- Nikada ne upotrebljavajte abrazivna ili kaustična sredstva, mravlje kiseline ili njihove razblažene rastvarače ili slične supstance, poput alkohola ili hemijskih proizvoda.

Čišćenje bubnja

Sve mrlje od rđe koje su nastale od metalnih predmeta unutar bubnja moraju se odmah ukloniti deterdžentima koji ne sadrže hlor. Za čišćenje bubnja nikada nemojte koristiti čeličnu vunu!

Napomena!

- Držite veš dalje od mašine dok čistite bubanj.

Čišćenje gumene zaptivke za vrata i stakla

Obrišite staklo i gumenu zaptivku nakon svakog pranja radi uklanjanja kamenca i fleka. Ako se nakupe dlačice, to može prouzrokovati curenje. Uklonite kovanice, dugmad i druge predmete sa gumene zaptivke nakon svakog pranja. Čistite zaptivak i staklo na vratima svakog meseca kako biste osigurali normalan rad uređaja.

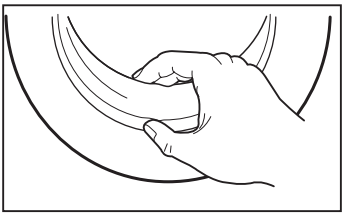

4 ODRŽAVANJE

Čišćenje unutrašnjeg filtera

Napomena!

- Smanjivanje protoka vode je znak da filter treba da se očisti.

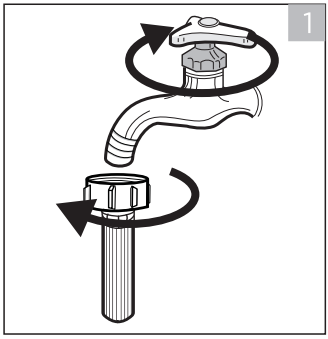

1. Zatvorite slavinu i izvadite crevo za dovod vode iz nje.

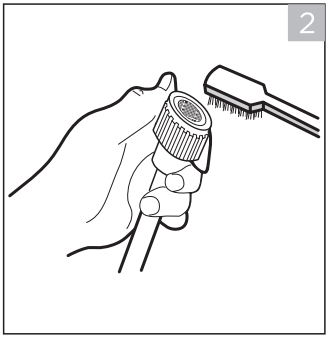

2. Očistite filter četkom.

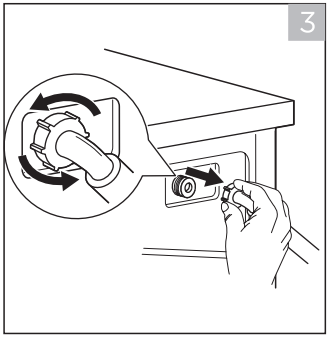

3. Odvijte crevo za dovod vode sa zadnje strane mašine. Izvucite filter kleštima sa dugim nosem.

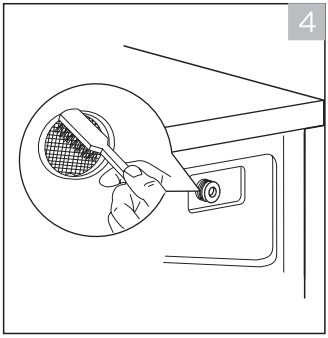

4. Očistite filter četkom.

5. Vratite filter na ulaz za vodu i ponovo priključite crevo za dovod vode.
6. Ulazni filter čistite svaka 3 meseca kako biste osigurali normalan rad uređaja.

4 ODRŽAVANJE

Čišćenje dozatora za deterdžent

1. Pritisnite dugme za otvaranje [ ] na poklopcu omekšivača i izvucite odeljak dozatora iz otvora. Očistite unutrašnjost otvora četkom.
2. Podignite poklopac omekšivača sa odeljka dozatora i operite ih oba vodom.
3. Vratite poklopac omekšivača i gurnite dozator nazad u otvor.

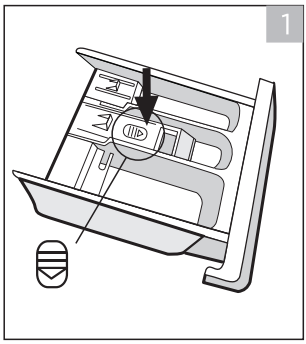

Pritisnite dugme za otvaranje i izvadite odeljak dozatora

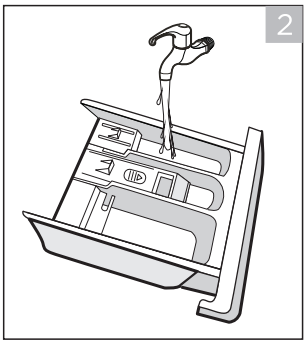

Očistite odeljak dozatora i poklopac omekšivača pod vodom

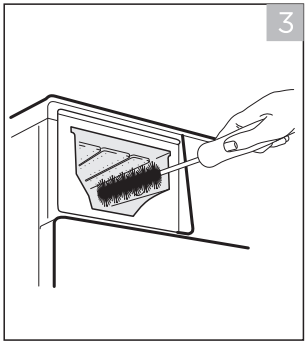

Očistite otvor mekom četkom

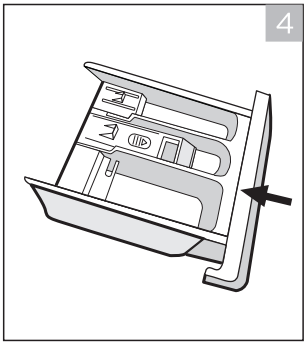

Ubacite odeljak dozatora

Napomena!

- Ne koristite abrazivna ili kaustična sredstva za čišćenje plastičnih delova.
- Dozator za deterdžent čistite svaka 3 meseca kako biste osigurali normalan rad uređaja.e

4 ODRŽAVANJE

Čišćenje filtera za odvodnu pumpu

⚠ Upozorenje!

- Uverite se da je mašina završila ciklus pranja i da je prazna. Isključite je i iskopčajte iz struje pre čišćenja filtera odvodne pumpe.
- Vodite računa o vrućoj vodi. Ostavite da se voda ohladi. Opasnost od opekotina!
- Filter čistite periodično svaka 3 meseca kako biste osigurali normalan rad uređaja.

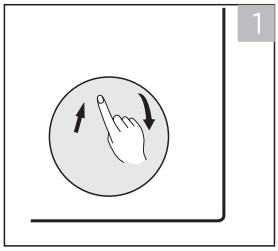

Otvorite donji poklopac

Izvucite crevo za odvod u slučaju nužde i skinite poklopac creva

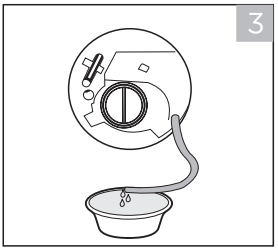

Nakon što voda istekne, resetujte odvodno crevo

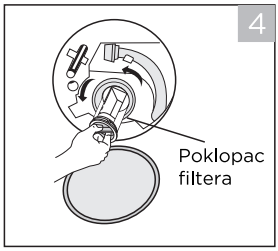

Otvorite filter okretanjem u smeru suprotnom od kazaljki na satu

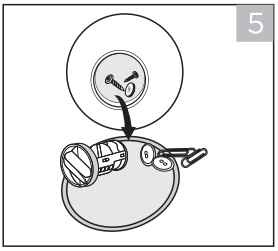

Uklonite strane predmete

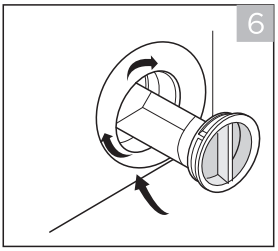

Pažljivo ponovo umetnite filter i zavrnite donji poklopac u smeru kazaljki na satu

⚠ Oprez!

•Postrajte se da poklopac creva za odvod u slučaju nužde i crevo za odvod u slučaju nužde budu ponovo pravilno postavljeni, a kako ne bi došlo do curenja vode.

•Neke mašine nemaju crevo za odvod u slučaju nužde, tako da se korak 2 i korak 3 mogu preskočiti. Rotirajte donji poklopac direktno kako bi voda mogla da teče u umivaonik.

4 ODRŽAVANJE

4.2 Rešavanje problema

Kad god postoji problem sa uređajem, proverite da li možete da ga rešite prateći uputstva iz tabele dole. Ako se problem nastavi, obratite se korisničkoj službi.

Opis	Moguć uzrok	Rešenje
Uređaj se ne pali	Vrata nisu pravilno zatvorena. Odeća se zaglavila.	Pravilno zatvorite vrata i ponovo pokrenite. Proverite veš.
Vrata se ne mogu otvoriti	Bezbednosna zaštita je aktivirana.	Isključite napajanje, ponovo pokrenite proizvod.
Curenje vode	Priključci nisu dovoljno čvrsto zategnuti.	Proverite i pričvrstite dovodnu cev za vodu. Proverite i očistite izlazno crevo.
Ostaci deterdženta u dozatoru za deterdžent	Deterdžent je vlažan i / ili zgrušan	Očistite i obrišite posudu za deterdžent na suvo.
Indikator ili displej ne rade	PC ploča ili sistem montažnih provodnika imaju problem sa vezom.	Isključite napajanje i proverite da li je mrežni utikač pravilno priključen.
Abnormalna buka	Vijci za pričvršćivanje su i dalje na mestu. Pod nije čvrst ili ravan.	Proverite da li su uklonjeni vijci za pričvršćivanje. Uverite se da je uređaj postavljen na čvrst i ravan pod.

Šifre kvarova

Opis	Moguć uzrok	Rešenje
E30	Vrata nisu pravilno zatvorena	Pravilno zatvorite vrata i ponovo pokrenite.
E10	Problem ubacivanja vode tokom ciklusa pranja.	Proverite da li je pritisak vode dovoljno visok. Ispravite cev za vodu. Očistite filter ulaznog ventila.
E21	Prekomerno ispuštanje vode	Proverite da li je odvodno crevo začepljeno.
E12	Prelivanje vode	Ponovo pokrenite aparat.
EXX	Ostalo	Ponovo pokrenite aparat. Ako se problem nastavi, obratite se korisničkom servisu.

4 ODRŽAVANJE

4.3 Korisnički servis

Rezervni delovi za vaš uređaj dostupni su najmanje 10 godina.
U skladu sa UREDBOM KOMISIJE EU 2019/2023 ANEKS II Zahtevi za ekološki dizajn.
U slučaju bilo kakvih pitanja kontaktirajte naš korisnički servis na:

⚠ Upozorenje!

Opasnost od strujnog udara!

- Nikada ne pokušavajte da popravite uređaj koji je neispravan ili za koji se pretpostavlja da je neispravan.Možete ugroziti svoj i život budućih korisnika. Samo ovlašćena lica mogu da obavljaju ove popravke.
- Nepravilna popravka poništava garanciju i naknadne štete se ne mogu prepoznati!

Transport

VAŽNI KORACI PRILIKOM PREMEŠTANJA UREĐAJA

- Isključite aparat iz utičnice i zatvorite slavinu za dovod vode.
- Proverite da li su vrata i dozer deterdženta pravilno zatvoreni.
- Uklonite dovodnu cev za vodu i odvodno crevo sa kućnih instalacija.
- Ostavite da voda potpuno iscuri iz uređaja (pogledajte „Održavanje - Čišćenje filtera odvodne pumpe“)
- Važno: Ponovo postavite 4 transportna vijka na zadnjoj strani uređaja.
- Ovaj uređaj je težak. Transportujte pažljivo. Nikada ne držite istureni deo mašine pri podizanju. Vrata mašine se ne mogu koristiti kao drška.

5 TEHNIČKE SPECFIKACIJE

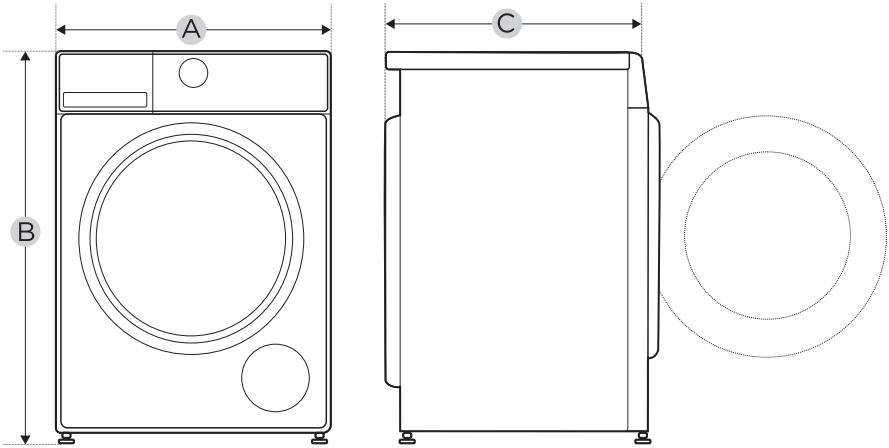

Model	MF100W70B Series	MF100W80B Series	MF100W90B Series
Napajanje	220-240V~,50Hz		
MAKS. struja	10A		
Standardni vodeni pritisak	0.05MPa~1MPa		
Kapacitet pranja	7.0kg	8.0kg	9.0kg
Dimenzije			
A	595mm	595mm	595mm
B	850mm	850mm	850mm
C	495mm	565mm	565mm
Težina	60kg	68kg	71kg
Nominalna snaga	2000W	2000W	2000W

6 TEHNIČKI LIST

Naziv dobavljača ili robne marke:

Adresa dobavljača ([b]):

Oznaka modela: **MF100W70B Series**

Opšti parametri proizvoda:

Parametar	Vrednost		Parametar	Vrednost	
Nominalni kapacitet ([a]) (kg)	7.0		Dimenzije u cm	Visina	85
				Širina	60
				Dužina	50
Indeks energetske efikasnosti EEI_W ([a])	60.0		Klasa energetske efikasnosti	B	
Indeks efikasnosti pranja ([a])	1.031		Efektivnost ispiranja (g/kg)	5.0	
Potrošnja energije u kWh po ciklusu, zasnovano na eco 40-60 programu. Stvarna potrošnja energije zavisi od načina korišćenja uređaja.	0.517		Potrošnja vode u litrama po ciklusu, zasnovano na eco 40-60 programu. Stvarna potrošnja vode zavisi od načina korišćenja uređaja i tvrdoće vode.	46	
Maksimalna temperatura unutar tretiranog tekstila (°C)	Nominalni kapacitet	44	Preostali sadržaj vlage (%)	53.9	
	Polovina	34			
	Četvrtina	25			
Brzina centrifuge (rpm)	Nominalni kapacitet	1350	Klasa efikasnosti centrifugiranje – sušenje	B	
	Polovina	1350			
	Četvrtina	1350			
Vreme trajanja programa (h:min)	Nominalni kapacitet	3:28	Tip	van ugradnje	
	Polovina	2:42			
	Četvrtina	2:42			
Akustičke emisije buke u vazduhu tokom faze centrifugiranja (a) (dB(A) re 1 pW)	76		Klasa akustičke emisije buke u vazduhu (faza centrifugiranja)	B	
Potrošnja struje u isključenom režimu (W)	0.50		Pasivan režim rada (W)	N/A	
Odloženi start (W) (ukoliko je primenljivo)	4.00		Mrežni pasivan režim rada (W) (ukoliko je primenljivo)	N/A	

Minimalan period trajanja garancije koju nudi dobavljač:

Ovaj proizvod je dizajniran tako da oslobađa srebrne jone tokom trajanja ciklusa pranja	NE

Dodatne informacije:

Veblink do vebsajta dobavljača na kom se mogu pronaći podaci iz tačke 9 Aneksa II Regulative (EU) 2019/2023 (1) (b) Komisije:

(a) za program eco 40-60

(b) Izmene ovih stavki ne smatraju se relevantnim u smislu stava 4 člana 4 Regulative (EU) 2017/1369.

(c) u slučaju da baza podataka automatski generiše krajnji sadržaj ovog polja, dobavljač ne treba da unosi ove podatke.

6 TEHNIČKI LIST

Naziv dobavljača ili robne marke:

Adresa dobavljača ([b]):

Oznaka modela: **MF100W80B Series**

Opšti parametri proizvoda:

Parametar	Vrednost		Parametar	Vrednost	
Nominalni kapacitet ([a]) (kg)	8.0		Dimenzije u cm	Visina	85
				Širina	60
				Dužina	57
Indeks energetske efikasnosti EEI_W ([a])	60.0		Klasa energetske efikasnosti	B	
Indeks efikasnosti pranja ([a])	1.031		Efektivnost ispiranja (g/kg)	5.0	
Potrošnja energije u kWh po ciklusu, zasnovano na eco 40-60 programu. Stvarna potrošnja energije zavisi od načina korišćenja uređaja.	0.545		Potrošnja vode u litrama po ciklusu, zasnovano na eco 40-60 programu. Stvarna potrošnja vode zavisi od načina korišćenja uređaja i tvrdoće vode.	48	
Maksimalna temperatura unutar tretiranog tekstila (°C)	Nominalni kapacitet	40	Preostali sadržaj vlage (%)	53.9	
	Polovina	33			
	Četvrtina	22			
Brzina centrifuge (rpm)	Nominalni kapacitet	1350	Klasa efikasnosti centrifugiranje – sušenje	B	
	Polovina	1350			
	Četvrtina	1350			
Vreme trajanja programa (h:min)	Nominalni kapacitet	3:38	Tip	van ugradnje	
	Polovina	2:48			
	Četvrtina	2:48			
Akustičke emisije buke u vazduhu tokom faze centrifugiranja (a) (dB(A) re 1 pW)	76		Klasa akustičke emisije buke u vazduhu (faza centrifugiranja)	B	
Potrošnja struje u isključenom režimu (W)	0.50		Pasivan režim rada (W)	N/A	
Odloženi start (W) (ukoliko je primenljivo)	4.00		Mrežni pasivan režim rada (W) (ukoliko je primenljivo)	N/A	
Minimalan period trajanja garancije koju nudi dobavljač:					
Ovaj proizvod je dizajniran tako da oslobađa srebrne jone tokom trajanja ciklusa pranja			NO		

Dodatne informacije:

Veblink do vebsajta dobavljača na kom se mogu pronaći podaci iz tačke 9 Aneksa II Regulative (EU) 2019/2023 (1) (b) Komisije:

(a) za program eco 40-60

(b) Izmene ovih stavki ne smatraju se relevantnim u smislu stava 4 člana 4 Regulative (EU) 2017/1369.

(c) u slučaju da baza podataka automatski generiše krajnji sadržaj ovog polja, dobavljač ne treba da unosi ove podatke.

6 TEHNIČKI LIST

Naziv dobavljača ili robne marke:	
Adresa dobavljača ([b]):	
Oznaka modela:	**MF100W90B Series**

Opšti parametri proizvoda:

Parametar	Vrednost		Parametar	Vrednost	
Nominalni kapacitet ([a]) (kg)	9.0		Dimenzije u cm	Visina	85
				Širina	60
				Dužina	57
Indeks energetske efikasnosti EEI_W ([a])	59.9		Klasa energetske efikasnosti	B	
Indeks efikasnosti pranja ([a])	1.031		Efektivnost ispiranja (g/kg)	5.0	
Potrošnja energije u kWh po ciklusu, zasnovano na eco 40-60 programu. Stvarna potrošnja energije zavisi od načina korišćenja uređaja.	0.57		Potrošnja vode u litrama po ciklusu, zasnovano na eco 40-60 programu. Stvarna potrošnja vode zavisi od načina korišćenja uređaja i tvrdoće vode.	50	
Maksimalna temperatura unutar tretiranog tekstila (°C)	Nominalni kapacitet	41	Preostali sadržaj vlage (%)	53.9	
	Polovina	31			
	Četvrtina	22			
Brzina centrifuge (rpm)	Nominalni kapacitet	1350	Klasa efikasnosti centrifugiranje – sušenje	B	
	Polovina	1350			
	Četvrtina	1350			
Vreme trajanja programa (h:min)	Nominalni kapacitet	3:48	Tip	van ugradnje	
	Polovina	2:54			
	Četvrtina	2:54			
Akustičke emisije buke u vazduhu tokom faze centrifugiranja (a) (dB(A) re 1 pW)	76		Klasa akustičke emisije buke u vazduhu (faza centrifugiranja)	B	
Potrošnja struje u isključenom režimu (W)	0.50		Pasivan režim rada (W)	N/A	
Odloženi start (W) (ukoliko je primenljivo)	4.00		Mrežni pasivan režim rada (W) (ukoliko je primenljivo)	N/A	

Minimalan period trajanja garancije koju nudi dobavljač:	
Ovaj proizvod je dizajniran tako da oslobađa srebrne jone tokom trajanja ciklusa pranja	NE

Dodatne informacije:

Veblink do vebsajta dobavljača na kom se mogu pronaći podaci iz tačke 9 Aneksa II Regulative (EU) 2019/2023 (1) (b) Komisije:

(a) za program eco 40-60

(b) Izmene ovih stavki ne smatraju se relevantnim u smislu stava 4 člana 4 Regulative (EU) 2017/1369.

(c) u slučaju da baza podataka automatski generiše krajnji sadržaj ovog polja, dobavljač ne treba da unosi ove podatke.

6 TEHNIČKI LIST

1) Stvarna potrošnja energije zavisi od načina na koji se uređaj koristi.
2) Stvarna potrošnja vode zavisi od načina na koji se uređaj koristi i od tvrdoće vode.
3) Isporuka rezervnih delova u roku od 15 radnih dana nakon prijema porudžbine.

Bezbednosni list proizvoda u skladu sa（EU）(EU) 2019/2014, (EU) 2019/2023, (EU)2021/340, (EU) 2021/341.

Bezbednosni list vašeg uređaja možete pronaći onlajn.
Idite na https://eprel.ec.europa.eu i unesite identifikator modela vašeg uređaja da biste
preuzeli bezbednosi list.
Identifikator modela vašeg uređaja nalazi se u odeljku tehničkih specifikacija.

PRAVA POTROŠAČA

Obaveštenje o saobraznosti

Poštovani potrošači,

Molimo vas da se pridržavate preporuka proizvođača datim u korisničkim uputstvima u vezi sa transportnim oštećenjima, postavljanjem i/ili ugradnjom, priključenjem na kućne instalacije, pravilnim korišćenjem, redovnim čišćenjem i održavanjem aparata.

Zakonska prava potrošača u slučaju nesaobraznosti robe u ugovoru regulisana su članom 51. i 52. Zakona o zaštiti potrošača.* Trgovac je odgovoran za nesaobraznost robe u ugovoru koja se pojavi u roku od 2 (dve) godine od dana prelaska rizika na potrošača. U slučaju uocene nesaobraznosti možete se obratiti trgovcu kod koga ste kupili robu. Trgovac je dužan da vam bez odlaganja, a najkasnije u roku od 8 dana od prijema reklamacije, odgovori, sa izjašnjenjem o podnetom zahtevu i predlogom njegovog rešavanja. Za utvrđivanje i otklanjanje nesaobraznosti u najkraćem mogućem roku, preporučujemo vam ovlašćeni servis. Za sva pitanja, primedbe i sugestije u vezi servisa možete se obratiti našoj tehničkoj službi.

Član 51. – Zakona o zaštiti potrošača

Prodavac odgovara za nesaobraznosti isporučene robe ugovoru ako:

1) je postojala u času prelaska rizika na potrošača, bez obzira na to da li je za tu nesaobraznost prodavac znao;
2) se pojavila posle prelaska rizika na potrošača, ako potiče od uzroka koji je postojao pre prelaska rizika na potrošača;
3) je potrošač mogao lako uočiti, ukoliko je prodavac izjavio da je roba saobrazna ugovoru.

Prodavac je odgovoran i za nesaobraznost nastalu zbog nepravilnog pakovanja, nepravilne instalacije ili montaže koju je izvršio on ili lice pod njegovim nadzorom, kao i kada je nepravilna instalacija ili montaža robe posledica nedostatka u uputstvu koje je predao potrošaču radi samostalne instalacije ili montaže. Prodavac ne odgovara za nesaobraznost ako je u trenutku zaključenja ugovora potrošaču bilo poznato ili mu nije moglo ostati nepoznato da roba nije saobrazna ugovoru ili ako je uzrok nesaobraznosti u materijalu koji je dao potrošač. Odgovornost prodavca za nesaobraznost robe ugovoru ne sme biti ograničena ili izuzeta suprotno odredbama ovog zakona. Prodavac nije vezan javnim obećanjem u pogledu svojstava robe ako:

1) nije znao ili nije mogao znati za dato obećanje;
2) je pre zaključenja ugovora objavljena ispravka obećanja;
3) obećanje nije moglo uticati na odluku potrošača da zaključi ugovor.

Član 52.
Ako isporučena roba nije saobrazna ugovoru, potrošač koji je obavestio prodavca o nesaobraznosti, ima pravo da zahteva od prodavca da otkloni nesaobraznost, bez naknade, opravkom ili zamenom, odnosno da zahteva odgovarajuće umanjenje cene ili da raskine ugovor u pogledu te robe. Potrošač ima pravo da bira da nesaobraznost robe trgovac otkloni opravkom ili zamenom.
Ako otklanjanje nesaobraznosti u skladu sa stavom 2. ovog člana nije moguće, potrošač ima pravo da zahteva odgovarajuće umanjenje cene ili raskid ugovora ako:

1) nesaobraznost ne može da se otkloni opravkom ili zamenom uopšte niti u primerenom roku;
2) ne može da ostvari pravo na opravku ili zamenu, odnosno ako prodavac nije izvršio opravku ili zamenu u primerenom roku;
3) opravka ili zamena ne može da se sprovede bez značajnijih nepogodnosti za potrošača zbog prirode robe i njene namene;
4) otklanjanje nesaobraznosti opravkom ili zamenom predstavlja nesrazmerno opterećenje za prodavca.

Nesrazmerno opterećenje za prodavca u smislu stava 3. tačka 4) ovog člana, javlja se ako u poređenju sa umanjenjem cene i raskidom ugovora, stvara preterane troškove, uzimajući u obzir:

1) vrednost robe koju bi imala da je saobrazna ugovoru;
2) značaj saobraznosti u konkretnom slučaju;
3) da li se saobraznost može otkloniti bez značajnijih nepogodnosti za potrošača.

Potrošač ima pravo da zahteva zamenu, odgovarajuće umanjenje cene ili da raskine ugovor zbog istog ili drugog nedostatka saobraznosti koji se posle prve opravke pojavi, a ponovna opravka je moguća samo uz izričitu saglasnost potrošača. Uzimajući u obzir prirodu robe i svrhu zbog koje je potrošač nabavio, opravka ili zamena mora se izvršiti u primerenom roku bez značajnih neugodnosti za potrošača i uz njegovu saglasnost. Ako se nesaobraznost pojavi u roku od šest meseci od dana prelaska rizika na potrošača, potrošač ima pravo da bira između zahteva da se nesaobraznost otkloni zamenom, odgovarajućim umanjenjem cene ili da izjavi da raskida ugovor. Ako se nesaobraznost pojavi u roku od šest meseci od dana prelaska rizika na potrošača, otklanjanje nesaobraznosti moguće je opravkom uz izričitu saglasnost potrošača. Sve troškove koji su neophodni da bi se roba saobrazila ugovoru, a naročito
troškove rada, materijala, preuzimanja i isporuke, snosi prodavac. Za obaveze prodavca prema potrošaču, koje nastanu usled nesaobraznosti robe, prodavac ima pravo da zahteva od proizvođača u lancu nabavke te robe, da mu naknadi ono što je ispunio po osnovu te obaveze. Potrošač ne može da raskine ugovor ako je nesaobraznost robe neznatna. Prava iz stava 1. ovog člana ne utiču na pravo potrošača da zahteva od prodavca naknadu štete koja potiče od nesaobraznosti robe, u skladu sa opštim pravilima o odgovornosti za štetu.

Radi stalnog poboljšavanja proizvoda može doći do promene tehničkih podataka bez prethodnog obaveštenja.
Ovo uputstvo napravljeno je s mnogo truda i s najvećom pažnjom, ali greške u procesu izrade i/ili prevoda uputstva su uvek moguće. Zbog toga proizvođač i prodavac ne preuzimaju odgovornost za eventualne netačne navode, greške u prevodu ili štamparske greške u ovom uputstvu.

Model _____ Serijski broj _____

Datum prodaje _____ Pečat i potpis trgovca _____

POSTUPAK REKLAMACIJE

Mole se poštovani potrošači da u slučaju reklamacije kontaktiraju tehničku službu preduzeća GEMMA B&D doo i/ili ovlašćeni servis.

Uvoznik za Srbiju:

Đorđa Stanojevića 14 ,
11070 Novi Beograd, Srbija

Služba nabavke, prodaje
i tehnička služba
tel: 011/ 22 85 020
fax: 011/ 31 88 033
e-mail: info@gemma.rs

make yourself at home

V1.0
16138100A33965