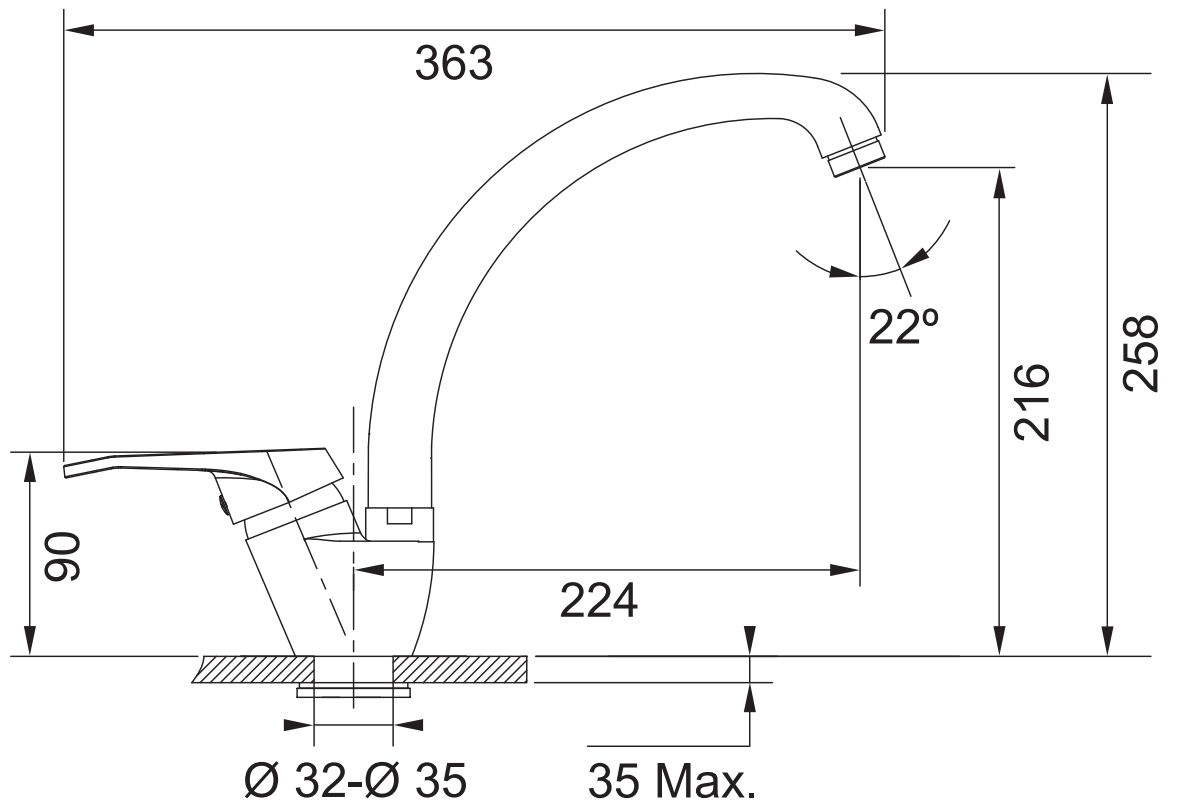
363
22º
258
216
90
224
Ø 32-Ø 35
35 Max.