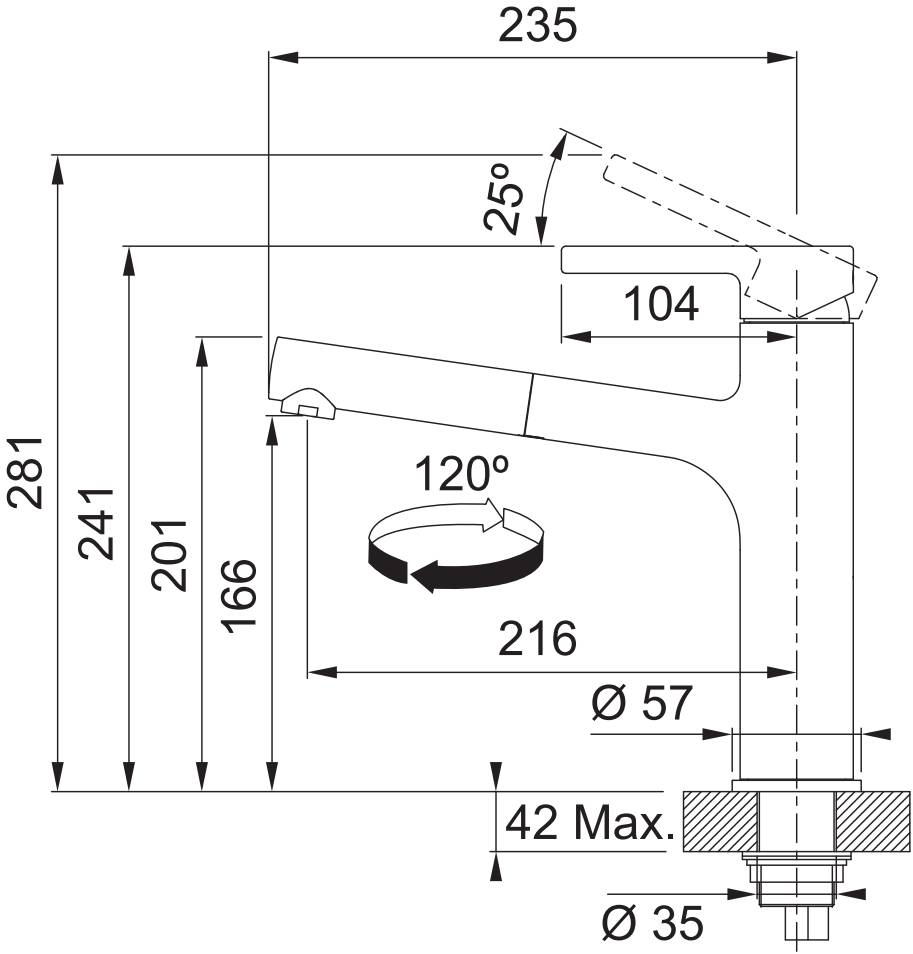
235
25°
104
281
241
201
166
120°
216
Ø 57
42 Max.
Ø 35