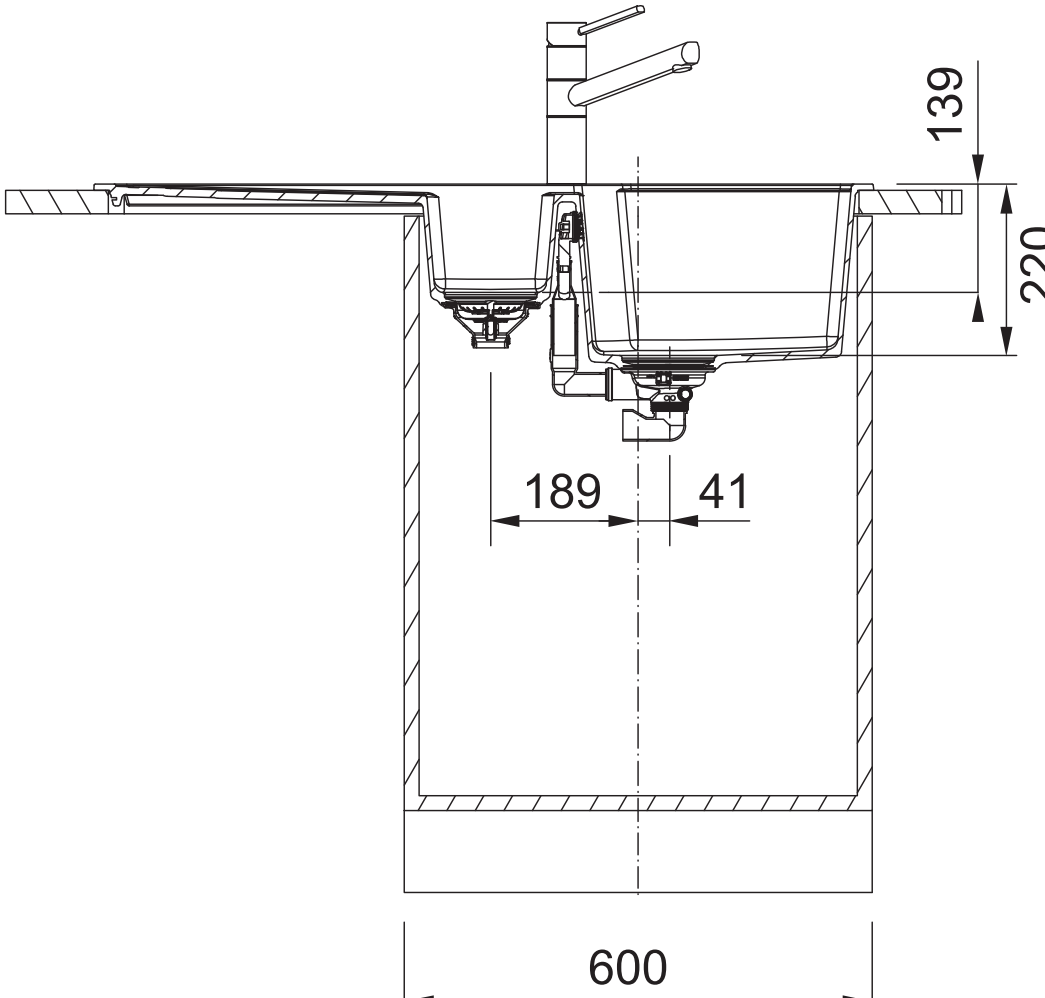
139
220
189
41
600