HU **ÜZEMBE HELYEZÉSI KÉZIKÖNYV**

Figyelem! Az üzembe helyezéssel történő továbblépés előtt olvassa el a Felhasználói kézikönyvben található biztonsági tudnivalókat.

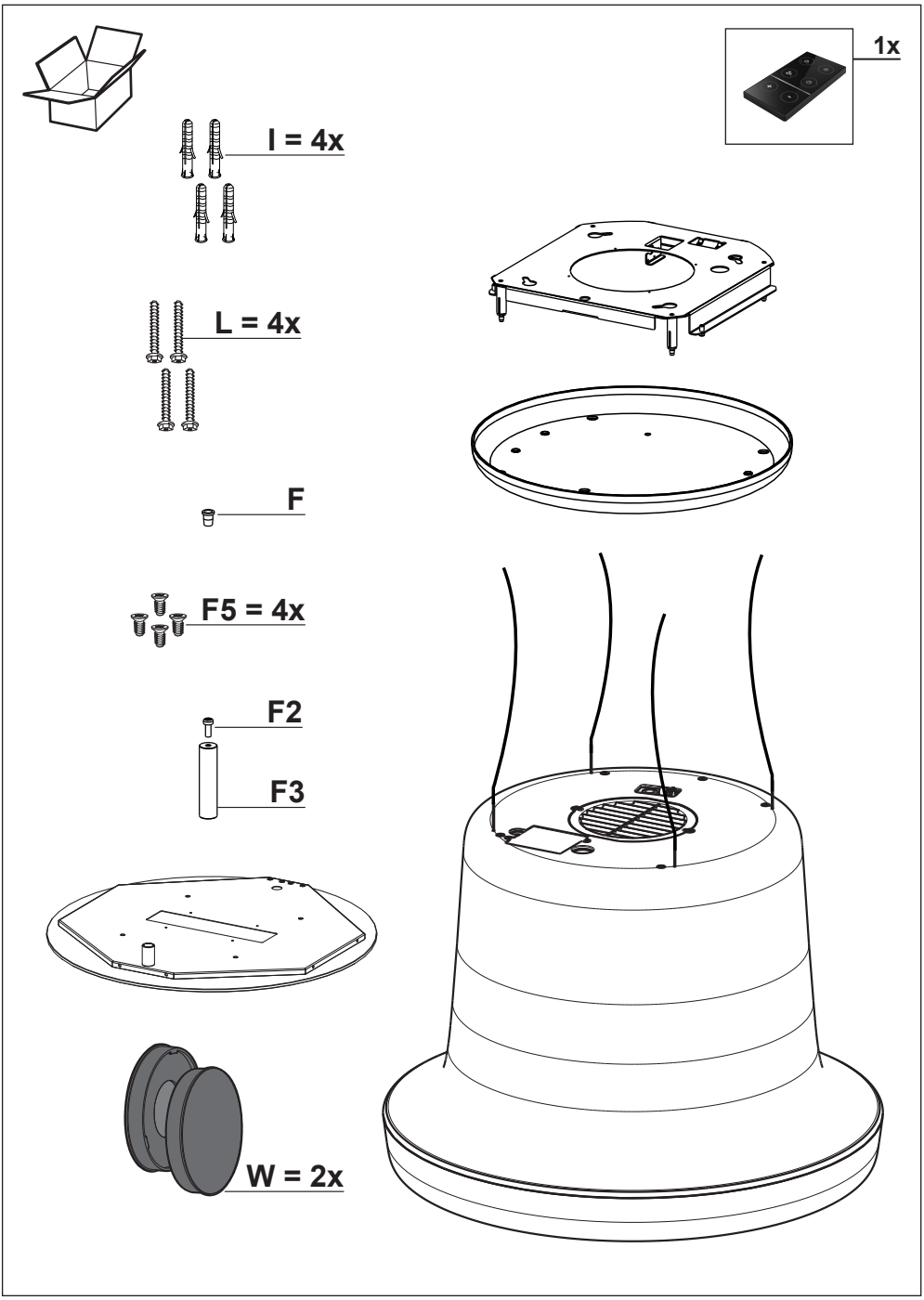
1x
I = 4x
L = 4x
F
F5 = 4x
F2
F3
W = 2x

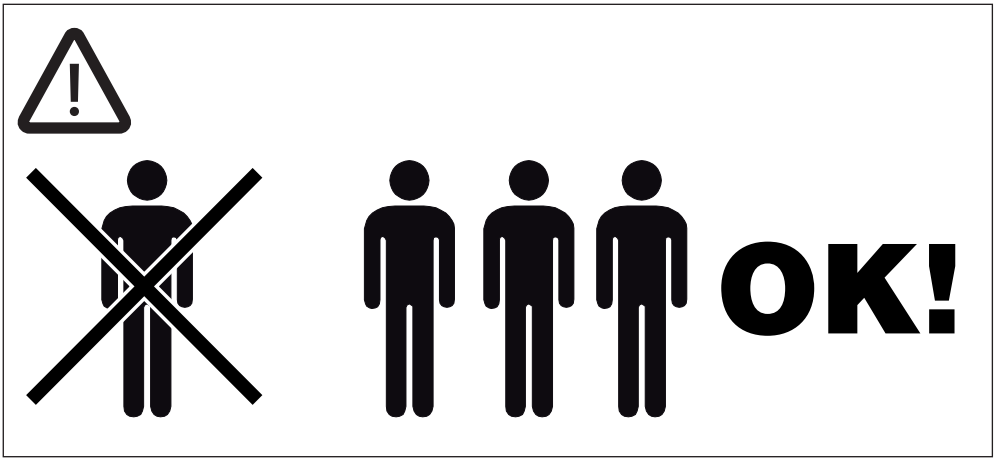
OK!

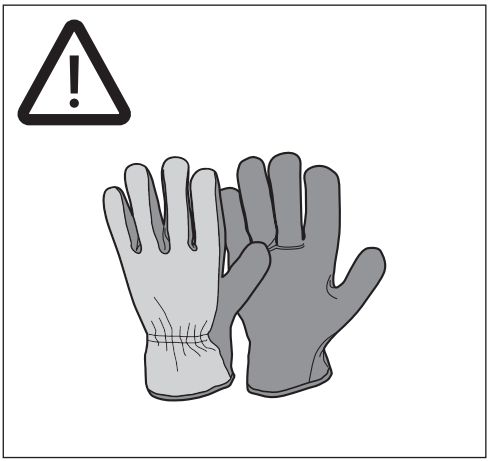

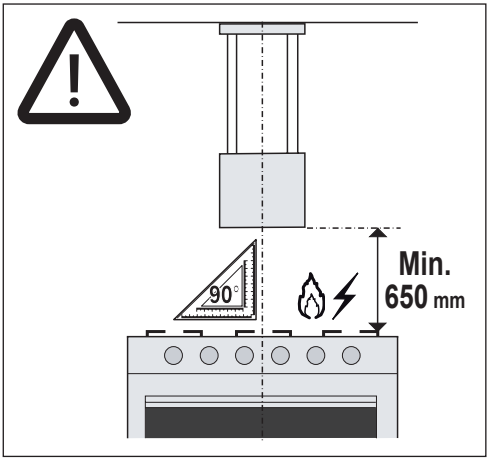
90°
Min.
650 mm

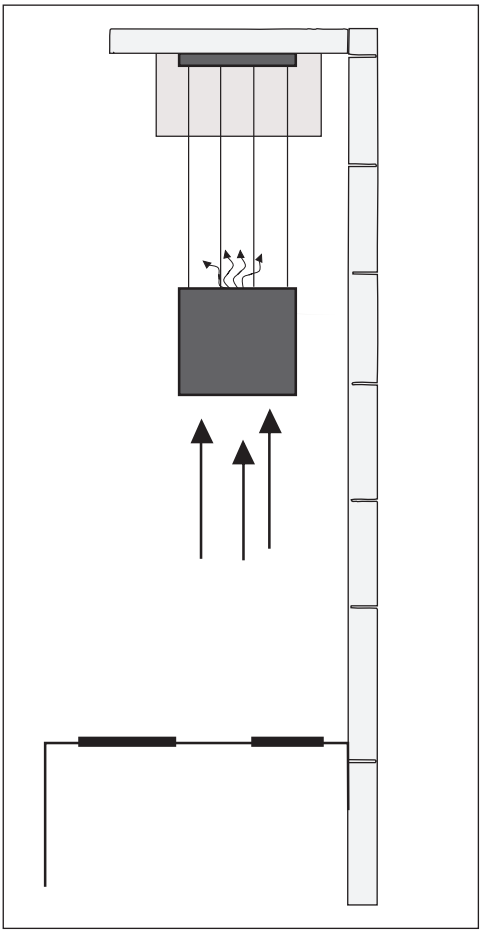

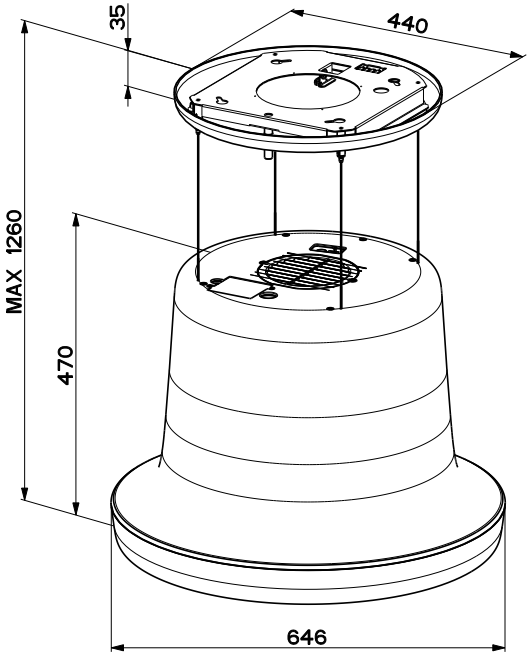

1

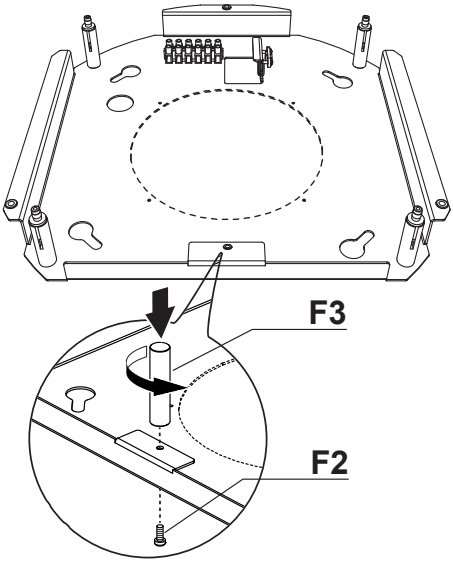

2

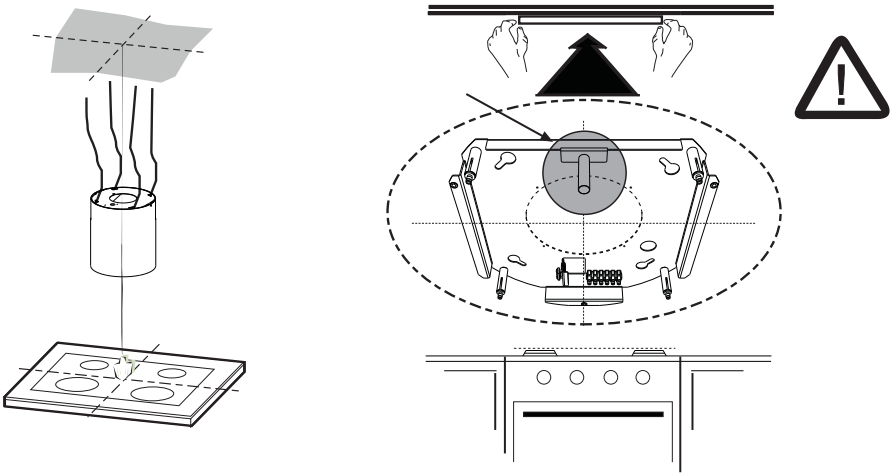

3

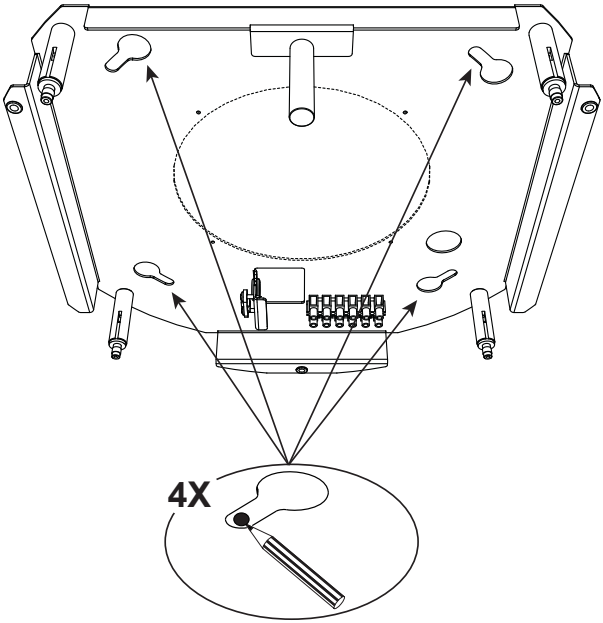

4

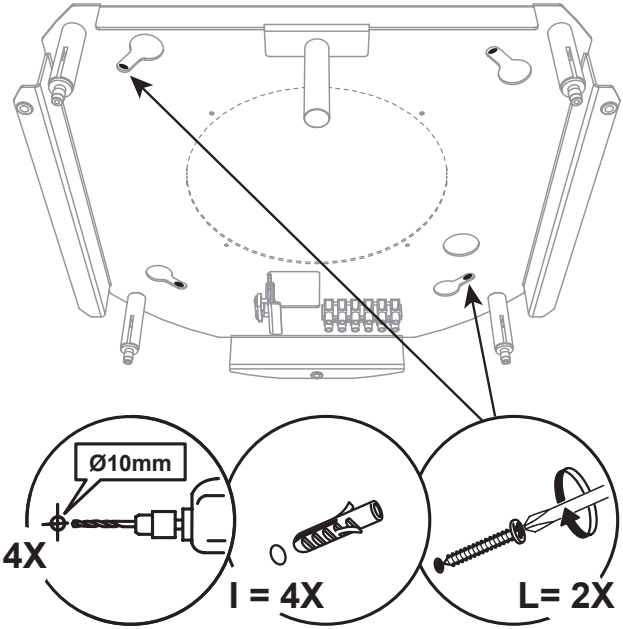

5

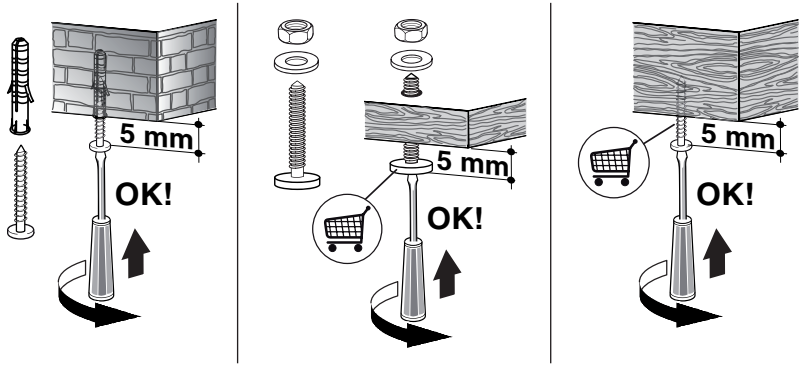

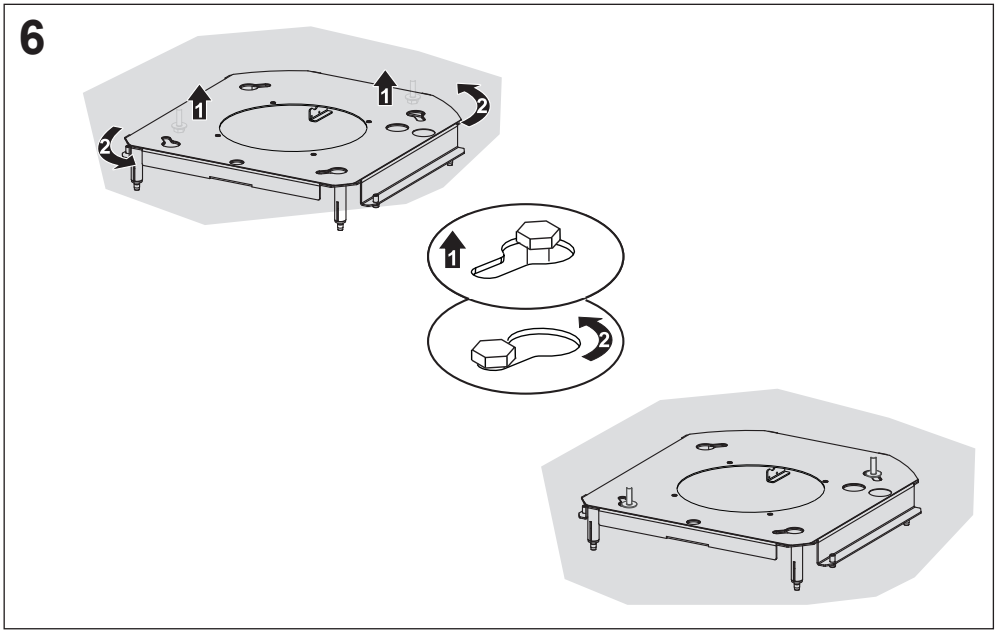
6
1
1
2
2
1
2

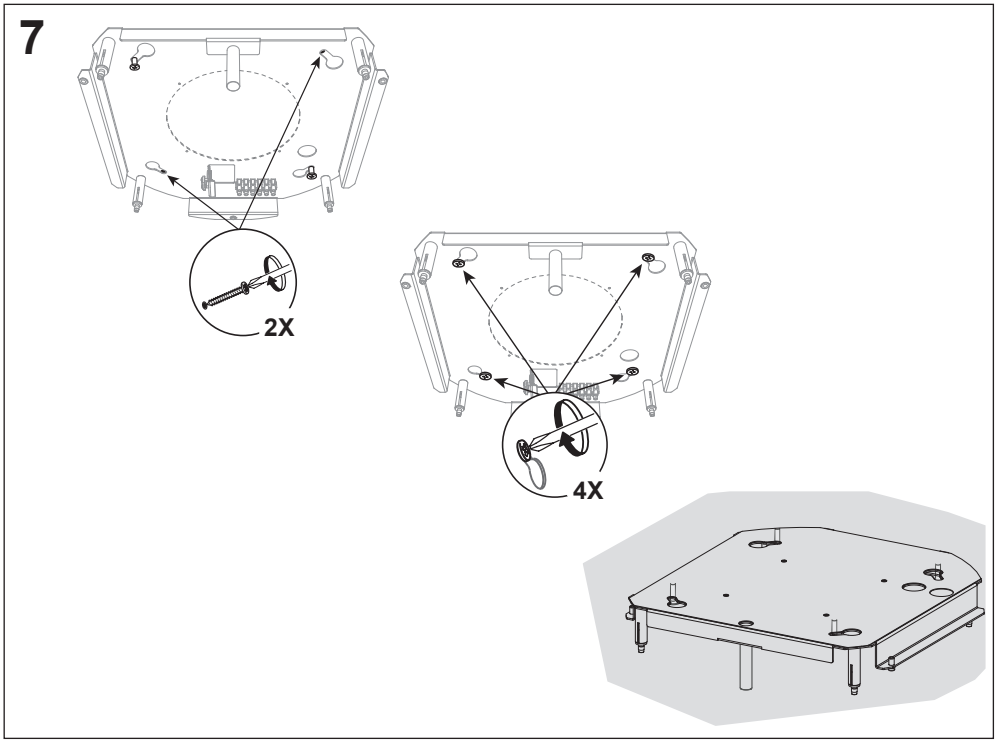
7
2X
4X

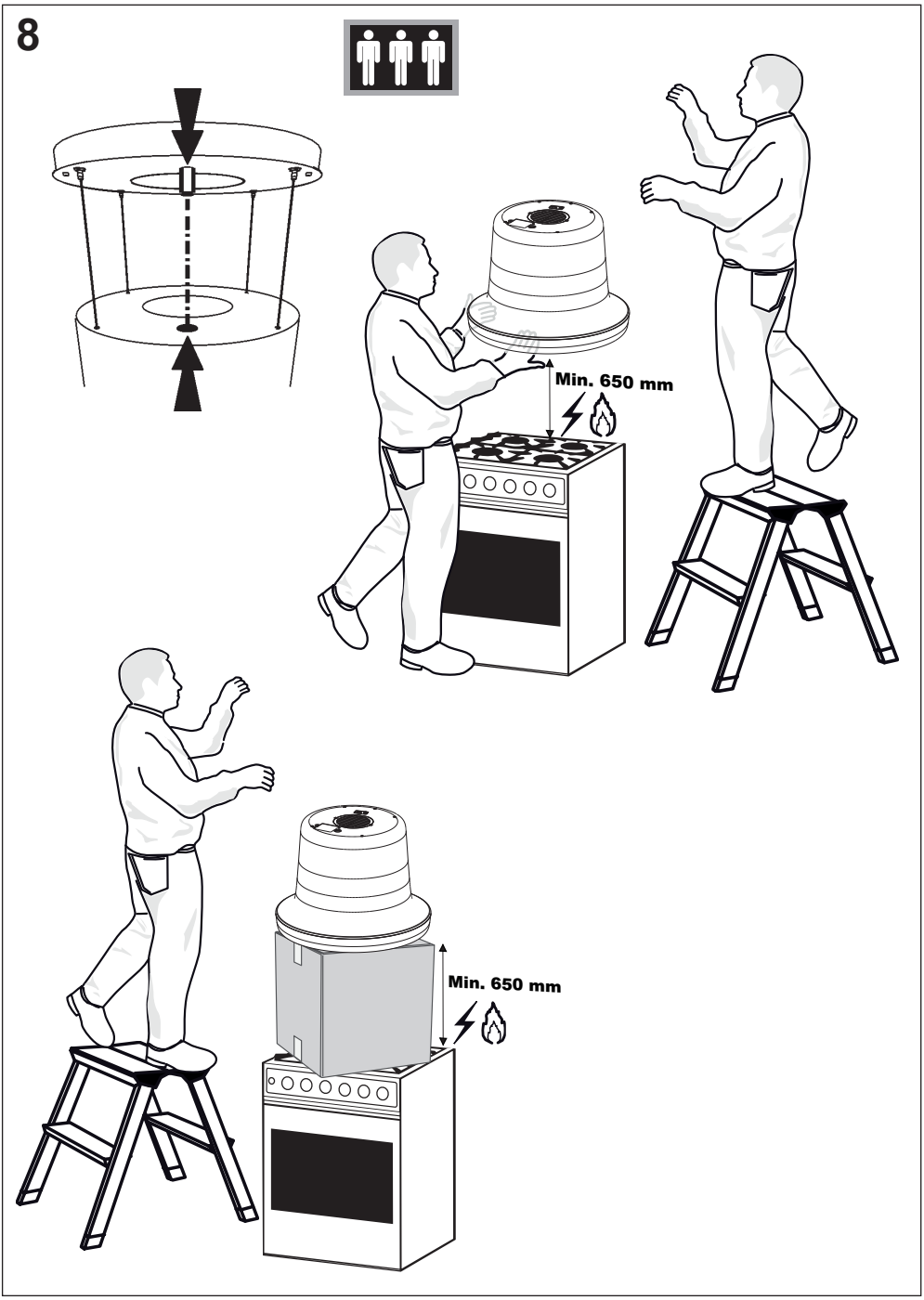
8
Min. 650 mm
Min. 650 mm

9

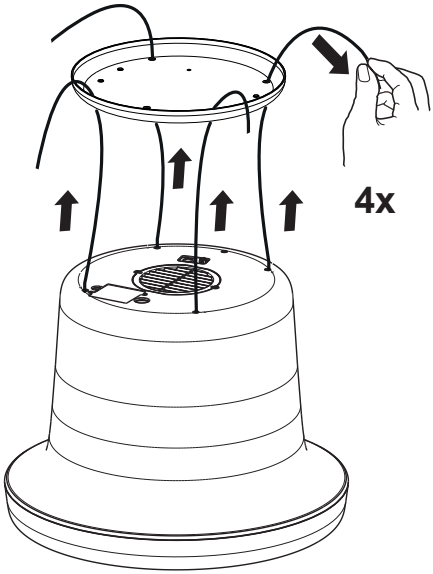

10

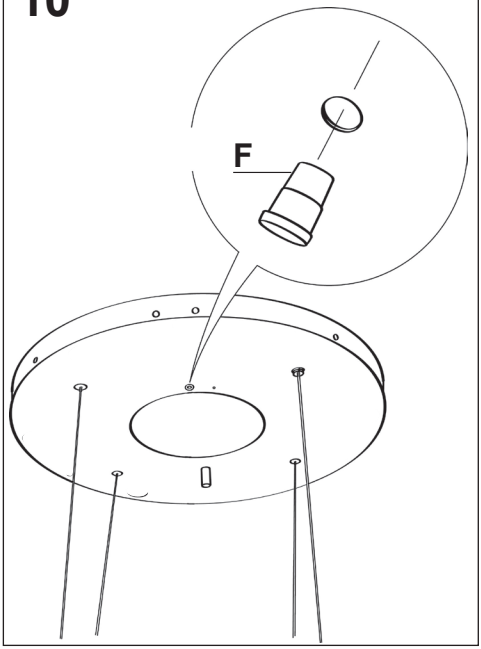

11

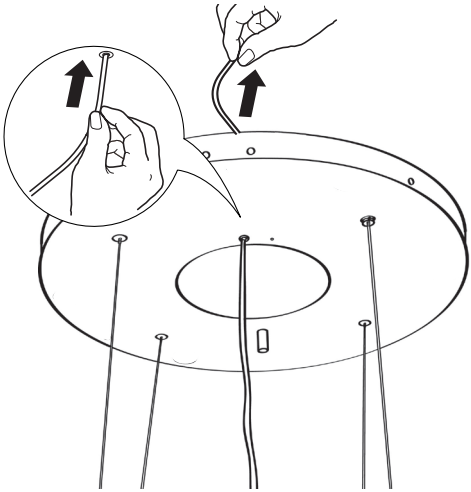

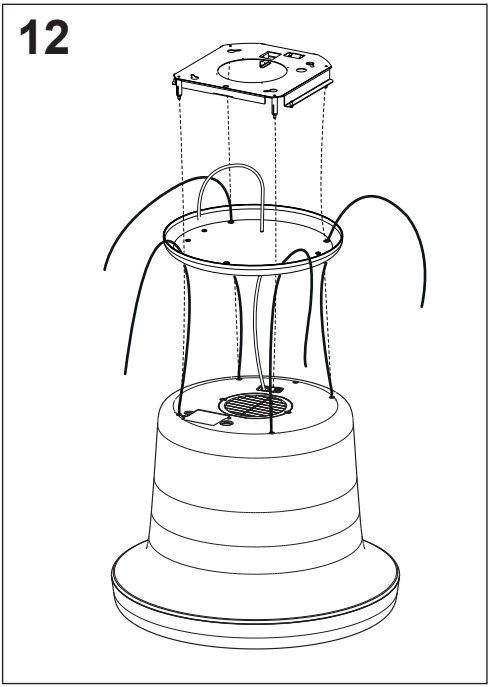
12

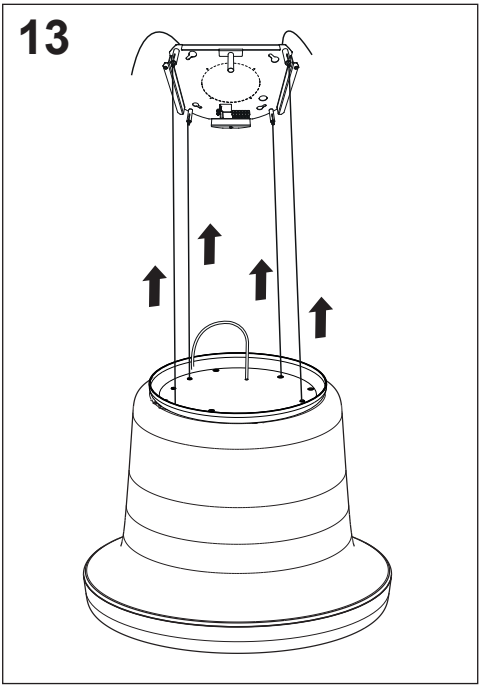
13

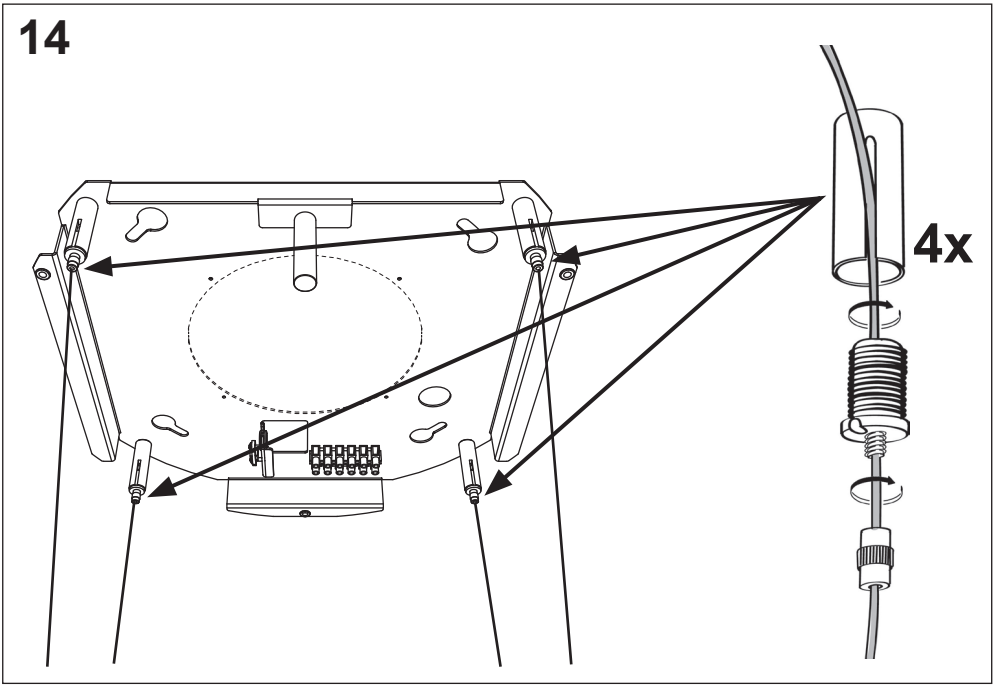
14
4x

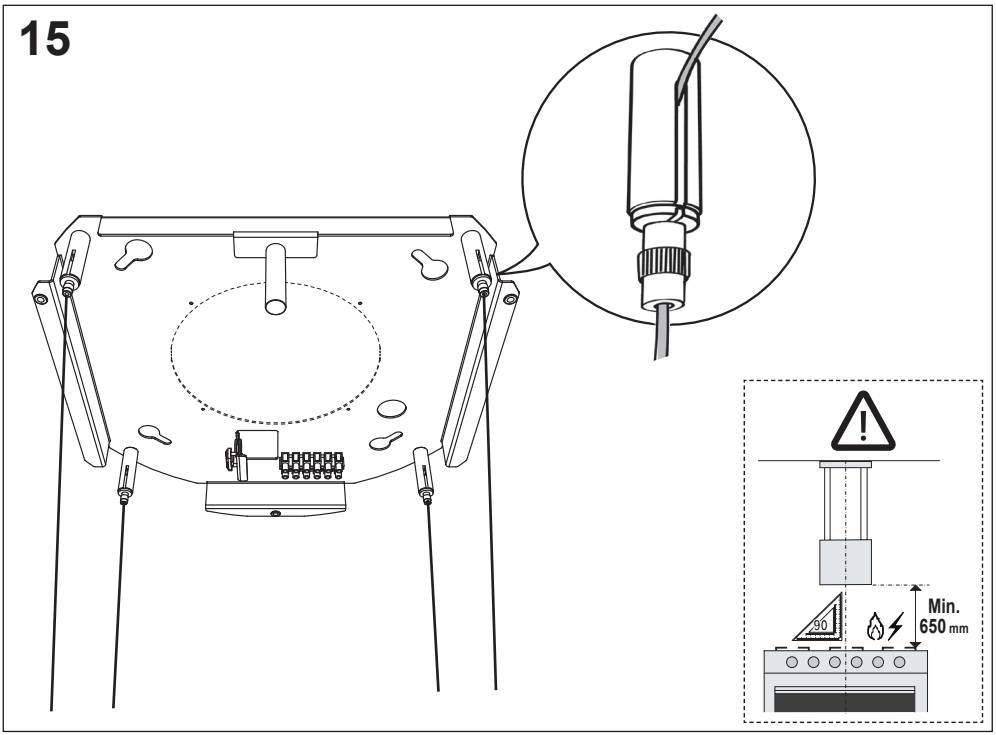
15
90
Min.
650 mm

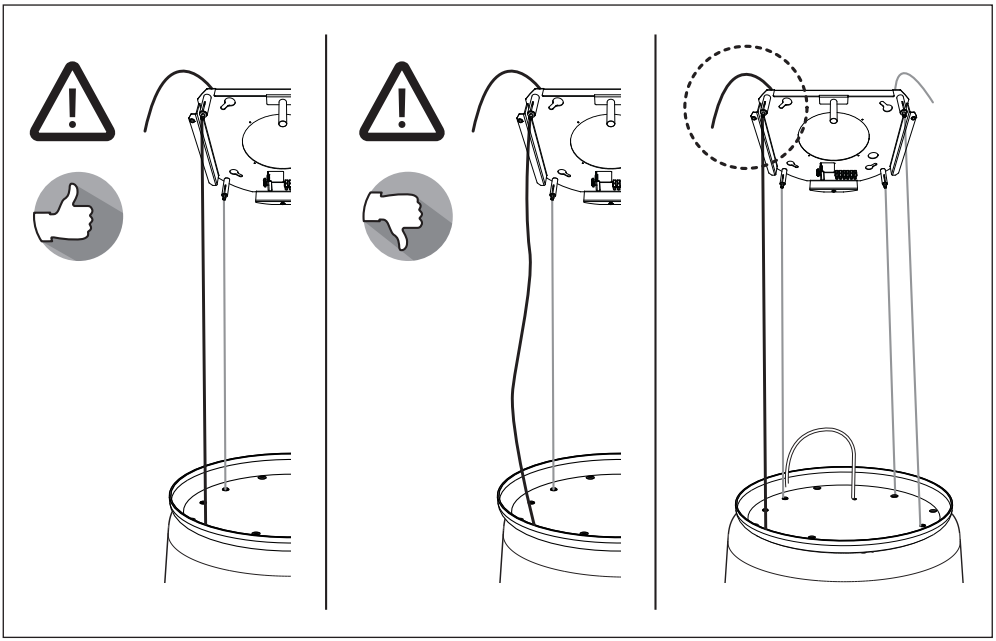

16

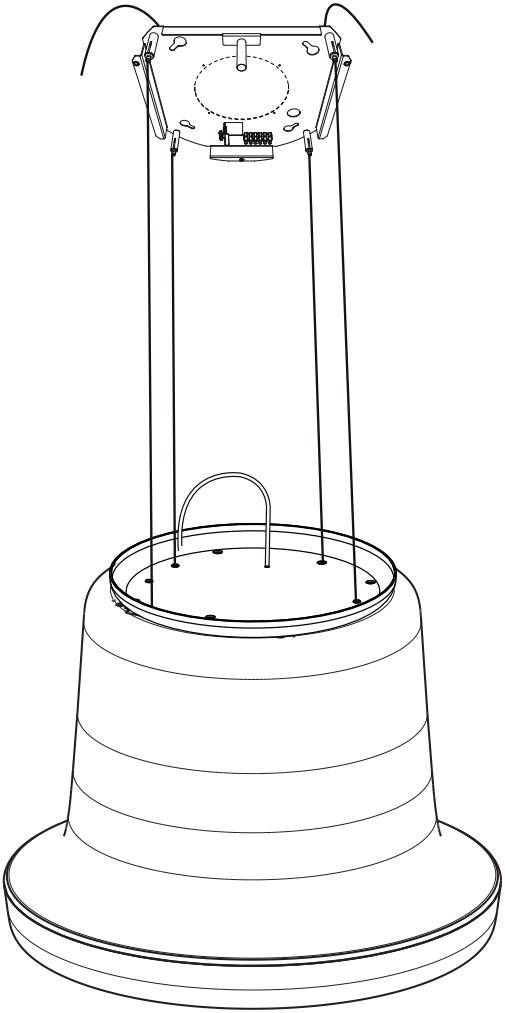

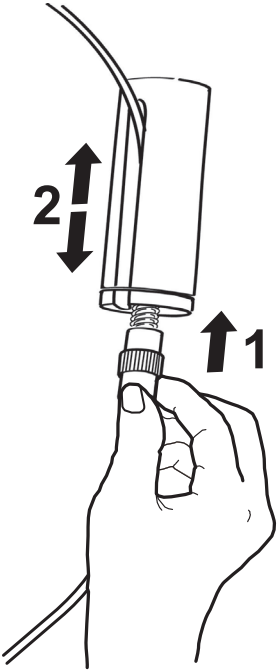

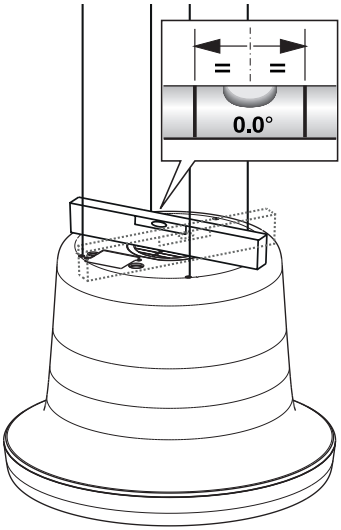

17

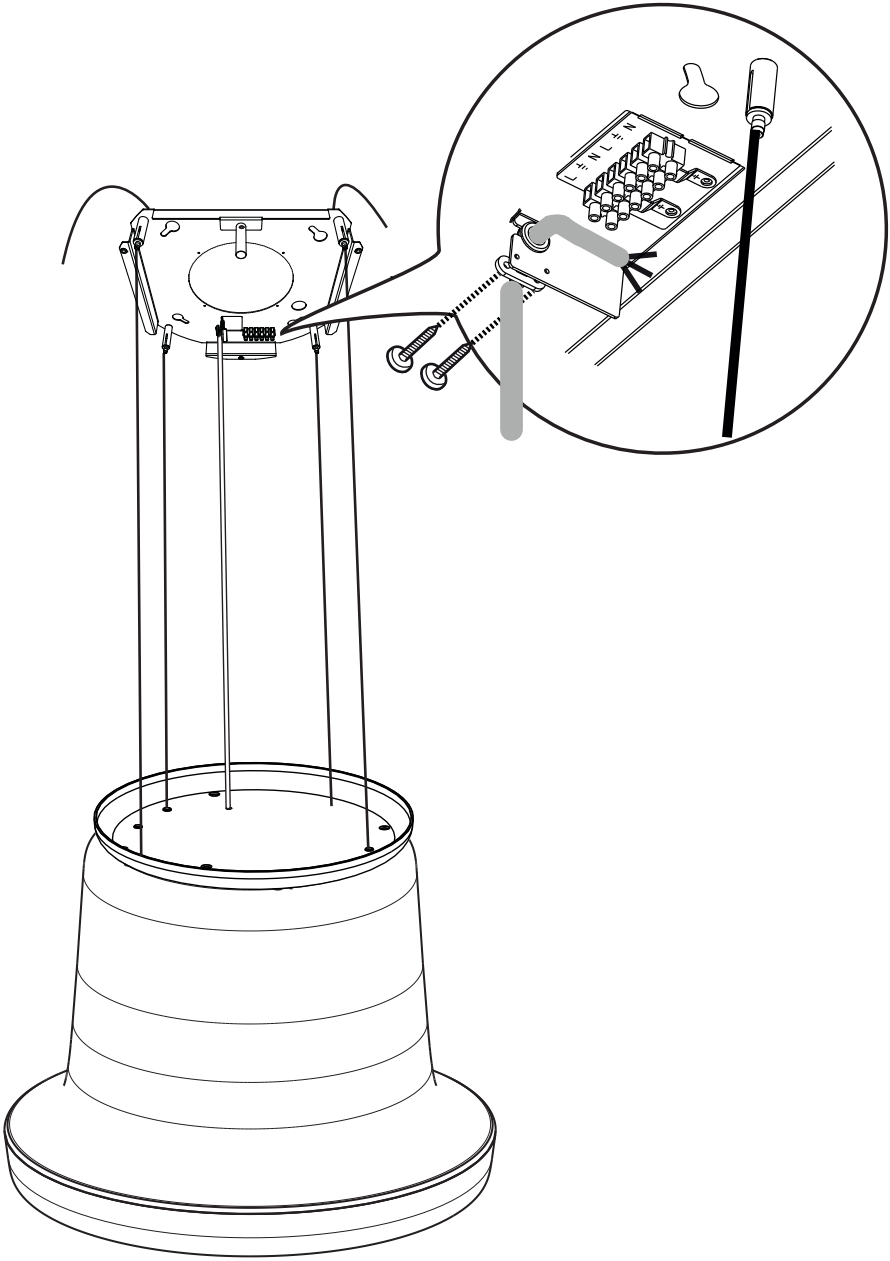

18

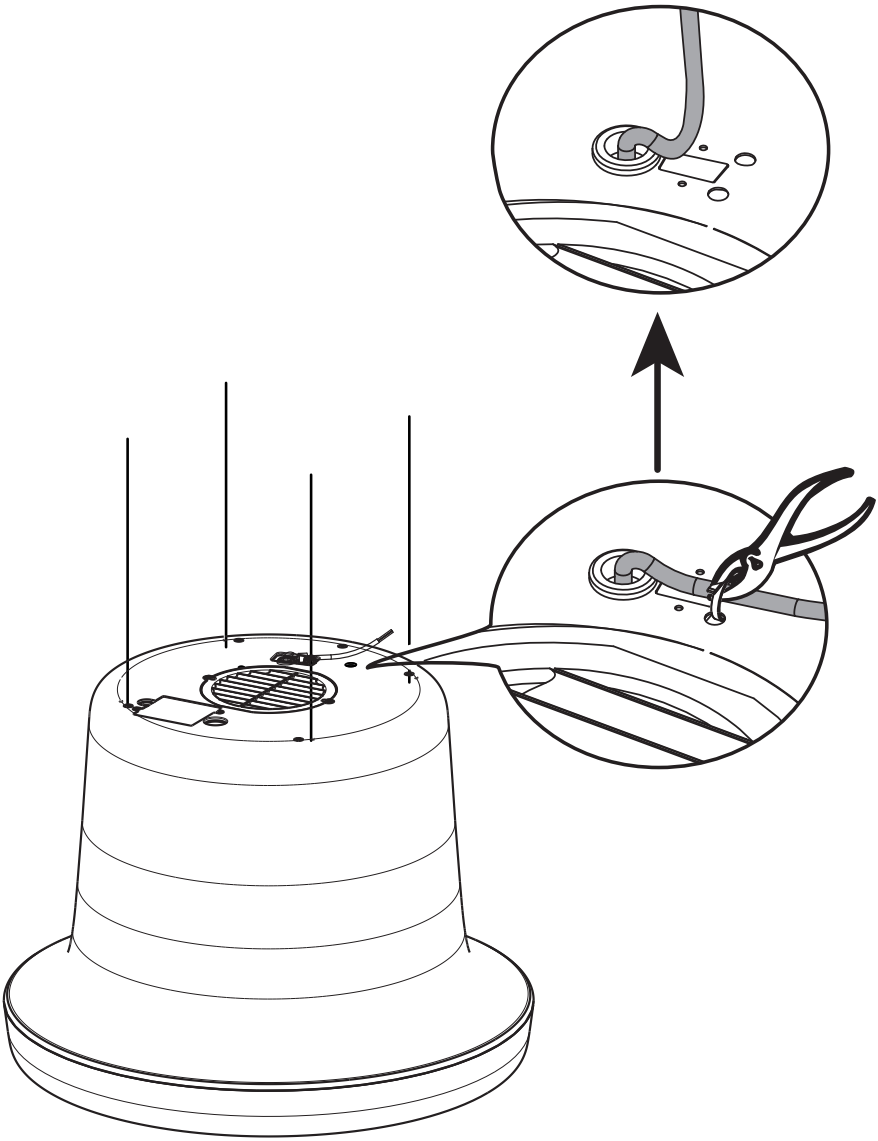

19

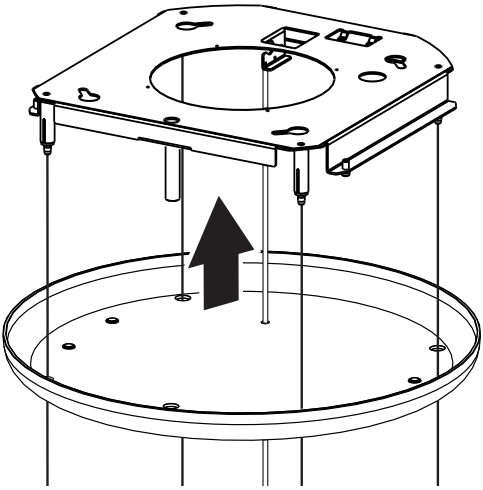

20

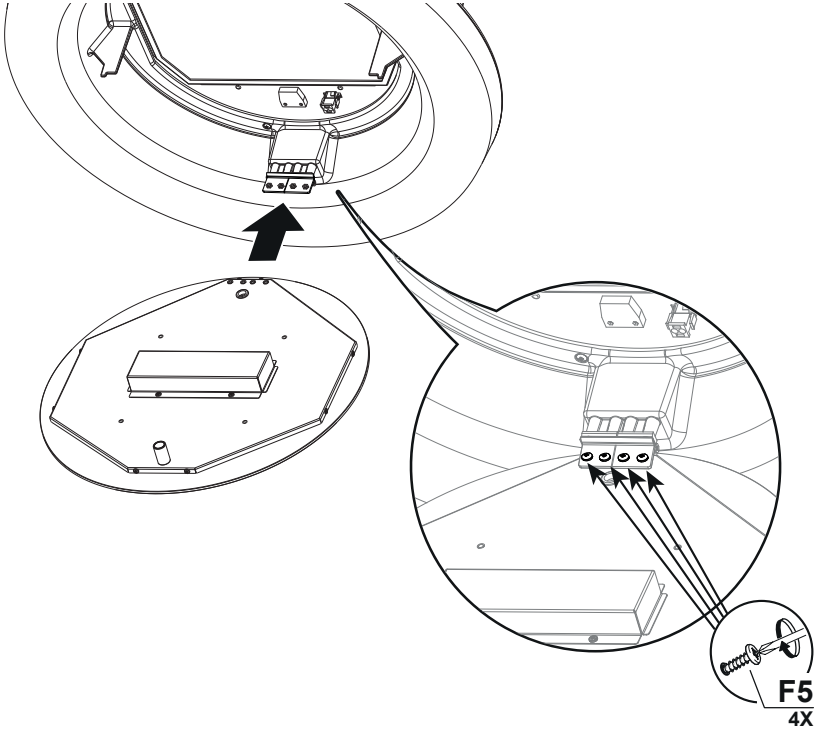

21

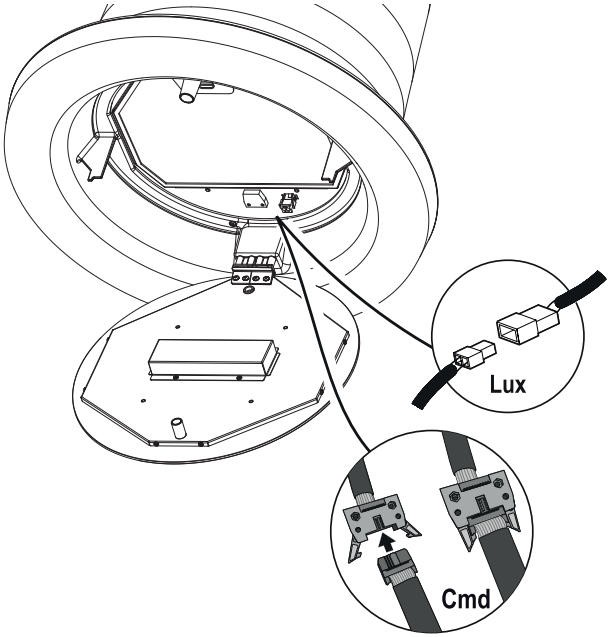

22

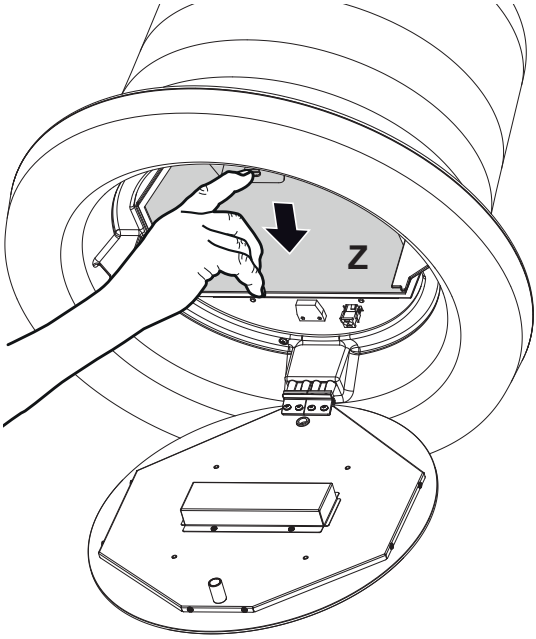

23

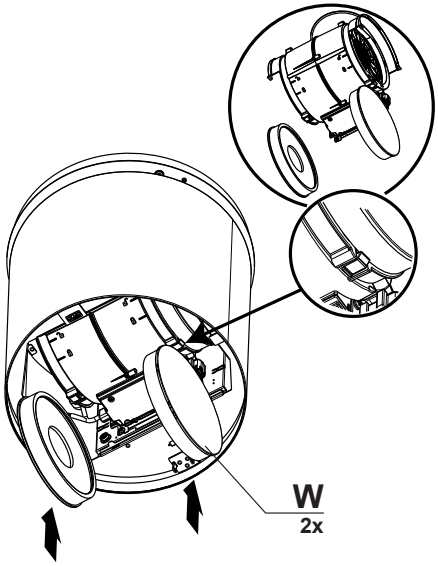

24

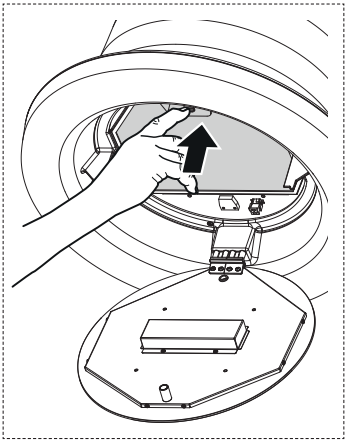

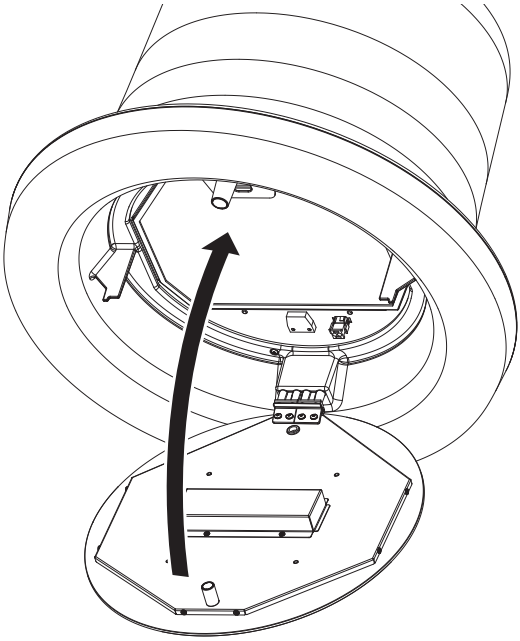

25

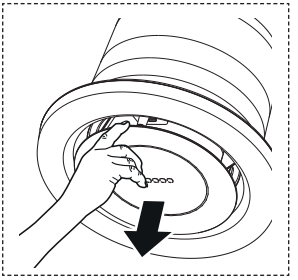

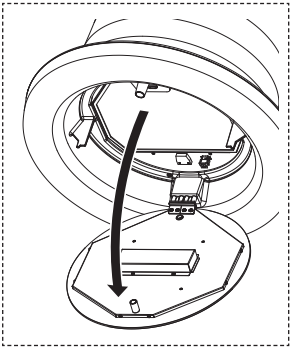

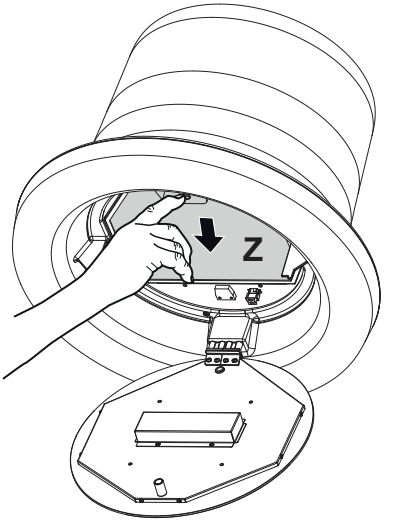

26

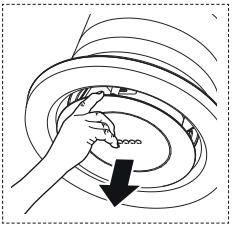

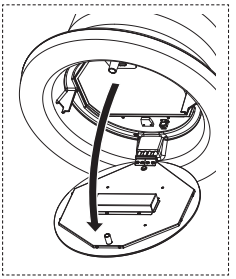

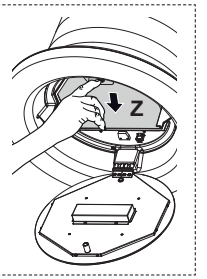

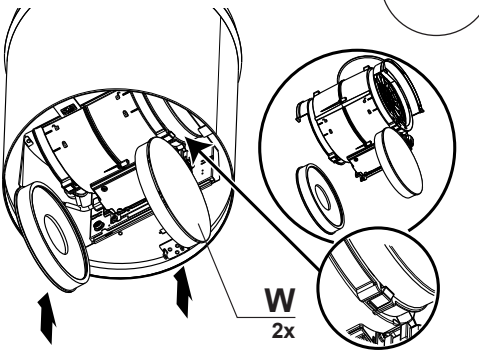

GEMMA B&D Kft.
2040 Budaörs,
Puskás Tivadar út 14.

Tel.: +36 23 769 245
Mobil: +36 70 677 0824
e-mail: info@gemmabd.hu
www.gemmabd.hu

A folyamatos termékfejlesztés következtében a műszaki adatok módosítása előzetes értesítés nélkül is történhet. Használati utasításaink nagy erőfeszítéssel és rendkívüli gondossággal készülnek. Ennek ellenére a gyártás, szerkesztés, fordítás és / vagy nyomtatás közben pontatlanságok, hibák keletkezése nem kizárható. Ezekért azonban sem a gyártó, sem a forgalmazó, sem az eladó felelősséget nem vállal.