HR KNJIŽICE S UPUTAMA

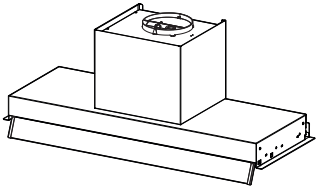

HR Upozorenje! Prije instalacije pročitajte sigurnosne informacije u Uputama za uporabu.

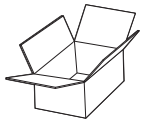

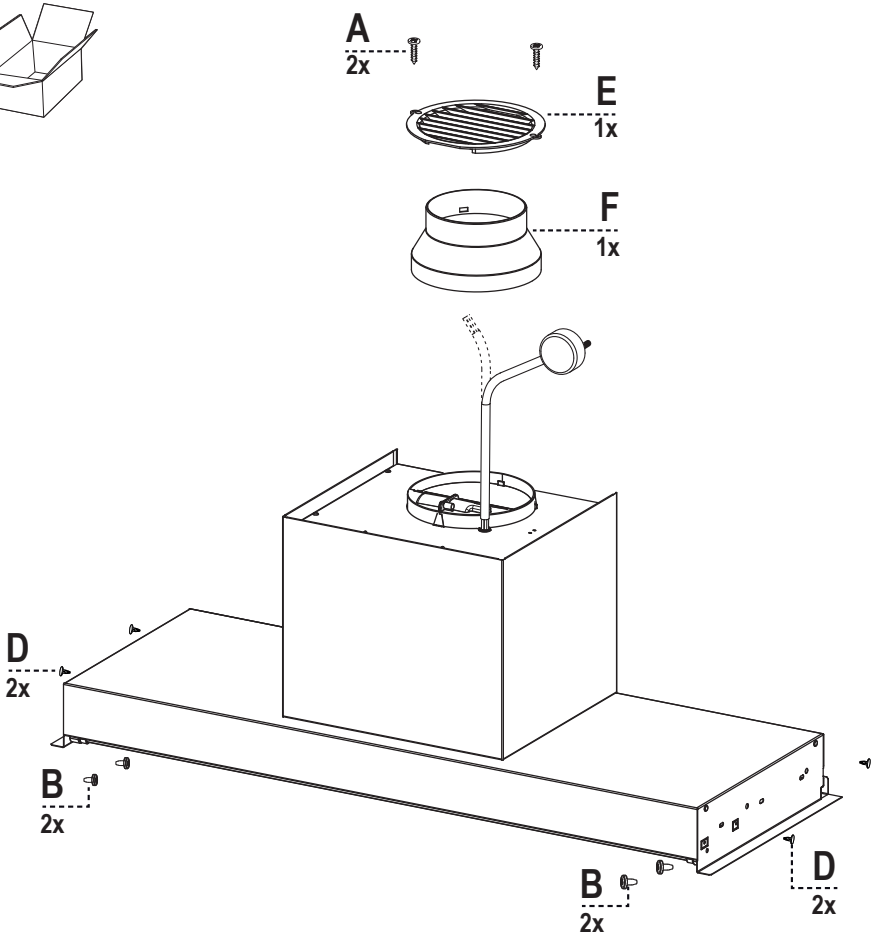

A (2,9x7,5 - 2x)

B (3,5x16 - 4x)

D (4x)

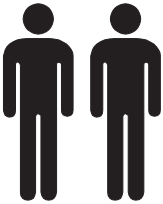

OK!

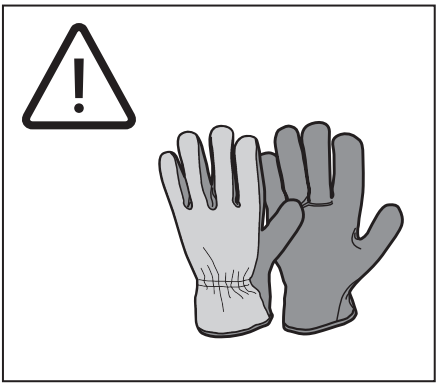

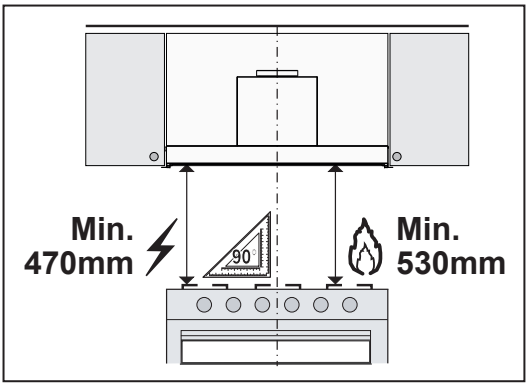
Min.
470mm
90°
Min.
530mm

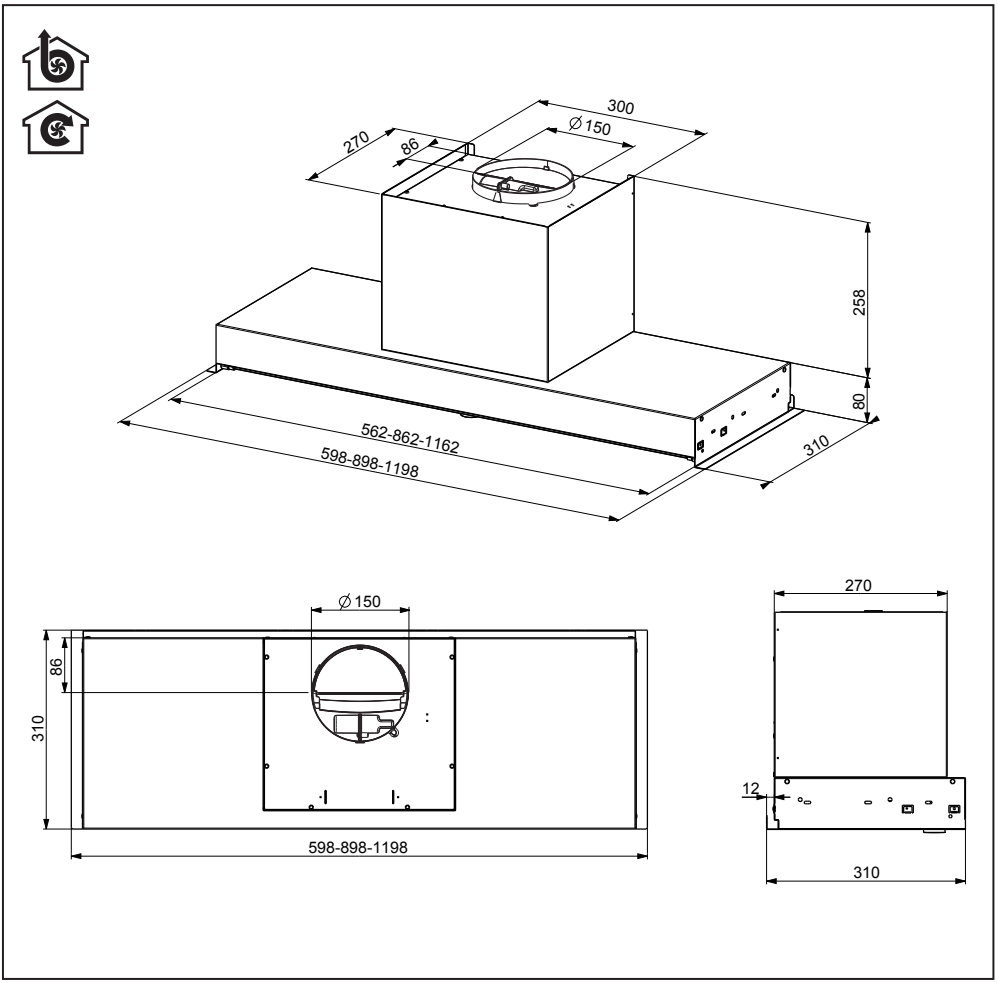
300
∅150
270
86
258
80
562-862-1162
598-898-1198
310
∅150
86
310
598-898-1198
270
12
310

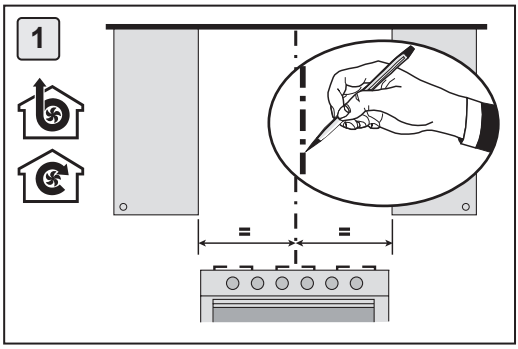
1
=
=

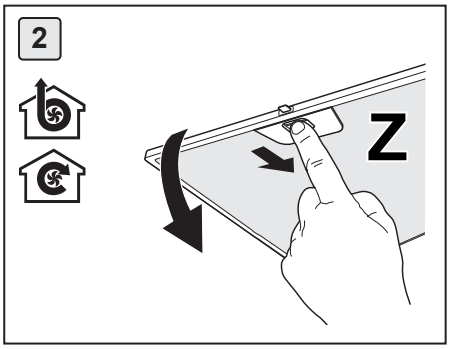
2
Z

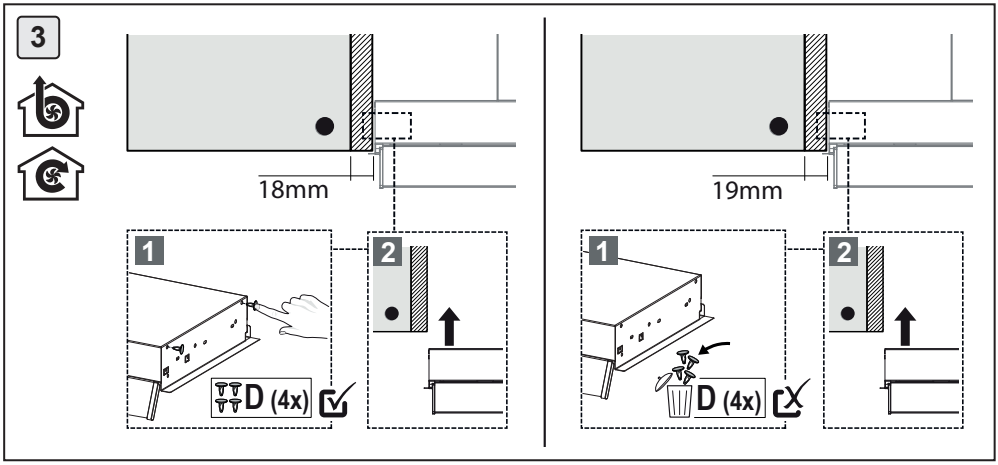
3
18mm
1
2
D (4x)
19mm
1
2
D (4x)

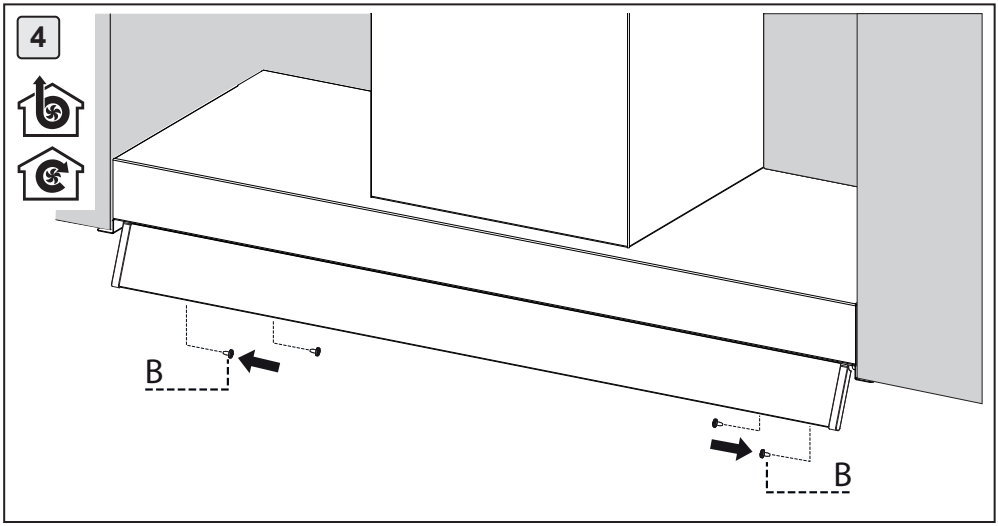
4
B
B

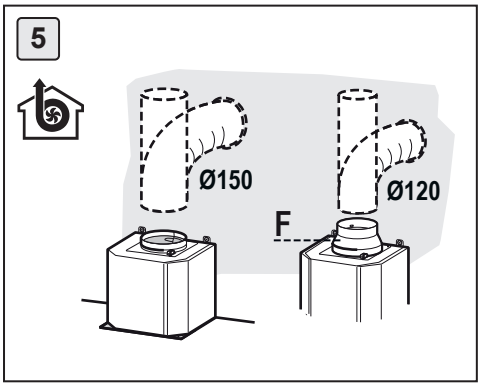
5
Ø150
Ø120
F

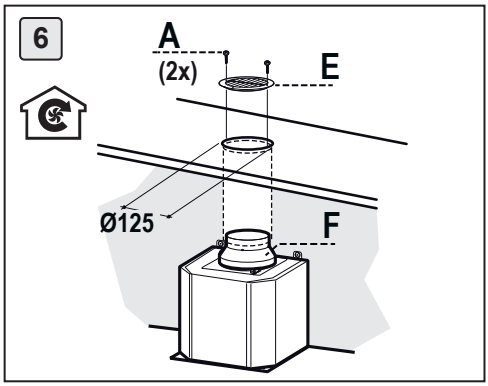
6
A
(2x)
E
Ø125
F

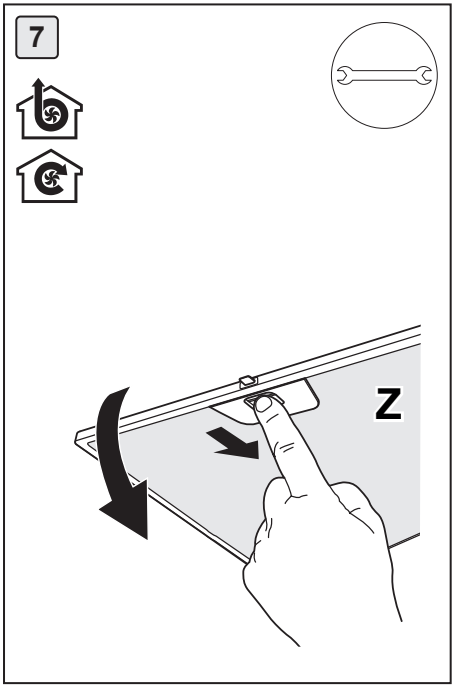
7
Z

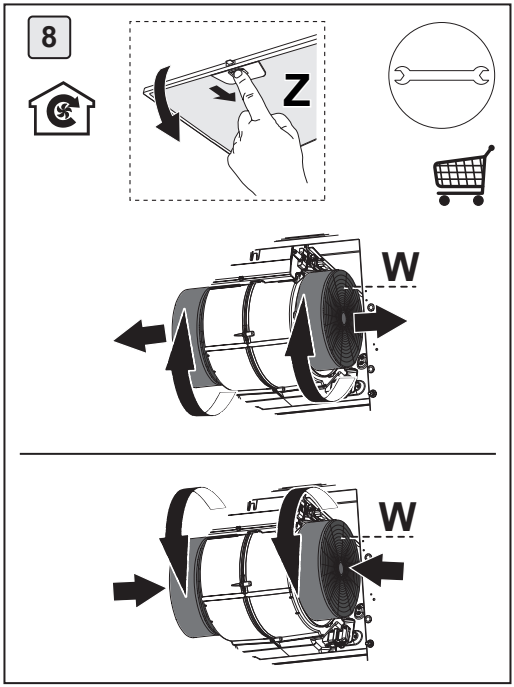
8
Z
W
W

991.0571.021_01 - 181129
D000000005482_00

Gemma B&D d.o.o.
Uvoznik i distributer za RH
10000 Zagreb, Prisavlje 2
Veleprodaja:
tel.: 00385 1 6196 446, 6195 604
fax: 00385 1 6195 581
e-mail: veleprodaja@gemma.hr
Centralni servis:
tel/fax: 00385 1 6195 582
e-mail: servis@gemma.hr
www.gemma.hr

Gemma BH d.o.o.
Uvoznik i distributer za BiH
71000 Sarajevo, Džemala Bijedića 25c,
Veleprodaja:
tel./fax: 00387 33 407 935,
00387 33 407 936
e-mail: info@gemma.ba
www.gemma.ba

Gemma B&D d.s.d. Podgorica
Uvoznik i distributer za CG
81000 Podgorica, Serdara Jola Piletića bb (PC Palada)
Veleprodaja:
tel.: 00382 20 672 961
e-mail: veleprodaja@gemmabd.me
www.gemmabd.me

Radi stalnog poboljšavanja proizvoda može doći do promjene tehničkih podataka bez prethodne obavijesti.
Ove upute napravljene su s mnogo truda i s najvećom pažnjom, no pogreške u procesu izrade i/ili prijevoda uputa uvijek su moguće. Stoga proizvođač i prodavatelj ne preuzimaju odgovornost za eventualne netočne navode, pogreške u prijevodu ili tiskarske pogreške u ovim uputama.