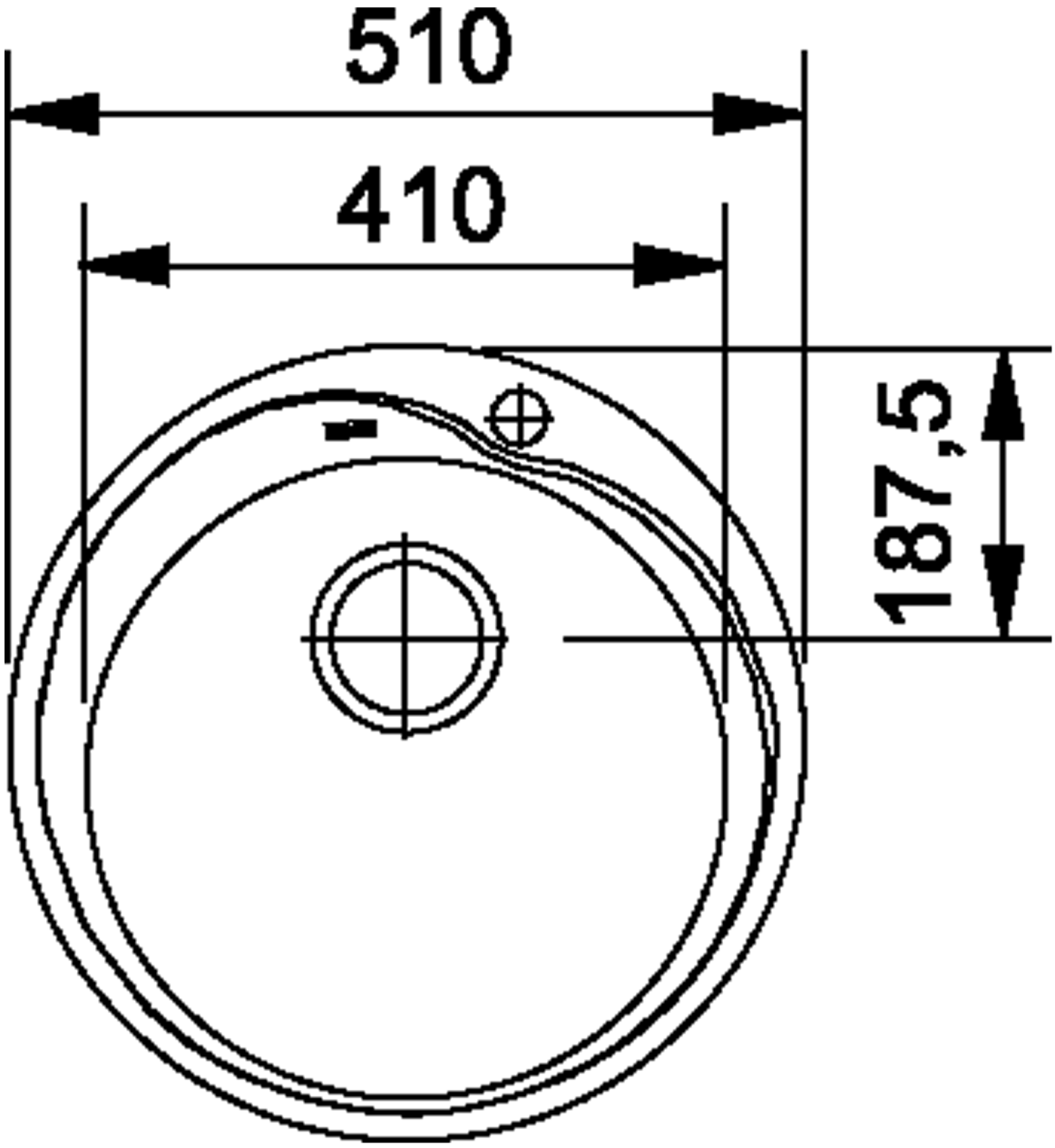
510
410
187,5