Master Kitchen

Perilica posuđa

UPUTE ZA UPORABU

MODEL: MKDW FI60512 ESL A++

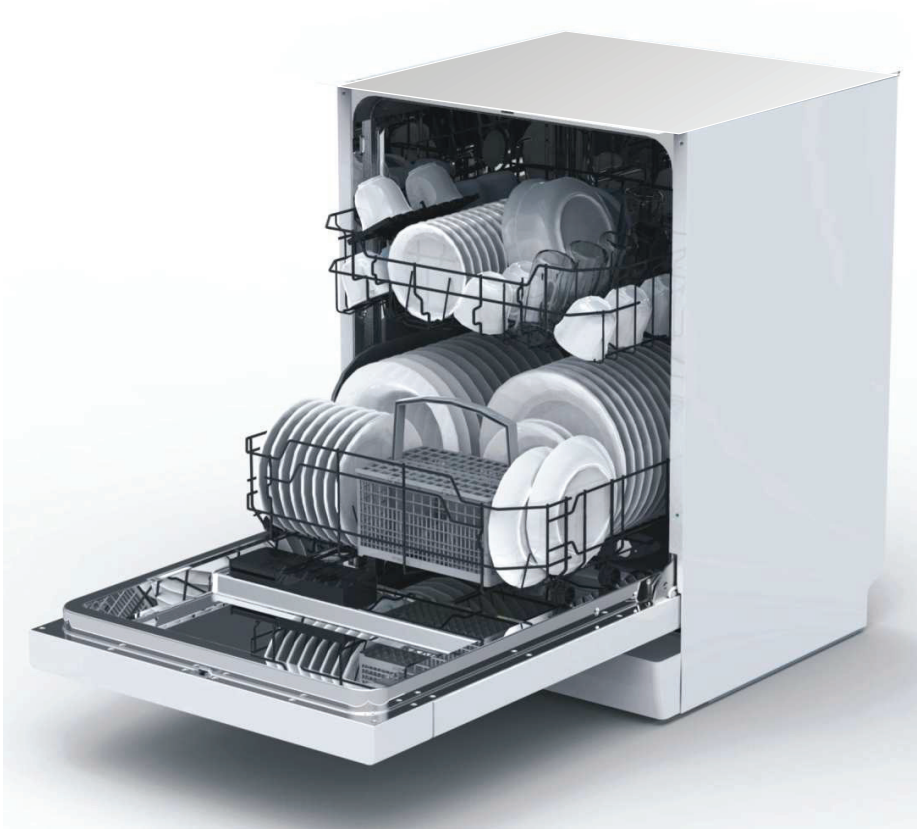

Pročitajte ove upute

Poštovani kupci,

- Molimo da prije uporabe perilice posuđa pažljivo pročitate ovaj priručnik. To će vam pomoći u pravilnoj uporabi i održavanju perilice.
- Sačuvajte upute za buduću uporabu.
- Predajte ih sljedećem vlasniku perilice.

Ovaj priručnik sadrži poglavlja s uputama o sigurnosti, uporabi, instalaciji, rješavanju mogućih problema itd.

Prije pozivanja servisa

- Pročitajte poglavlje o uklanjanju problema kako biste neke od njih mogli riješiti sami.

- Ako problem ne možete otkloniti sami, molimo da zatražite pomoć od stručne osobe.

NAPOMENA:

- U skladu s politikom stalnog razvoja i ažuriranja, proizvođač zadržava pravo na izmjene proizvoda bez najave.

- Izgubite li ovaj priručnik ili je zastario, možete zatražiti novi od proizvođača ili odgovarajućeg prodavatelja.

1) VAŽNE INFORMACIJE O SIGURNOSTI.....1

2) Kratki vodič za uporabu.....4

3) Upute za uporabu.....5
Upravljačka ploča 5
Značajke perilice.....5

4) Prije prve uporabe.....6
A. Omekšivač vodeča.....6
B. Dodavanje soli u omekšivač.....7
C. Punjenje spremnika sredstva za ispiranje.....7
D. Funkcija deterdženta.....9

5) Priprema i stavljanje posuđa u perilicu.....11
Preporuke za punjenje i pražnjenje perilice.....11
Punjenje gornje košare.....12
Punjenje donje košare.....12

6) Pokretanje programa pranja.....13
Tablica ciklusa pranja.....13
Uključivanje uređaja.....13
Promjena programa dok je ciklus u tijeku.....14
Na kraju ciklusa pranja.....14

7) Održavanje i čišćenje.....15
Sustav filtriranja.....15
Kako održavati perilicu posuđa.....16

8) Upute za ugradnju.....17
Priprema za postavljanje.....17
Dimenzije i postavljanje ukrasne ploče.....18
Spajanje odvodnih crijeva.....20
Koraci ugradnje perilice.....21
Spajanje na električnu mrežu.....22
Spajanje na dovod hladne vode.....23

9) U slučaju problema.....24
Prije pozivanja servisa.....24
Kodovi pogrešaka.....25
Tehnički podaci.....26

Punjenje košara prema normi En50242

1. VAŽNE INFORMACIJE O SIGURNOSTI

⚠ UPOZORENJE! Prilikom uporabe perilice, pridržavajte se mjera opreza u nastavku:

- Ovaj uređaj namijenjen je za uporabu u kućanstvu i slične primjene kao npr.:
  - u kuhinjama za osoblje u prodavaonicama uredima i drugim radnim mjestima;
  - na seoskim gospodarst ima;
  - za korištenje go tima u hotelima, motelima i drugim oblicima smještaja;
  - u pansionima
- Ovaj uređaj ne smiju upotrebljavati djeca mlađa od 8 godina te osobe smanjenih fizičkih, osjetilnih i mentalnih sposobnosti, kao ni osobe s nedostatkom potrebnog znanja i iskustva, bez nadzora ili pomoći osobe odgovorne za njihovu sigurnost. Odgovorna osoba ih treba uputiti u sigurno rukovanje uređajem i pobrinuti se da razumiju opasnosti povezane s rukovanjem. Djeca se ne smiju igrati uređajem. Djeca smiju uređaj čistiti i održavati samo uz nadzor. (Za EN60335-1)
- Ambalaža može biti opasna za djecu!
- Ovaj uređaj je namijenjen isključivo za uporabu u kućanstvu, u zatvorenom prostoru.
- Kako biste spriječili opasnost od strujnog udara, nemojte uranjati uređaj, kabel ili utikač u vodu ili drugu tekućinu.
- Prije čišćenja i održavanja odspojite uređaj s napajanja.
- Upotrijebite mekanu krpu navlaženu blagim sredstvom za pranje i prebrišite suhom krpom.

UPUTE ZA UZEMLJENJE

- Ovaj uređaj treba biti uzemljen. U slučaju nepravilnosti ili kvara, uzemljenje će smanjiti opasnost od strujnog udara omogućavajući put najmanjeg otpora električne struje. Uređaj je opremljen utikačem s vodom za uzemljenje.
- Utikač se mora priključiti u odgovarajuću utičnicu koja je ugrađena i uzemljena u skladu sa svim lokalnim zakonima i propisima.
- Nepravilno povezivanje vodiča uzemljenja opreme može dovesti do opasnosti od strujnog udara.
- Ako niste sigurni je li uređaj pravilno uzemljen, provjerite s kvalificiranim električarom ili serviserom.
- Ako utikač koji ste dobili s proizvodom ne odgovara utičnici, nemojte ga mijenjati.
- Kvalificirani električar mora ugraditi odgovarajuću utičnicu.
- Nemojte sjediti ili stajati na vratima ili rešetki za posuđe, ili grubo rukovati njima.
- Nemojte koristiti perilicu ako nije dokraja sastavljena i zatvorena.
- Pažljivo otvarajte vrata dok perilica radi jer postoji opasnost od prskanja vode.
- Nemojte stajati na vratima niti na njih odlagati teške predmete kad su otvorena. Uređaj bi se mogao prevrnuti.
- Prilikom punjenja perilice:
  1) Postavite oštre predmete tako da ne oštete brtvu vrata;

2) Upozorenje: Noževi i ostali oštri uhinjski pribor mora se staviti u košaru za pribor za jelo oštricom okrenutom nadolje, ili postaviti vodoravno u gornju košaru.

- Provjerite je li pretinac sredstva za pranje posuđa prazan nakon završetka ciklusa pranja.
- Nemojte prati plastične predmete osim ako nemaju oznaku da ih je sigurno prati u perilici.
- Za neoznačene plastične predmete provjerite upute proizvođača.
- Koristite samo sredstva za pranje i ispiranje namijenjena za perilice posuđa.
- Nikad ne koristite sapun, deterdžent za rublje ili ručno pranje posuđa.
- Ne ostavljajte vrata uređaja otvorenima – opasnost od spoticanja.
- Ako je kabel napajanja oštećen, zamijeniti ga smije samo proizvođač, njegov servisni agent ili osoba sa sličnim kvalifikacijama, kako bi se umanjio rizik od opasnosti.
- Tijekom postavljanja pazite da ne prignječite ili prekomjerno ne svijate kabel napajanja.
- Nemojte preinačavati kontrole.
- Uređaj se na glavni dovod vode mora spojiti pomoću novog crijeva. Ne upotrebljavajte rabljena crijeva.
- Maksimalan broj kompleta posuđa koje možete prati je 12.
- Maksimalni dozvoljeni pritisak dovoda vode iznosi 1 MPa.
- Minimalan dozvoljeni pritisak dovoda vode iznosi 0,04 MPa.

Zbrinjavanje

- Materijali ambalaže ovog proizvoda mogu se reciklirati. Odnesite ambalažu u odgovarajuće reciklažno dvorište ili je bacite u za to namijenjen kontejner.
- Ovaj je uređaj zabranjeno zbrinjavati s kućnim otpadom.
  Pravilno zbrinjavanje proizvoda: ovaj simbol na proizvodu ili ambalaži označava da se ovaj proizvod ne smije odlagati zajedno s kućnim otpadom. Umjesto toga, odnesite ga u odgovarajuće reciklažno dvorište za zbrinjavanje električne i elektroničke opreme. Pravilnim odlaganjem ovog proizvoda pomažete u sprečavanju mogućih štetnih posljedica, do kojih može doći uslijed nepravilnog odlaganja proizvoda. Za detaljnije informacije o recikliranju ovog proizvoda, obratite se nadležnom lokalnom uredu, komunalnoj službi ili trgovini u kojoj ste kupili proizvod.

⚠ UPOZORENJA!

- Ambalažu i dotrajali uređaj zbrinite u reciklažnom centru. Prije toga odrežite kabel napajanja i onesposobite bravu vrata kako se ne bi mogla zatvoriti.
- Kartonski dijelovi načinjeni su od recikliranog papira i treba ih zbrinuti u kontejnere za papir.
- Pravilnim odlaganjem ovog proizvoda pomažete u sprečavanju mogućih štetnih posljedica, do kojih može doći uslijed nepravilnog odlaganja proizvoda.
- Za više informacija o recikliranju ovog proizvoda kontaktirajte odgovarajući ured lokalne samouprave ili službu za zbrinjavanje komunalnog otpada.
- ZBRINJAVANJE: Nemojte zbrinjavati ovaj uređaj zajedno s nerazvrstanim gradskim otpadom. On spada u otpad koji se prikuplja zasebno.

2. Kratki vodič za uporabu

Detaljne upute za korištenje potražite u odgovarajućim poglavljima ovog priručnika.

Uključenje uređaja

Otvorite vrata, dodirnite tipku On/Off za uključenje.

Punjenje spremnika sredstvom za pranje posuđa

Otvorite poklopac (s oznakom A), napunite spremnik za glavno pranje i zatim ga zatvorite.

Sredstvo za pretpranje ide direktno u perilicu;

(Slijedite upute za uporabu!)

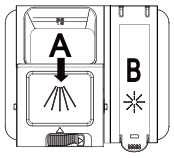

Provjera količine sredstva za ispiranje

Ako je potrebno, ulijte sredstvo za ispiranje u otvor ispod poklopca (s oznakom B).

Provjera količine soli za regeneraciju

(Samo na modelima sa sustavom omekšavanja vode.)
Električni indikator na kontrolnoj ploči (ako postoji).
Ako na kontrolnoj ploči nema indikatora za manjak soli (kod nekih modela), možete sami procijeniti kad treba dodati sol prema broju ciklusa perilice.

Punjenje košara

Za punjenje košara pogledajte poglavlje "Punjenje košara perilice".

Odabir programa

Pritisnite tipku Programme tako da zasvijetli simbol odabranog programa.
(Pogledajte poglavlje "Rukovanje")

Pokretanje perilice

Odvrnite slavinu vode, zatvorite vrata. Uređaj odmah počinje raditi.

- **Promjena programa**
  - 1. Ciklus u tijeku može se mijenjati samo ako je radio kraće vrijeme. U suprotnom je deterdžent već otpušten i voda je otekla. U tom slučaju morate opet napuniti spremnik sredstva za pranje.
    2. Otvorite vrata.
    3. Pritisnite tipku Programme duže od 3 sekunde za prekid programa u tijeku.
    4. Odaberite novi program.
    5. Ponovno pokrenite perilicu.
- **Dodavanje zaboravljenog posuđa u perilicu**
  - 1. Malo odškrinite vrata za zaustavljanje rada perilice.
    2. Kad se prskalice prestanu okretati, otvorite vrata dokraja.
    3. Dodajte posuđe.
    4. Zatvorite vrata i perilica će nastaviti s radom.
- **Ako je uređaj isključen tijekom ciklusa pranja.**
  - Ako je uređaj isključen tijekom ciklusa pranja, a kad ga ponovno uključite, opet odaberite ciklus pranja i rukujte perilicom na uobičajen način.

UPOZORENJE!

Pažljivo otvarajte vrata. Pazite na vruću paru prilikom otvaranja!

Isključenje uređaja

Po završetku ciklusa pranja, perilica će se oglasiti s 8 zvučnih signala i potom se zaustaviti. Isključite uređaj pritiskom tipke On/Off.
Ako je uređaj u stanju mirovanja, sâm će se isključiti nakon 30 minuta neaktivnosti.

Zatvorite slavinu za vodu i ispraznite košare.

Upozorenje: pričekajte oko 15 minuta prije pražnjenja perilice jer su vruće posuđe i jedaći pribor podložniji pucanju. A tako će se i posuđe bolje osušiti. Prvo počnite prazniti donju košaru.

3. Upute za uporabu

VAŽNO: *Kako biste maksimalno iskoristili performanse perilice, prije prve uporabe pročitajte sve upute.*

Upravljačka ploča

1. Tipka za uključenje/isključenje: Za uključenje/ isključenje uređaja.

2. Tipka Program: Pritisnite tipku za za odabir željenog programa.

3. Indikatoriprograma:pokazujukojiprogramste odabrali.

4. Indikatori odgođenog početka programa: pokazuju vrijeme odgode.

5. Tipke odgode početka programa: Pritisnite ih za odgođeni početak programa.

6. Tipka za pola punjenja: Za odabir pranja s napola napunjenom perilicom. (Ovu funkciju možete koristiti samo kad imate približno ili manje od 6 kompleta posuđa. Tako se troši manje vode i energije, a može se upotrebljavati s programima Intensive, Normal, ECO i 90 min.)

7. Indikator pola punjenja: ukazuje da je perilica dopola puna.

8. Indikator sredstva za ispiranje: pokazuje kad treba dodati sredstvo za ispiranje.

9. Indikator soli: pokazuje kad treba dodati sol.

Značajke perilice

Prednja strana

Stražnja strana

1	Gornja košara	4	Spremnik za sol	7	Prskalice	10	Odvodna cijev
2	Unutarnja cijev	5	Dozator	8	Sklop filtra	11	Regulator
3	Donja košara	6	Rešetka za čaše i šalice	9	Priključak za dovod vode		

4. Prije prve uporabe

Prije prve uporabe perilice:

A. Podesite omekšivač vode.
B. Dodajte 1,5 kg soli i prelijte je vodom.
C. Napunite spremnik sredstva za ispiranje.
D. Napunite spremnik za deterdžent

A. Omekšivač vode

Omekšivač vode valja podesiti ručno uz pomoć regulatora tvrdoće vode.
Omekšivač iz vode uklanjanja minerale i soli koji mogu štetno utjecati na rad uređaja.
Što voda sadrži više minerala, to je "tvrđa".
Omekšivač valja podesiti u skladu s tvrdoćom vode u vašem području. Podatak o tvrdoći vaše vode zatražite od lokalne vodoopskrbne tvrtke.

Podešavanje potrošnje soli

Perilica ima funkciju podešavanja potrošnje soli u skladu s tvrdoćom vode. Tako se potrošnja soli optimizira i prilagođava.

Molimo da za podešavanje potrošnje soli slijedite donje korake.

1. Otvorite vrata i uključite uređaj.
2. Pritisnite tipku Program duže od 5 sekundi za pokretanje podešavanja omekšivača unutar 60 sekundi od uključenja uređaja (u toj će fazi povremeno zasvijetliti indikatoriupozorenjanasolisredstvozaispiranje).
3. Pritisnite tipku Program za odabir odgovarajuće postavke u skladu s tvrdoćom vaše vode. Postavke se mijenjaju sljedećim redom: H1->H2->H3->H4->H5->H6->H1;
4. Za kraj podešavanja, pritisnite tipku On/Off ili pričekajte 5 sekundi.

TVRDOĆA VODE				Položaj regulatora	Potrošnja soli (gram/ciklus)
°dH	°fH	°Clarke	mmol/l		
0~5	0~9	0~6	0~0.94	H1(Rapid)	0
6-11	10-20	7-14	1.0-2.0	H2(90 Min)	9
12-17	21-30	15-21	2.1-3.0	H3(90 Min Rapid)	12
18-22	31-40	22-28	3.1-4.0	H4(ECO)	20
23-34	41-60	29-42	4.1-6.0	H5(ECO Rapid)	30
35-55	61-98	43-69	6.1-9.8	H6(ECO 90 Min)	60

Napomena: 1

1°dH=1.25°Clarke=1.78°fH=0.178mmol/l
°dH: Njemački stupnjevi
°fH: Francuski stupnjevi
°Clark: Britanski stupnjevi

Napomena: 2

Tvornička postavka: H3 (EN 50242)

Tvrdoću vode saznajte kod lokalne tvrtke za vodoopskrbu.

! *NAPOMENA:* Ako vaš model nema omekšivač vode, možete preskočiti ovaj dio.

OMEKŠIVAČ VODE
Tvrdoća vode razlikuje se od mjesta do mjesta. Koristite li s vašom perilicom tvrdu vodu, na posuđu i jedaćem priboru stvaraju se naslage.
Uređaj je opremljen posebnim omekšivačem koji koristi spremnik za sol posebno namijenjen elimininiranju kamenca i minerala iz vode.

B. Dodavanje soli u omekšivač

Uvijek upotrebljavajte sol namijenjenu perilicama posuđa.
Spremnik za sol nalazi se ispod donje košare, a treba ga napuniti prema uputama u nastavku.

Upozorenje!

- Upotrebljavajte isključivo sol namijenjenu perilicama posuđa! Bilo koja druga sol koja nije izričito namijenjena uporabi u perilicama, pogotovo kuhinjska sol, može oštetiti omekšivač vode. Proizvođač se odriče odgovornosti i ne daje nikakva jamstva u slučaju šteta nastalih uslijed korištenja neprikladne soli.
- Sol dodajte samo prije pokretanja programa pranja.
  To će onemogućiti da na dnu perilice ostanu zrna soli ili slana voda, što može uzrokovati koroziju.

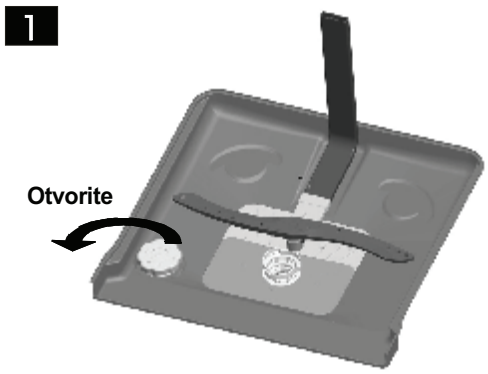

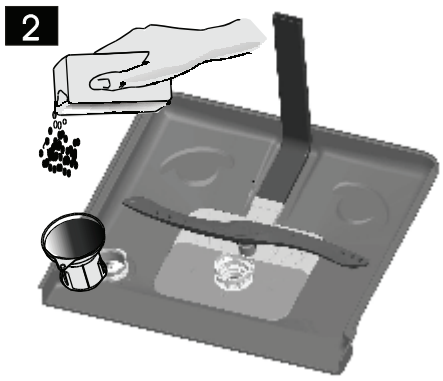

A Izvadite donju košaru pa odvrnite i skinite čep sa spremnika soli. 1

B Postavite kraj lijevka (isporučen) u otvor i uspite oko 1,5 kg soli.

C Napunite spremnik vodom do oznake maksimuma. Normalno je da iz spremnika za sol iscuri malo vode. 2

D Nakon punjenja spremnika čvrsto zatvorite čep.

E Indikator upozorenja na sol će se isključiti nakon što spremnik napunite solju.

F Pokrenite program pranja odmah nakon punjenja spremnika solju (savjetujemo da taj program bude kratak). U suprotnom bi se sustav filtriranja, pumpa ili drugi važni dijelovi perilice mogli oštetiti od slane vode. Tonije pokrivenojamstvom.started

NAPOMENA:

1. Spremnik za sol valja dopuniti samo kad na kontrolnoj ploči zasvijetli indikator upozorenja na sol. Indikator upozorenja može ostati svijetliti i nakon dodavanja soli, ovisno o tome koliko se brzo otapa.
   Ako na kontrolnoj ploči nema indikatora za manjak soli (kod nekih modela), možete sami procijeniti kad treba dodati sol prema broju ciklusa perilice.
2. Ako se sol prospe, pokrenite kratki ili program namakanja kako biste je uklonili.

C. Punjenje spremnika sredstva za ispiranje

Spremnik sredstva za ispiranjer

Sredstvo za ispiranje ispušta se tijekom završnog ispiranja za sprečavanje mrlja i pruga koje na posuđu mogu ostaviti kapljice vode. Također pomaže pri sušenju jer omogućava slijevanje vode s posuđa. Vaša je perilica namijenjena uporabi s tekućim sredstvima za ispiranje. Spremnik sredstva za ispiranje nalazi se unutra, na vratima pokraj spremnika za deterdžent. Za punjenje spremnika otvorite čep i ulijte sredstvo za ispiranje dok indikator razine posve ne pocrni. Kapacitet spremnika sredstva za ispiranje iznosi oko 110 ml.

Funkcija sredstva za ispiranje

Sredstvo za ispiranje automatski se dodaje tijekom završnog ispiranja i osigurava temeljito sušenje bez mrlja i pruga na posuđu.

Upozorenje!

Upotrebljavajte samo sredstva za ispiranje poznatih proizvođača. Nikad ne punite spremnik drugim tekućinama (npr. sredstvima za pranje, deterdžentima). To može oštetiti uređaj.

Kad napuniti spremnik sredstva za ispiranje

Ako na pokazivaču svijetli indikator upozorenja na sredstvo za ispiranje, to znači da ga morate dodati.

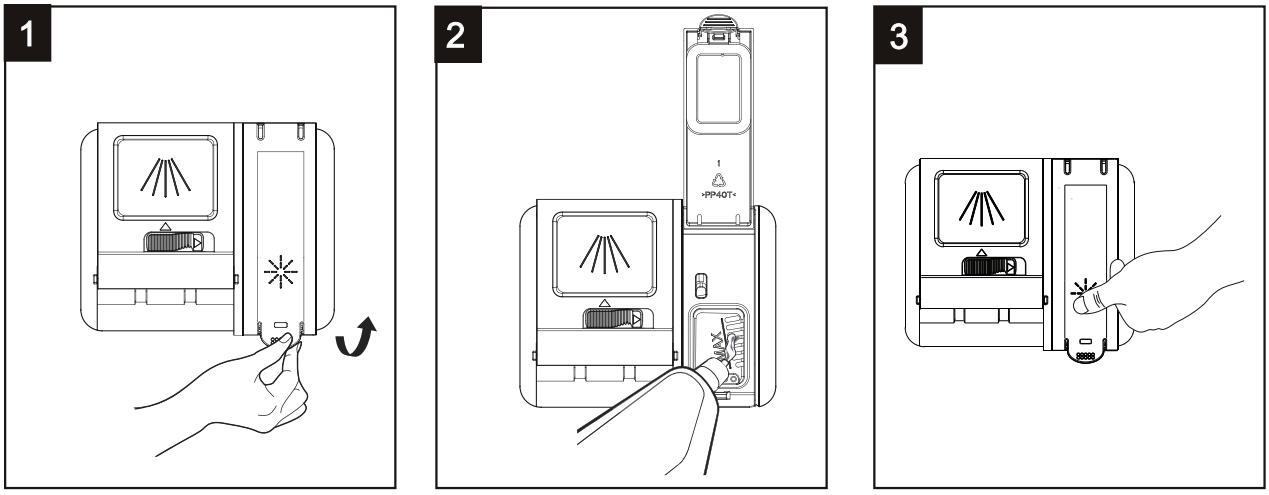

1 Podignite poklopac spremnika sredstva za ispiranje za ručku.
2 Ulijte sredstvo za ispiranje u spremnik i pazite da se ne prelije.
3 Zatvorite poklopac.

NAPOMENA: *Krpom uklonite višak sredstva za ispiranje koje se prolilo tijekom ulijevanja kako biste izbjegli stvaranje prekomjerne pjene kod sljedećeg pranja. Ne zaboravite vratiti čep prije zatvaranja vrata perilice.*

Podešavanje spremnika sredstva za ispiranje

Za bolje rezultate sušenja s ograničenom količinom sredstva za ispiranje, perilica je dizajnirana tako da potrošnju možete podesiti sami. Slijedite donje korake.

1. Spojite perilicu na napajanje i uključite je.
2. Unutar 60 sekundi nakon koraka 1, pritisnite tipku Program duže od 5 sekundi i zatim tipku za odgodu programa za pokretanje podešavanja. Indikator sredstva za ispiranje treperi frekvencijom od 1 Hz.
3. Pritisnite tipku Program za odabir odgovarajuće postavke u skladu s tvrdoćom vaše vode. Postavke se mijenjaju sljedećim redom: D1->D2->D3->D4->D5->D1.
   Spremnik ispušta više sredstva za ispiranje uz D5 nego uz drugu postavku. Tvornička je postavka D3.
4. Podešavanje se prekida nakon 5 sekundi neaktivnosti ili pritiskom tipke za uključenje/isključenje.

NAPOMENA:

Postupno povećavajte dozu ako na posuđu nakon pranja primijetite kapljice vode ili mrlje od kamenca. Smanjite je ako nakon pranja primijetite bjelkaste mrlje na posuđu ili plavkaste naslage na oštricama noževa.

D. Funkcija deterdženta

Kemijski sastojci deterdženta nužni su za rastvaranje, skidanje i uklanjanje svih nečistoća iz perilice. Za tu je namjenu prikladna većina komercijalnih deterdženata.

Upozorenje!

Pravilna uporaba deterdženta
Koristite deterdžent namijenjen isključivo za uporabu u perilicama posuđa. Deterdžent uvijek mora biti svjež i suh.
Nemojte stavljati deterdžent u prahu u spremnik dok posuđe ne bude spremno za pranje.

Deterdženti

Postoje tri vrste deterdženta:
1. S fosfatom i klorom
2. S fosfatom bez klora
3. Bez fosfata i bez klora

Deterdženti u prahu obično su bez fosfata. Stoga nije navedena funkcija fosfata na omekšivač vode. U tom slučaju preporučamo da spremnik napunite solju čak i kad je tvrdoća vode samo 6 °dH. Ako se deterdženti bez fosfata koriste kad je voda tvrda, često se na posuđu i čašama pojavljuju bijele mrlje. U tom slučaju za bolje rezultate dodajte još deterdženta. Deterdženti bez klora samo malo izbjeljuju. Tvrdokorne i mrlje u boji neće biti uklonjene u potpunosti. U tom slučaju odaberite program na višoj temperaturi

Koncentrirani deterdžent

Temeljem njihova kemijskog sastava, deterdžente možemo podijeliti na dvije temeljne vrste:
- klasične, alkalne deterdžente s nadražujućim sastojcima
- nisko alkalne, koncentrirane deterdžente s prirodnim enzimima

Deterdžent u tabletama

Deterdženti u tabletama različitih proizvođača rastapaju se različitim brzinama.
Zato se kod kratkih programa neki deterdženti u tableti ne mogu rastopiti i razviti puno djelovanje. Zato deterdžente u tabletama koristite s dugim programima kako biste osigurali potpuno uklanjanje ostataka deterdženta.

Ladica za deterdžent

Spremnik je potrebno ponovno napuniti prije početka svakog ciklusa pranja pridržavajući se uputa navedenih u tablici ciklusa pranja. Vaša perilica koristi manje deterdženta i sredstva za ispiranje nego klasična perilica posuđa. Obično je potrebna samo jedna žlica deterdženta za normalnu količinu posuđa. Za prljavije posuđe potrebna je veća količina deterdženta. Uvijek stavljajte deterdžent neposredno pred pokretanje perilice posuđa, u suprotnome bi se mogao navlažiti i nedovoljno se rastopiti.

Potrebna količina deterdženta

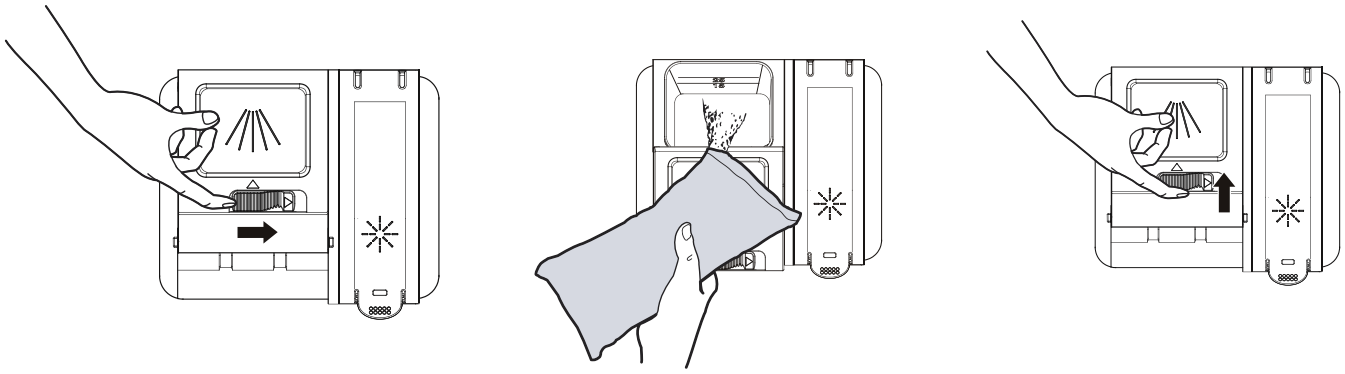

Stavljanje deterdženta

Napunite spremnik za glavno pranje i zatim ga zatvorite.

Sredstvo za pretpranje ide direktno u perilicu.

⚠ *NAPOMENA:*

- Ako je poklopac zatvoren: pritisnite tipku za otpuštanje. Poklopac će se otvoriti.
- Uvijek dodajte deterdžent neposredno prije pokretanja ciklusa pranja.
- Upotrebljavajte samo deterdžente poznatih proizvođača.

⚠ UPOZORENJE!

Deterdžent za perilice posuđa je korozivan!
Pazite da ostane izvan dohvata djece.

⚠ *NAPOMENA:*

- Podatke o količinama deterdženta za pojedini program naći ćete na posljednjoj stranici.
- Imajte na umu da su razlike moguće, ovisno o stupnju zaprljanosti i tvrdoći vode.
- Molimo da se pridržavate preporuka proizvođača navedenih na ambalaži deterdženta.

5. Priprema i stavljanje posuđa u perilicu

Preporuke

- Kupujte posuđe i pribor označen kao siguran za perilicu posuđa.
- Upotrijebite blagi deterdžent koji je opisan kao "prikladan za posuđe". Ako je potrebno, potražite dodatne informacije od proizvođača deterdženta.
- Za posebne predmete odaberite program sa što nižom mogućom temperaturom.
- Kako biste spriječili oštećenje, nemojte vaditi čaše i pribor za jelo iz perilice posuđa odmah nakon dovršetka programa.

Pranje sljedećeg posuđa/pribora za jelo

Nije prikladno u perilici posuđa:

- Pribor za jelo s drškama od drva, roga, porculana ili sedefa
- Plastični predmeti neotporni na toplinu
- Stariji lijepljeni pribor za jelo koji nije otporan na toplinu
- Povezani pribor za jelo i posuđe
- Kositreno ili bakreno posuđe
- Kristalno staklo
- Čelični predmeti podložni hrđanju
- Drveni pladnjevi
- Predmeti od sintetičkih vlakana

Djelomično je prikladno:

- Određene vrste stakla mogu izgubiti sjaj nakon mnogobrojnih pranja
- Srebrni i aluminijski dijelovi skloni su izbljeđivanju tijekom pranja
- Glazirani uzorci mogu izblijedjeti uslijed čestog pranja

Preporuke za punjenje i pražnjenje perilice

(Za najbolje rezultate rada perilice posuđa pridržavajte se sljedećih smjernica za njezino punjenje. Značajke i izgled košara i košarice za pribor za jelo mogu se razlikovati od vašeg modela.)

Uklonite višak hrane s posuđa i pribora za jelo. Omekšajte ostatke zagorjele hrane u posudama.
Nije nužno ispirati posuđe pod mlazom vode.
Perilicu posuđa punite na sljedeći način:

1. Predmete poput šalica, čaša, lonaca/tava i sl. okrenite prema dolje.
2. Zakrivljene predmete, ili one s udubljenjima, potrebno je staviti poprijeko, tako da se s njih može slijevati voda.
3. Sav pribor za jelo postavite na siguran način tako da se ne može prevrnuti.
4. Sav pribor stavite tako da se prskalice mogu slobodno okretati tijekom pranja.

NAPOMENA: Vrlo male predmete ne smijete prati u perilici posuđa jer bi lako mogli ispasti iz košare.

- Stavite šuplje predmete poput šalica, čaša i lonaca itd. naopako kako se u njima ne bi zadržavala voda.
- Stavite posuđe i pribor za jelo tako da ne leže jedni u drugima ili jedni preko drugih.
- Pazite da se čaše međusobno ne dodiruju kako se ne bi oštetile.
- Velike predmete koji se teže peru stavite u donju košaru.
- Gornja košara namijenjena je za osjetljivije i laganije posuđe poput čaša, šalica za kavu i čaj.
- Noževi dugih oštrica postavljeni uspravno predstavljaju moguću opasnost!
- Dugi i/ili oštri komadi pribora za jelo, poput noževa, moraju biti smješteni u vodoravnom položaju u gornju košaru.
- Nemojte prepunjavati perilicu posuđa. To je važno za dobre rezultate i razboritu potrošnju energije.

Vađenje posuđa

Kako voda ne bi kapala s gornje u donju košaru, preporučujemo da prvo ispraznite donju košaru, a tek zatim gornju.

■ Metoda stavljanja uobičajenog posuđa

Punjenje gornje košare

Gornja košara namijenjena je za osjetljivije i laganije posuđe poput čaša, šalica za kavu i čaj i tanjurića, zatim tanjure, zdjelice i plitke tave (ako nisu previše prljavi). Stavite tanjure i posuđe za kuhanje tako da ih mlaz vode ne može pomaknuti.

UNUTRA

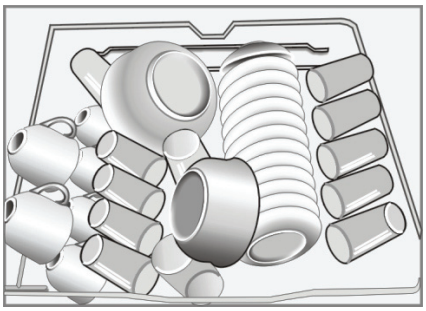

Punjenje donje košare

Preporučujemo da u donju košaru stavite velike predmete i one koji se najteže peru: lonce, tave, poklopce, pladnjeve za posluživanje i zdjele, kao što je prikazano na donjoj slici. Preporučuje se staviti pladnjeve za posluživanje i poklopce sa strane u košare kako ne biste spriječili okretanje gornje prskalice.

UNUTRA

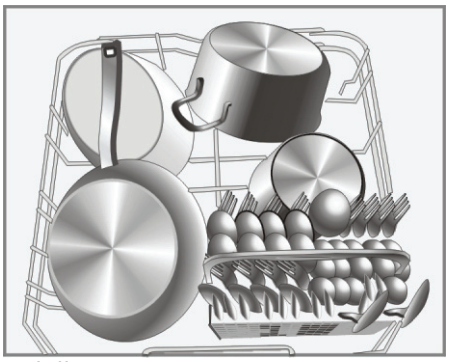

Zapamtite sljedeće:

- Lonce, zdjele za posluživanje itd. morate uvijek staviti okrenute nadolje.
- Duboke lonce morate ukositi kako biste omogućili istjecanje vode.
- Donja košara ima sklopive šiljke tako da stanu širi lonci ili više lonaca i tava.

Podešavanje gornje košaret

Visinu gornje košare možete podesiti tako da napravite više prostora za veći pribor i u gornjoj i u donjoj košari. Visina gornje košare može se prilagoditi postavljanjem kotačića na različitu visinu na vodilicama. Duže predmete, pribor za posluživanje, žlice za salatu i noževe valja postaviti na policu tako da ne ometaju okretanje prskalica.

Donji položaj

Gornji položaj

Kotačići

Savijanje polica za šalice prema natrag

Za bolje raspoređivanje lonaca i tava, šiljci se mogu preklopiti kako je prikazano na slici desno.

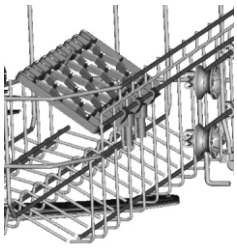

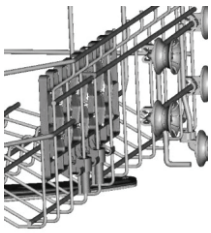

Preklapanje šiljaka donje košare

Za bolje raspoređivanje lonaca i tava, šiljci se mogu preklopiti kako je prikazano na slici desno.

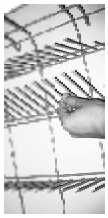

Košara za jedaći pribor

Jedaći pribor stavite u za to namijenjenu košaru s ručkama okrenutima prema dolje. Ako rešetka ima bočne košare, žlice valja staviti odvojeno u odgovarajuće utore, a dugački pribor za jelo treba položiti vodoravno na prednjem dijelu gornje košare kao na slici.

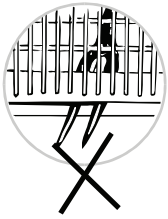

UPOZORENJA!

- Pazite da jedaći pribor ne proviruje kroz dno košare.
- Oštar pribor uvijek stavite s oštrim vrhom dolje!

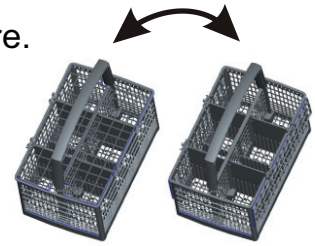

Za osobnu sigurnost i vrhunske rezultate pranja, jedaći pribor stavite u košaru pazeći na sljedeće:

- **Da se pribor međusobno ne dodiruje.**
- **Pribor postavite s drškama prema dolje.**

6. Pokretanje programa pranja

Tablica ciklusa pranja

NAPOMENA: (★) znači da treba dodati sredstvo za ispiranje.

Program	Informacije o odabiru ciklusa	Opis ciklusa	Deterdžent pretpranje/ glavno pranje	Trajanje (min.)	Struja (Kwh)	Voda (l)	Sredstvo za ispiranje
Intenzivno	Za jače zaprljano posuđe te za standardno prljave lonce, tave, tanjure i sl. sa sasušenim ostacima hrane.	Pretpranje (50°C) Pranje (60°C) Ispiranje Ispiranje Ispiranje (70°C) Sušenje	*5/25g* *1 ili 2 komada*	170	1.6	18.5	★
Standardni program	Za standardno zaprljano posuđe poput lonaca, tanjura, čaša i manje zaprljanih tava.	Pretpranje (45°C) Pranje (55°C) Ispiranje Ispiranje (65°C) Sušenje	*5/25g* *1 ili 2 komada*	180	1.3	15	★
ECO *(*EN 50242)*	To je standardni ciklus pranja. Pogodan je za pranje normalno zaprljanog posuđa i najučinkovitiji je program u smislu kombinirane potrošnje energije i vode za tu vrstu posuđa.	Pretpranje Pranje (45°C) Ispiranje (65°C) Sušenje	*5/25g* *1 ili 2 komada*	190	0.91	11	★
90 min	Za standardno zaprljano posuđe koje treba brzo pranje.	pranje (65°C) Ispiranje Ispiranje (65°C) Sušenje	*30g* *1 komad*	90	1.35	12.5	★
Brzo	Kraće pranje za slabije zaprljano posuđe.	Pranje (45°C) Ispiranje (50°C) Ispiranje (55°C)	*25g*	30	0.75	11	★

NAPOMENA:

**EN 50242: Ovaj program služi za testiranje. Ovo su informacije za testiranje kompatibilnosti u skladu sa standardom EN 50242*

- Kapacitet: 12 kompleta
- Položaj gornje košare: gornji kotačići na vodilicama
- Postavke sredstva za ispiranje: 6
- PI: 0,49 W; Po: 0,45 W

Uključivanje uređaja

Pokretanje ciklusa pranjah

1. Izvucite donju i gornju košaru, stavite posuđe i gurnite ih natrag.
   Preporučujemo da posuđe stavite prvo u donju, zatim u gornju košaru (pogledajte poglavlje “Punjenje perilice”).
2. Uspite deterdžent (pogledajte poglavlje “Sol, deterdžent i sredstvo za ispiranje”).
3. Spojite utikač u utičnicu. Napajanje je 220-240 V AC/50 HZ, specifikacija utičnice je10 A 250 V AC.
   Uvjerite se da je dovod vode otvoren na maksimum, do punog pritiska.
4. Otvorite vrata, pritisnite tipku za uključenje/isključenje, nakon čega zasvijetli žaruljica uključenja/isključenja.
5. Pritisnite tipku Program, a programi pranja se izmjenjuju sljedećim redom:
   Eco →90min→Rapid→Intensive →Normal→Eco;
   Ako je odabran program, zasvijetlit će odgovarajuća žaruljica. Zatim zatvorite vrata i perilica će pokrenuti ciklus.

Promjena programa dok je ciklus u tijeku

Postupak:

1. Kad je ciklus u tijeku, možete ga promijeniti samo ako je kratko radio. U suprotnom, deterdžent je možda već otpušten, a uređaj je možda već povukao vodu za pranje. U tom slučaju potrebno je ponovno napuniti spremnik deterdženta (pogledajte poglavlje dio “Stavljanje deterdženta”).

2. Otvorite vrata, pritisnite tipku programa dulje od 3 sekunde za isključenje uređaja u pripravno stanje i zatim možete promijeniti program na željenu postavku ciklusa (pogledajte poglavlje “Pokretanje ciklusa pranja ...”).

NAPOMENA:

Ako otvorite vrata tijekom ciklusa pranja, perilica ulazi u pauzu. Indikator programa prestaje treperiti i svake minute će se oglašavati zvučni signal sve dok ne zatvorite vrata. Nakon zatvaranja vrata perilica nastavlja s radom.

Zaboravili ste staviti određeno posuđe?

Zaboravljeno posuđe možete dodati u bilo kojem trenutku prije nego što počne ispuštanje deterdženta.

1. Malo otvorite vrata.
2. Kad se prskalice prestanu okretati, otvorite vrata dokraja.
3. Dodajte posuđe.
4. Zatvorite vrata.
5. Perilica će nastaviti s radom.

Na kraju ciklusa pranja

Po završetku ciklusa pranja, perilica će se oglasiti s zvučnim signalom u trajanju 8 sekundi i potom se zaustaviti.
Isključite perilicu tipkom za uključenje/isključenje, zatvorite dovod vode i otvorite vrata perilice.
Pričekajte nekoliko minuta prije pražnjenja perilice jer su vruće posuđe i jedaći pribor podložniji pucanju.
Tako će se posuđe i bolje osušiti.

■ Isključivanje perilice

Indikator programa svijetli ali ne treperi – samo u tom slučaju program je dovršen.
1.Otvorite vrata. Isključite perilicu pritiskom tipke za uključenje/isključenje.
2.Zatvoriteslavinu!

■ Pažljivo otvarajte vrata.

Vruće posuđe osjetljivo je na udarce. Zato je potrebno ostaviti posuđe da se ohladi u perilici približno 15 minuta prije nego što ga izvadite iz uređaja.
Otvorite vrata perilice, ostavite ih odškrinutima i pričekajte nekoliko minuta prije nego što počnete vaditi posuđe. Tako će posuđe biti hladnije, a sušenje bolje.

■ Pražnjenje perilice

Normalno je da je unutrašnjost perilice posuđa mokra.
Prvo ispraznite donju, zatim gornju košaru. Na taj ćete način izbjeći kapanje zaostale vode s gornje košare na posuđe u donjoj košari.

⚠ UPOZORENJE!

Opasno je otvarati vrata tijekom pranja, jer bi vas vruća voda mogla opeći.

7. Održavanje i čišćenje

Sustav filtriranja

Filtar sprečava ulazak većih ostataka hrane ili drugih predmeta u pumpu.
Ostaci mogu začepiti filtar, u tom slučaju potrebno ih je ukloniti.

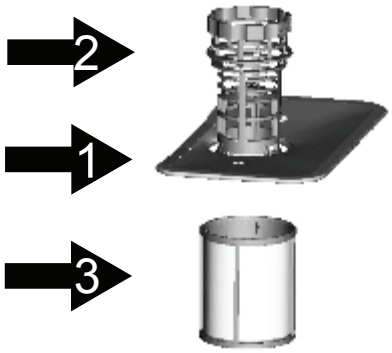

Sustav filtriranja sastoji se od grubog filtra, glavnog filtra i mikrofiltra (finog filtra).

Glavni filtar 1
Posebni mlaz donje prskalice djeliće hrane i prljavštine pretvara u prah koje potom ovaj filtar zaustavlja, nakon čega ih ispire i odnosi voda.

Grubi filtar 2
Veći predmeti, poput komadića kostiju ili stakla, koji mogu začepiti odvod, zaustavljaju se u grubom filtru. Za uklanjanje predmeta koje zaustavi filtar, lagano stisnite poklopac na vrhu filtra i izvucite ga.

Fini filtar 3
Ovaj filtar zadržava nečistoću i ostatke hrane u području sifona te sprječava ponovno prljanje posuđa tijekom ciklusa pranja.

Sklop filtra

Filtar učinkovito uklanja čestice hrane iz vode za pranje i omogućava njezino recikliranje tijekom ciklusa. Za najbolje rezultate, filtar treba redovito čistiti. Zato je poželjno ukloniti veće čestice zaustavljene u filtru nakon svakog ciklusa pranja ispiranjem polukružnog filtra i njegova omotača pod mlazom vode. Za vađenje filtra povucite ručicu omotača prema gore.

⚠ UPOZORENJE!

- Perilica se ne nikad smije koristiti bez filtara.
- Nepravilno vraćanje filtra na mjesto može smanjiti učinkovitost uređaja te oštetiti posuđe i pribor.

1

Korak 1: Okrenite filtar suprotno od smjera kazaljki sata.

2

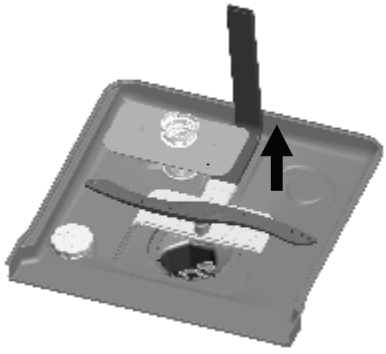

Korak 2: Podignite sklop filtra.

⚠ ***NAPOMENA:*** *Ovim postupkom od koraka 1 do koraka 2, sklop filtara se uklanja; obrnutim postupkom, od koraka 2 do koraka 1, sustav filtara se vraća na mjesto.*

Napomene:

- Nakon svake uporabe perilice, provjerite jesu li filtri čisti kako biste spriječili buduća začepljenja.
- Odvijanjem grubog filtra možete izvaditi sklop filtara. Uklonite sve ostatke hrane i operite filtre pod mlazom vode.

⚠ *NAPOMENA:* Poželjno je očistiti cijeli sklop filtara jednom tjedno.

Čišćenje filtra

Grubi i fini filtar očistite četkom. Ponovno sastavite dijelove filtra kao na stranici 15 i vratite cijeli sklop u perilicu posuđa, tako da ga stavite na mjesto i pritisnete prema dolje.

⚠ UPOZORENJE! Prilikom čišćenja filtara, pazite da ih ne udarite. U suprotnome, filtri bi se mogli iskriviti i učinkovitost perilice posuđa mogla bi se smanjiti.

Održavanje perilice posuđa

Upravljačku ploču možete očistiti lagano navlaženom krpom.
Nakon čišćenja, dobro je osušite.

Za vanjske površine, koristite kvalitetan vosak za poliranje.
Za čišćenje bilo kojeg dijela perilice nikad nemojte koristiti oštre predmete, čeličnu vunu ili grube spužve.

Čišćenje vrata

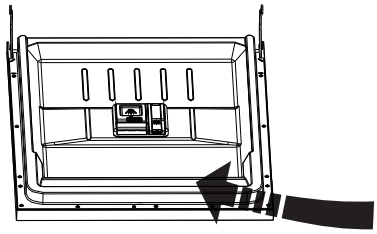

Za čišćenje ruba oko vrata upotrijebite samo mekanu, toplu i vlažnu krpu. Kako voda ne bi prodrla u bravu na vratima i električne komponente, nemojte koristiti sredstvo za čišćenje u spreju bilo koje vrste.

⚠ UPOZORENJE!

- Nikad nemojte koristiti sredstvo za čišćenje u spreju za vrata jer bi to moglo oštetiti bravu ili električne komponente.
- Nemojte koristiti abrazivna sredstva ili određene papirnate ručnike jer postoji opasnost od ogrebotina ili ostavljanja mrlja na površini od nehrđajućeg čelika.

Zaštita od smrzavanja

Poduzmite potrebne mjere za zaštitu od smrzavanja perilice posuđa zimi. Nakon svakog ciklusa pranja postupite na sljedeći način:

1. Odspojite perilicu s napajanja.
2. Zatvorite dovod vode i odvojite cijev za dovod vode od ventila vode.
3. Izbacite vodu iz dovodnog crijeva i ventila za vodu. (Sakupite vodu u lonac)
4. Ponovno priključite dovodno crijevo na ventil za vodu.
5. Izvadite filtar s dna odjeljka za pranje i spužvom pokupite vodu sakupljenu u sifonu.

⚠ *NAPOMENA:* *Ako vaša perilica posuđa ne radi zbog leda, obratite se profesionalnim serviserima.*

Čišćenje prskalica

Potrebno je redovito čistiti prskalice jer će kemikalije u tvrdoj vodi začepiti njihove mlaznice i ležajeve.

Za skidanje gornje prskalice, pridržite maticu, okrenite prskalicu u smjeru kazaljke na sata i skinite je.

Za skidanje donje prskalice, izvucite je prema gore.

Operite prskalice u toploj vodi sa sapunicom i očistite mlaznice mekanom četkom. Dobro ih isperite i vratite na mjesto.

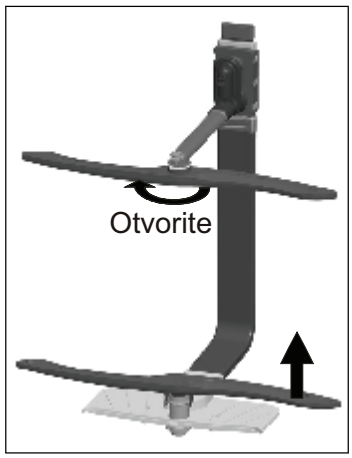

Kako održavati perilicu posuđa

■ Nakon svakog pranja

Nakon svakog pranja zatvorite dovod vode i ostavite vrata odškrinuta tako da se vlaga i mirisi ne zadrže u unutrašnjosti perilice.

■ Izvucite kabel napajanja iz utičnice

Prije čišćenja ili održavanja, uvijek izvucite utikač kabela napajanja iz utičnice.

■ Nemojte koristiti otapala ili abrazivna sredstva za čišćenje

Za čišćenje vanjskih i gumenih dijelova perilice posuđa nemojte koristiti otapala ili abrazivna sredstva za čišćenje. Koristite samo krpu i toplu vodu sa sapunicom. Za uklanjanje mrlja s unutrašnjih površina koristite krpu navlaženu u vodi i malo octa, ili sredstvo za čišćenje izričito namijenjeno perilicama posuđa.

■ U slučaju duljeg nekorištenja

Preporučuje se da pokrenete ciklus pranja s praznom perilicom posuđa i kad završi izvucite kabel napajanja iz utičnice, zatvorite dovod vode i ostavite vrata perilice odškrinuta. To će produžiti vijek trajanja brtva i spriječiti stvaranje mirisa unutar uređaja.

■ Pomicanje uređaja

Ako je potrebno pomaknuti uređaj, pokušajte ga držati okomitom položaju. Ako je apsolutno nužno, polegnite ga s poleđinom prema dolje.

■ Brtve

Jedan uzroka neugodnih mirisa u perilici jest hrana koja je zapela u brtvama. Povremeno čišćenje vlažnom spužvom spriječit će tu pojavu.

8. Upute za ugradnju

⚠ *Pažnja:*

Spajanje crijeva i spajanje na struju povjerite profesionalcima.

⚠ *Upozorenje*

Opasnost od strujnog udara.
Prije ugradnje perilice isključite je s napajanja.

Ako to ne učinite, izlažete se opasnosti sa smrtnim posljedicama ili strujnom udaru.

Priprema za postavljanje

Perilicu valja ugraditi blizu postojećeg dovoda vode, odvodnih cijevi i strujne utičnice.
Jedna strana perilice treba biti postavljena tako da se mogu spojiti odvodna crijeva.

Napomena: pogledajte pribor koji ste dobili uz perilicu (kuka za dekorativnu ploču, vijak).

Molimo da pažljivo pročitate upute za ugradnju.

Ilustracije prikazuju dimenzije ugradbenog elementa i položaj perilice

Prije pomicanja perilice na mjesto ugradnje valja napraviti neke pripreme.

1 Odaberite mjesto blizu sudopera kako biste mogli spojiti dovodna i odvodna crijeva (slika 1).

2 Ugrađujete li perilicu u kut elementa, ostavite mjesta (kao na slici 2) za otvaranje vrata.

【Slika 1】

Dimenzije otvora elementa
Manje od 5 mm između vrha perilice i elementa, vrata u ravnini s elementom.

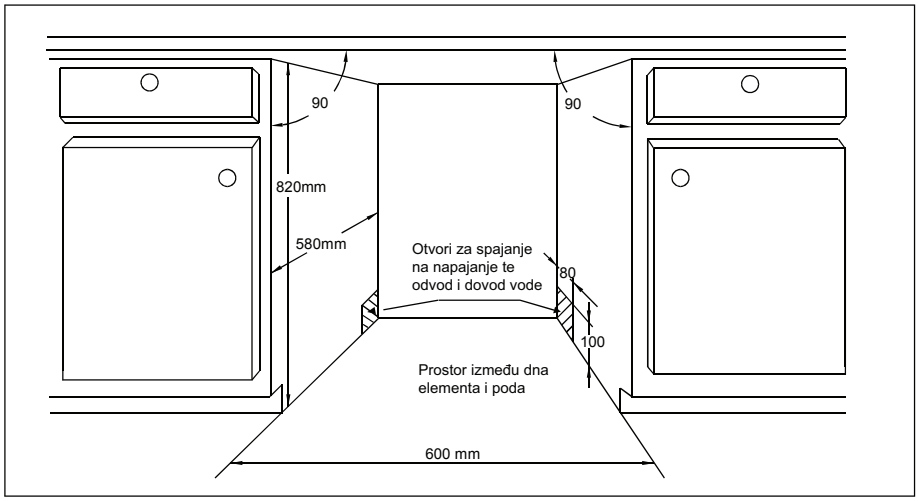

【Slika 2】

Minimalan razmak za otvaranje vrata

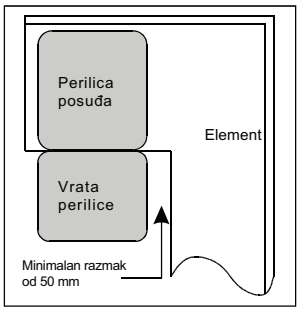

● Dimenzije i postavljanje ukrasne ploče

1 Dimenzije ukrasne drvene ploče prikazane su na slici 3.

【Slika 3】

Dimenzije ukrasne ploče moraju biti kao na ilustraciji.

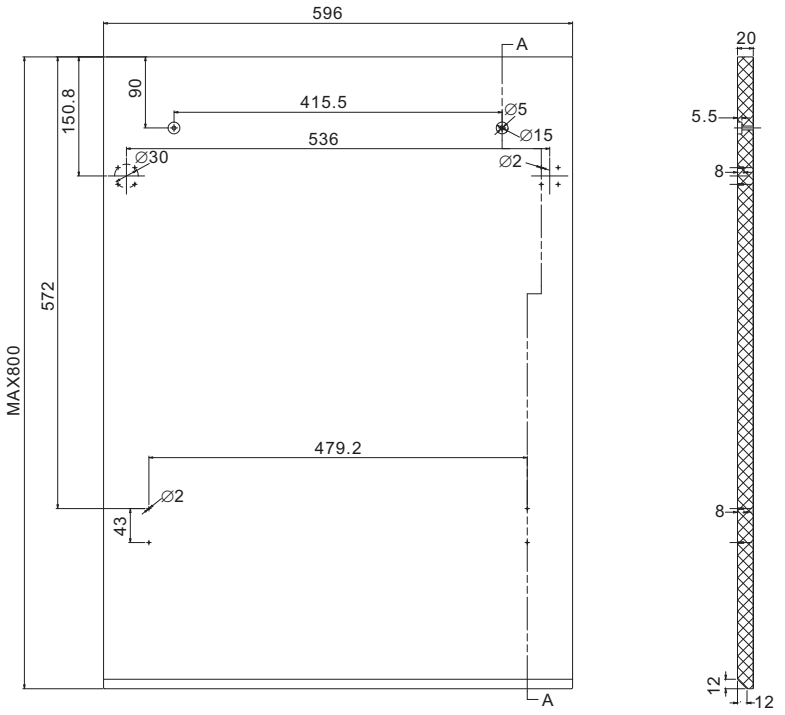

(jedinica: mm)

2 Postavite kuku na ukrasnu drvenu ploču i umetnite kuku u otvor na vratima perilice (slika 4a).
Nakon postavljanja ploče, vijcima je pričvrstite na vrata perilice (slika 4b).

【Slika 4a】

Postavljanje ukrasne ploče

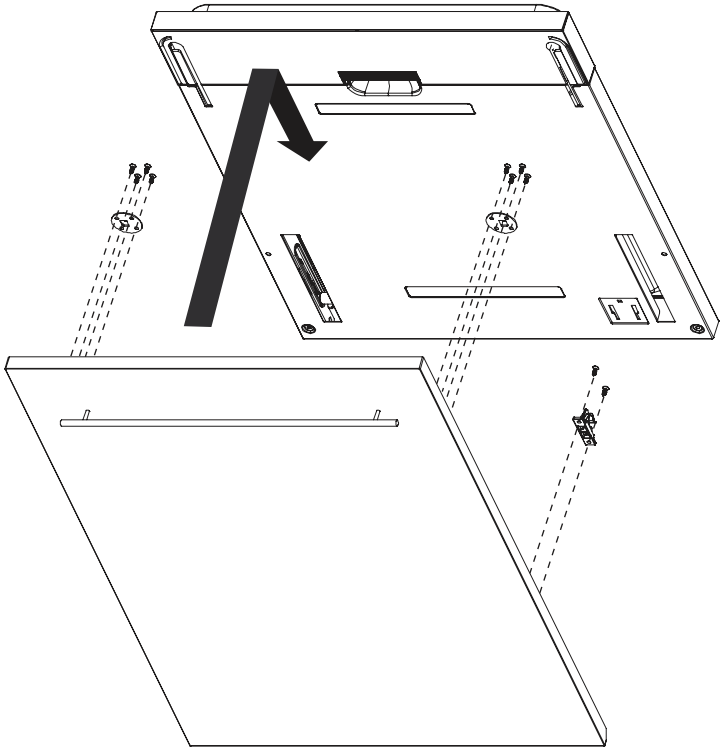

● Spajanje odvodnih crijeva

Stavite odvodno crijevo u odvod minimalnog promjera od 40 mm, ili pustite da voda otječe u sudoper, pazeći da se crijevo ne savija ili gnječi. Odvodno crijevo mora biti postavljeno na visinu manju od 1000 mm.

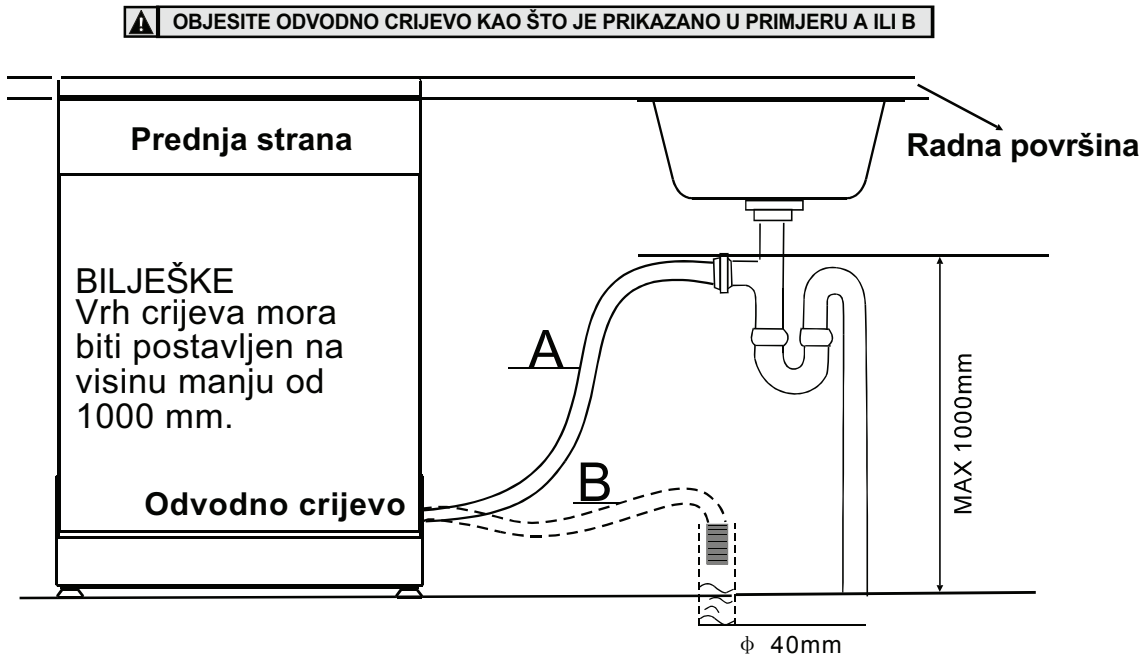

● Koraci ugradnje perilice

1 Postavite vrata elementa na vrata perilice pomoću isporučenih nosača. Pogledajte dijagram za postavljanje nosača.

2 Spojite dovodno crijevo na dovod hladne vode.

3 Spojite odvodno crijevo. Pogledajte dijagram. (Slika 6)

4 Spojite kabel napajanja.

5 Zalijepite traku za zaštitu od kondenzacije ispod dna elementa. Pazite da je u ravnini s rubom elementa.

6 Postavite perilicu na željeno mjesto. (ilustracija 3)

7 Nivelirajte perilicu. Stražnja nožica može se podesiti s prednje strane perilice tako da imbus ključem zakrenete vijak u sredini postolja perilice (ilustracija 4A). Za podešavanje prednjih nožica upotrijebite ravni odvijač. Njime okrećite nožice dok perilica ne bude ravna (ilustracija 4B).

8 Perilica mora biti dobro učvršćena na mjestu. Postoje dva načina za to:

A. Umetnite kuku za ugradnju u utor na bočnoj stranici i drvenim je vijcima učvrstite na radnu površinu (ilustracija 5).

B. Mramorna ili granitna radna površina: Pričvrstite bočnu stranicu vijkom. (Ilustracija 6)

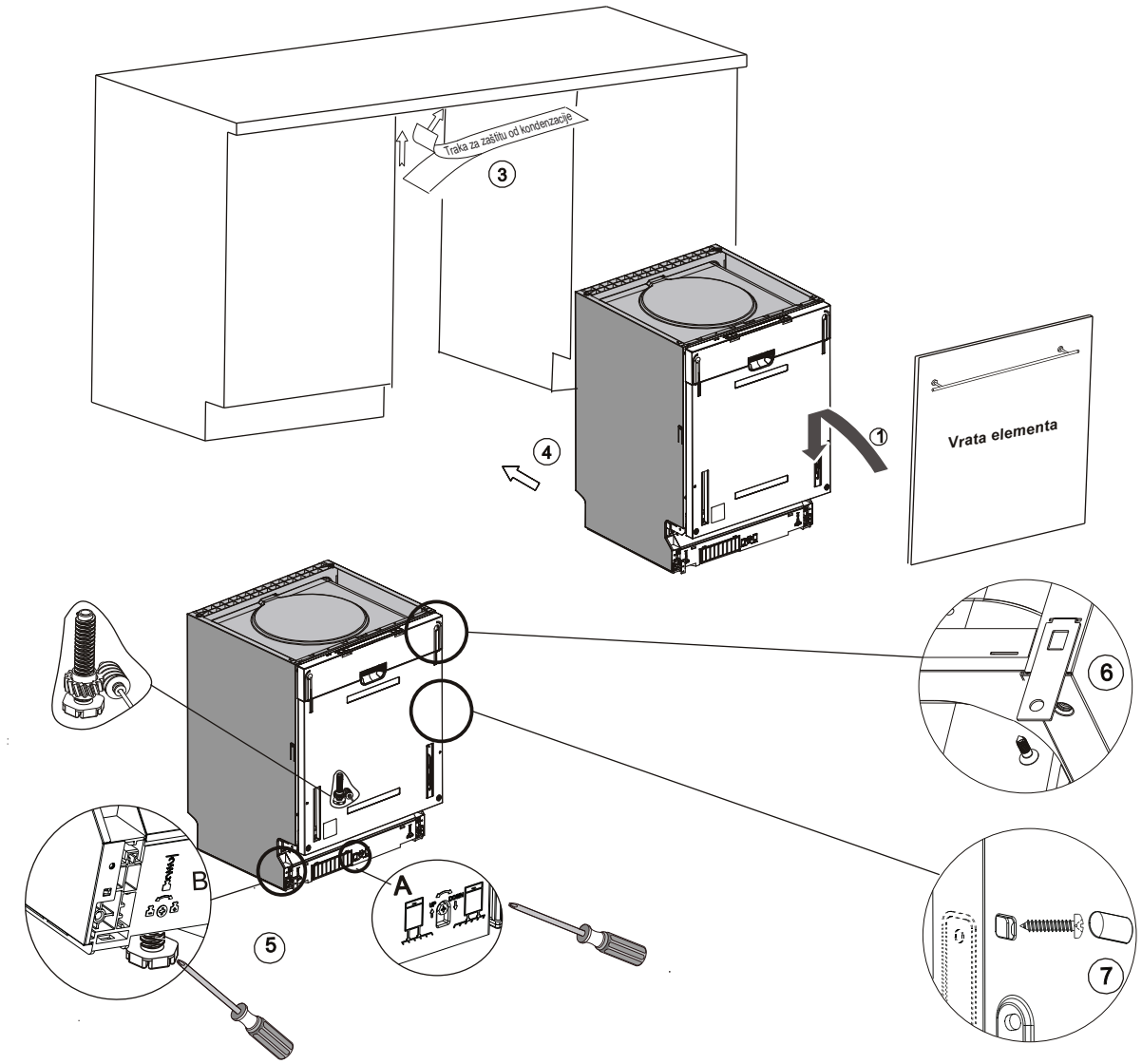

【Slika 7】

Perilica mora biti nivelirana kako bi davala optimalne rezultate pranja.

1 Prislonite libelu na vrata i vodilicu košare u perilici kao na slici kako biste provjerili je li perilica ravna.

2 Nivelirajte perilicu podešavanjem svake od tri nožice zasebno.

3 Prilikom niveliranja perilice, pazite da se ne prevrne.

【Slika 8】

Ilustracija podešavanja nožicat

NAPOMENA:
Maksimalna visina nožica može biti 50 mm.

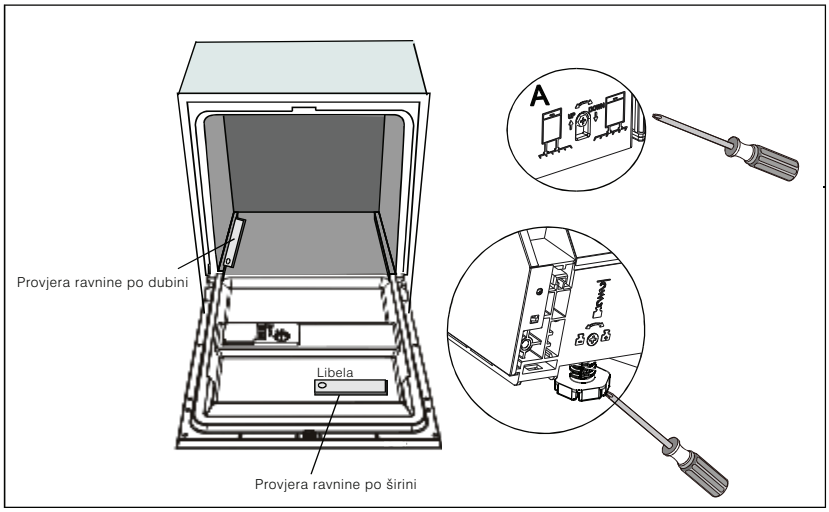

Spajanje na električnu mrežu

⚠ UPOZORENJE!

Radi vaše sigurnosti:

- Uz ovaj uređaj nemojte koristiti produžni kabel ili adapter.
- Ni u kojem slučaju nemojte presijecati ili uklanjati uzemljenje s kabela napajanja.

Uvjeti za spajanje na električnu mrežu

Pogledajte pločicu s podacima kako biste saznali nazivni napon i priključili perilicu posuđa na odgovarajuće napajanje. Upotrijebite odgovarajući osigurač od 10 A, osigurač s vremenskom odgodom ili automatski osigurač te osigurajte odvojeni strujni krug samo za ovaj uređaj.

Električno povezivanje

⚠ ***Prije uporabe osigurajte pravilno uzemljenje***

Napon i frekvencija električne mreže treba odgovarati onome koji je naveden na pločici s podacima. Spojite utikač samo na pravilno uzemljenu utičnicu. Ako električna utičnica za uređaj nije prikladna za utikač, zamijenite je umjesto da koristite adaptere ili slično jer mogu prouzročiti pregrijavanja i opekline.

Spajanje sigurnosnog dovodnog crijeva

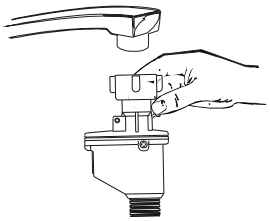

Uređaj se na dovod vode mora spojiti pomoću novog crijeva. Ne koristite rabljena crijeva. Pritisak vode mora biti između 0,04 i 1 MPa. Ako je manji od minimuma, obratite se za savjet našem ovlaštenom servisu.

1. Izvadite sigurnosno dovodno crijevo iz spremnika na poleđini perilice.
2. Zategnite vijke dovodnog crijeva na slavinu navoja od 3/4 inča.
3. Prije pokretanja perilice otvorite vodu dokraja.

O SIGURNOSNOM DOVODNOM CRIJEVU

Sigurnosno dovodno crijevo ima dvostruke stjenke. Sustav crijeva služi prekidu dovoda vode u slučaju pucanja crijeva i kad je prostor između samog dovodnog crijeva i vanjskog valovitog crijeva pun vode.

⚠ *UPOZORENJE!*

Crijevo na slavini sudopera može prsnuti ako je spojeno na isti dovod vode kao i perilica. Ako vaš sudoper ima takvo crijevo, preporuča se da ga skinete i začepite odvod.

Odspajanje sigurnosnog dovodnog crijeva

1. Zatvorite vodu.
2. Smanjite pritisak vode tipkom za smanjenje pritiska. Tako štitite sebe i prostoriju od jakog prskanja.
3. Odspojite sigurnosno dovodno crijevo sa slavine.

SPAJANJE NA DOVOD HLADNE VODE

Spojite crijevo za dovod hladne vode na priključni navoj od 3/4 inča i vodite računa da je spoj čvrst. Ako su crijeva za vodu nova ili nisu korištena dulje vrijeme, pustite da voda teče kako biste se uvjerili da je voda bistra i bez ikakvih nečistoća. Ako se ova mjera opreza ne poštuje, dovod vode se može blokirati i tako prouzročiti oštećenje uređaja.

Postavljanje uređaja

Postavite uređaj na željeno mjesto. Poleđina uređaja mora biti naslonjena na zid iza njega, a bočne stranice uz susjedne elemente li zidove. Perilica je opremljena dovodnim i odvodnim crijevima koja se mogu postaviti na desnu ili lijevu stranu.

Kako isprazniti višak vode iz crijeva

Ako je sudoper više od 1000 mm od poda, višak vode u crijevima ne može se neposredno izlijevati u sudoper. Višak vode iz crijeva nužno je ispustiti u zdjelu ili sličnu posudu, nižu od sudopera.

Odvod vode

Spojite odvodno crijevo. Odvodno crijevo mora biti pravilno pričvršćeno kako bi se izbjeglo curenje vode. Pazite da odvodno crijevo vode ne bude savijeno ili prignječeno.

Produžno crijevo

Ako vam je potreban produžetak odvodnog crijeva, upotrijebite slično odvodno crijevo. Ne smije biti duže od 4 metra; u suprotnom će perilica biti manje efikasna.

Spajanje na sifon

Stavite odvodno crijevo u odvod minimalnog promjera od 40 mm, ili pustite da voda otječe u sudoper, pazeći da se crijevo ne savija ili gnječi. Vrh crijeva mora biti postavljen na visinu manju od 1000 mm.

Pokretanje perilice

Prije pokretanja perilice posuđa potrebno je provjeriti sljedeće.

1. Je li perilica posuđa nivelirana i dobro učvršćena?
2. Je li dovodni ventil otvoren?
3. Kako biste izbjegli curenje vode, provjerite je li dovodni ventil pravilno učvršćen na perilicu.
4. Jesu li žice čvrsto spojene?
5. Je li perilica uključena?
6. Jesu li dovodno i odvodno crijevo zapetljani?
7. Jeste li izvadili sve dijelove ambalaže iz perilice?

⚠ ***Pažnja:*** Nakon postavljanja, sačuvajte ovaj priručnik. Njegov je sadržaj vrlo koristan korisnicima.

9. U slučaju problema

Prije pozivanja servisa

Pogledajte tablice na sljedećim stranicama jer možda sadrže rješenje problema bez pozivanja servisa.

	Problem	Mogući uzroci	Rješenje
Tehnički problemi	*Perilica se ne uključuje*	Osigurač je pregorio ili iskočio	Zamijenite osigurač ili ga vratite na mjesto. Odspojite sve uređaje spojene na isti strujni krug kao i perilica.
		Niste uključili perilicu	Provjerite je li uključena i jesu li vrata dobro zatvorena. Provjerite je li kabel napajanja pravilno spojen na zidnu utičnicu.
		Nizak pritisak vode	Provjerite je li perilica pravilno spojena na dovod vode i da je slavina otvorena.
		Vrata nisu pravilno zatvorena.	Pazite da vrata čvrsto zatvorite.
	Voda ne istječe iz perilice	Odvodno crijevo je oštro savijenoe	Provjerite odvodno crijevo.
		Začepljen filtar	Provjerite grubi filtar (pogledajte "Čišćenje filtra")
		Kuhinjski sudoper je začepljen	Provjerite može li voda slobodno otjecati kroz odvod. Ako je problem u začepljenom kuhinjskom sudoperu, možda će vam trebati vodoinstalater, a ne serviser perilica rublja.
Općeniti problemi	*Pjena u unutrašnjosti*	Neodgovarajući deterdžent	Koristite poseban deterdžent za strojno pranje posuđa kako se ne bi stvarala pjena U tom slučaju otvorite perilicu i pustite da pjena sama ispari. U odjeljak za pranje ulijte 3,5 litre hladne vode. Zatvorite i zaključajte perilicu posuđa, zatim odaberite bilo koji ciklus. Perilica će izbaciti vodu u prvom koraku. Otvorite vrata nakon pražnjenja i provjerite je li pjena nestala.
		Proliveno sredstvo za ispiranje	Uvijek odmah obrišite sredstvo za ispiranje.
	Zamrljana unutrašnjost perilice	Koristili ste deterdžent s bojilima	Odaberite deterdžent bez bojila.
	Bijele naslage u unutrašnjosti perilice	Minerali tvrde vode	Očistite unutrašnjost perilice vlažnom spužvom i sredstvom za pranje posuđa. Pritom navucite gumene rukavice. Nikad ne koristite bilo koje drugo sredstvo osim ono za pranje posuđa kako se ne bi stvarala prekomjerna pjena.
	Na jedaćem priboru su zamjetne mrlje od hrđe	Taj pribor nije otporan na koroziju.	
		Niste pokrenuli program nakon dodavanja soli. U ciklus pranja dospjeli su tragovi soli.	Nakon dodavanja soli uvijek pokrenite kratki program pranja s praznom perilicom, bez odabira funkcije Turbo (ako je vaš model ima).
		Labavi poklopac odjeljka za omekšivač	Provjerite poklopac. Provjerite je li čvrsto zatvoren.
Buka	*Lupkanje u unutrašnjosti perilice*	Prskalica udara o posuđe u košarit	Prekinite program i razmjestite posuđe koje blokira prskalicu.
	Zveckanje u unutrašnjosti perilice	Posuđe nije pričvršćeno	Prekinite program i razmjestite posuđe.
	Kuckanje u cijevima za vodu	Uzrok tome možda je mjesto postavljanja ili poprečni presjek cijevi.	To ne utječe na rad perilice. Ukoliko niste sigurni, obratite se stručnom vodoinstalateru.

	Problem	Mogući uzroci	Rješenje
Nezadovo-ljavajući rezultati pranja	*Posuđe nije čisto*	Posuđe nije pravilno postavljeno.	Pogledajte poglavlje "Punjenje košara perilice".
		Program nije bio dovoljno snažan.	Odaberite intenzivniji program. Pogledajte "Tablica ciklusa pranja".
		Nedovoljna količina deterdženta.	Upotrijebite više deterdženta ili ga zamijenite drugim.
		Posuđe ometa okretanje prskalica.	Rasporedite posuđe tako da se prskalice mogu slobodno okretati.
		Sklop filtara na dnu perilice nije čist ili nije pravilno postavljen. To može prouzročiti blokiranje prskalica.	Očistite i/ili pravilno postavite sklop filtara. Očistite mlaznice prskalica. Pogledajte "Čišćenje prskalica".
	Zamagljene čaše i stakleno posuđe	Kombinacija meke vode i previše deterdženta.	Upotrijebite manje deterdženta ako imate meku vodu i odaberite kraći ciklus za pranje staklenog posuđa i čaša.
	Crne ili sive mrlje na posuđu	Tragovi dodira aluminijskog posuđa.	Za uklanjanje tih mrlja koristite blago abrazivno sredstvo za čišćenje..
	Deterdžent je ostao u spremnicima	Posuđe blokira poklopce spremnika deterdženta.	Pravilno rasporedite posuđe.
Nezadovo-ljavajući rezultati sušenja	*Posuđe se ne suši*	Nepravilan raspored posuđa	Napunite perilicu prema uputama.
		Premalo sredstva za ispiranjed	Povećajte količinu sredstva za ispiranje/dopunite ga.
		Prerano izvađeno posuđe	Nemojte prazniti perilicu odmah nakon pranja. Malo odškrinite vrata tako da para može izići. Perilicu ispraznite samo kad posuđe bude jedva toplo na dodir. Ispraznite donju košaru kako biste izbjegli kapanje iz gornje košare.
		Odabrali ste pogrešan program	Kod kraćeg programa temperatura vode je niža, što smanjuje učinak pranja. Odaberite duži program.
		Pribor za jelo s niskokvalitetnom oblogom	Odvod vode teži je s takvim predmetima. Pribori za jelo i posuđe takvog tipa nije prikladno za pranje u perilici

Kodovi pogrešaka

Uređaj vas o eventualnim nepravilnostima ili kvarovima obavještava na sljedeći način:

Kodovi	*Značenja*	*Mogući uzroci*
Indikator brzog programa (Rapid) ubrzano treperi	Duže vrijeme dovoda vode.	Slavina nije otvorena, dovod vode je slabiji ili je pritisak prenizak.
Indikator programa 90min ubrzano treperi	Nije dosegnuta podešena temperatura.	Kvar grijača.
Indikator ECO ubrzano treperi	Prelijevanje.	Iz nekog dijela perilice curi.

⚠ UPOZORENJE!

- Dođe li do prelijevanja, prije pozivanja servisa zatvorite glavni dovod vode.
- Ako se dno perilice prelije:
  - Prije pozivanja servisa zatvorite glavni dovod vode.
  - Uklonite višak vode prije ponovnog pokretanja perilice.

Tehnički podaci

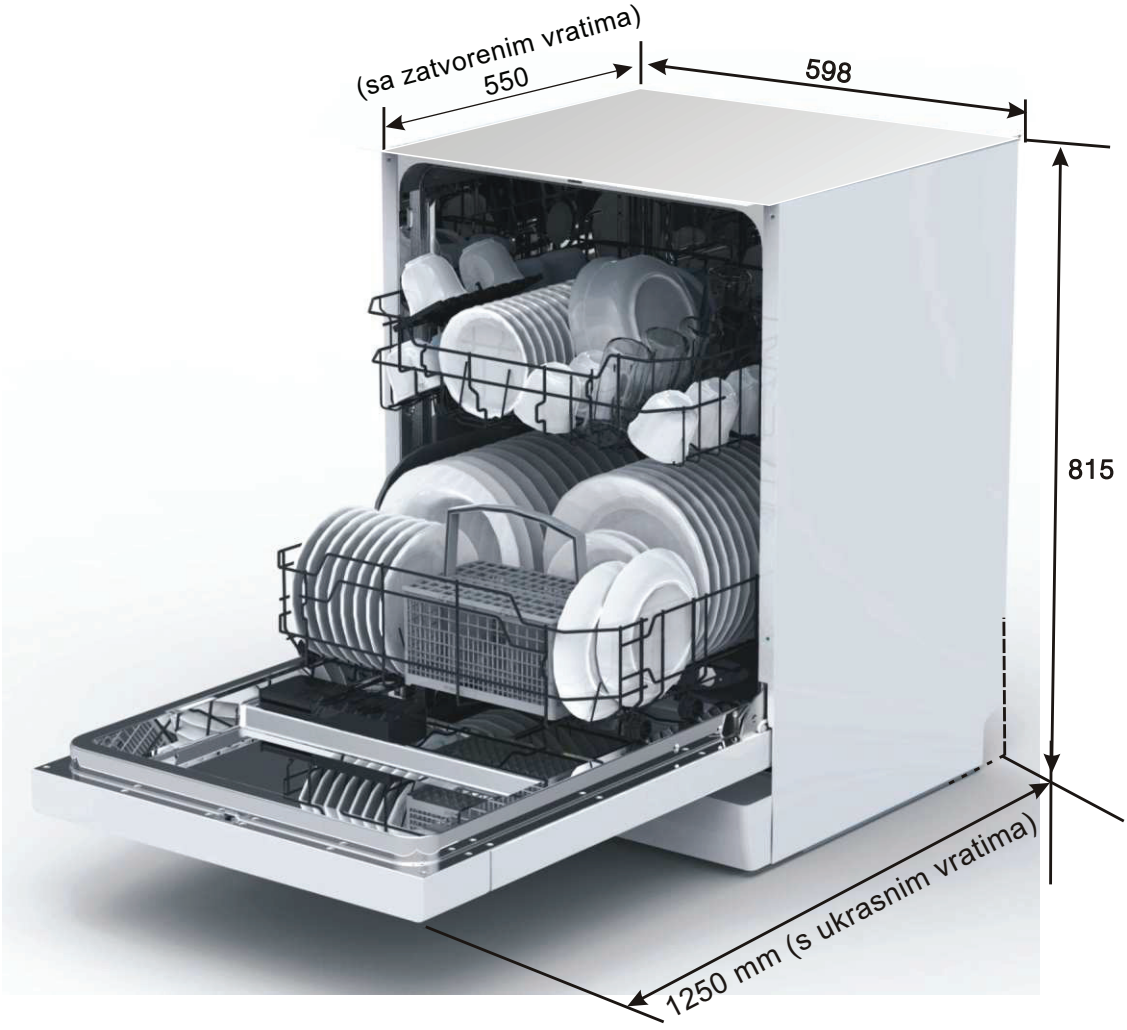

Visina:	815mm
Širina:	598 mm
Dubina:	550mm (sa zatvorenim vratima)
Pritisak vode:	0.04-1.0 MPa
Napajanje	pogledajte pločicu s podacima
Kapacitet:	12 kompleta

Punjenje košara prema normi En50242

1. Gornja koša:

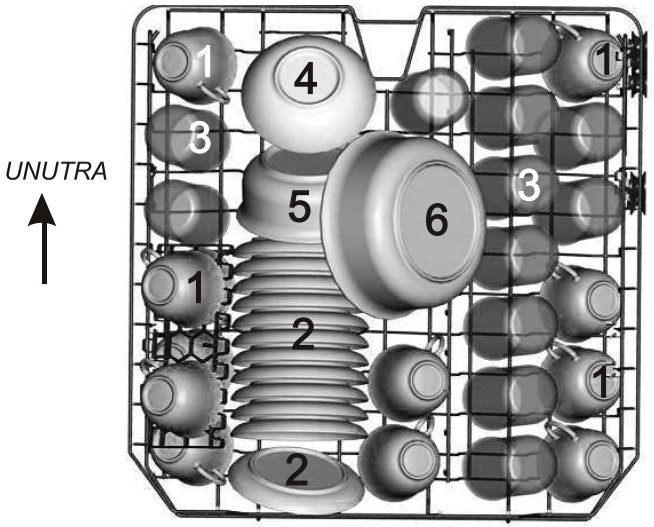

2. Donja košar

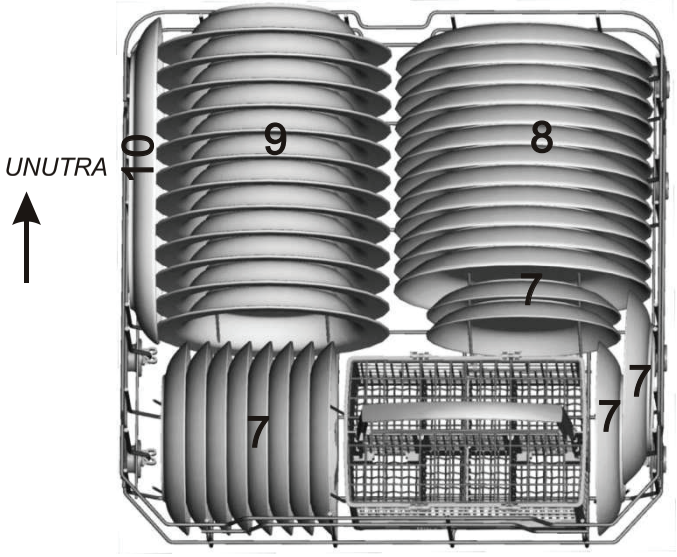

3. Košara za jedaći pribor

1	2	1		5	5	5	5	5	5		1	2	1
2	2	2			3			3		3	3		2
1	2	1		5	5	5	5	5	5		1	3	1
1	2	1		4	4	4	4	4	4		3	3	3
2	2	2			8			7		3	3	3	3
1	2	1		4	4	4	4	4	4		6		6

1 Žlice

2 Vilice

3 Noževi

4 Čajne žličice

5 Desertne žlice

6 Žlice za posluživanje

7 Vilice za posluživanje

8 Kutlača

Informacije za testiranje kompatibilnosti u skladu sa standardom EN 50242:
Kapacitet: 12 kompleta
Položaj gornje košare: donji
Program: EKO
Postavke sredstva za ispiranje: 6
Postavka omekšivača vode: H3

Tehnički podaci

Podaci o perilici posuđa za kućanstvo u skladu s EU Direktivom 1059/2010:

Proizvođač	MK
Tip/model	MKDW FI60512 ESL A++
Standardni broj kompleta posuđa	12
Klasa energetske efikasnosti ❶	A++
Godišnja potrošnja energije ❷	258 kWh
Potrošnja energije pri standardnom ciklusu pranja	0.91 kWh
Potrošnja energije kad je uređaj isključen	0.45 W
Potrošnja energije u mirovanju	0.49 W
Godišnja potrošnja vode ❸	3080 l
Klasa energetske efikasnosti sušenja ❹	A
Standardni ciklus pranja ❺	ECO 45℃
Trajanje programa standardnog ciklusa pranja	190 min
Razina buke	49 dB(A) re 1 pW
Postavljanje	Ispod radne površine
Moguća ugradnja	Da
Visina	81.5 cm
Širina	59.8 cm
Dubina (s priključcima)	55 cm
Potrošnja energije	1930 W
Nazivni napon/frekvencija	230 V~ / 50 Hz
Pritisak vode (protoka)	0.4-10 bar = 0.04-1 MPa

NAPOMENA:

❶ A+ + + (najviša energetska efikasnost) do D (najniža energetska efikasnost)

❷ Potrošnja energije od 258 kWh godišnje temelji se na 280 standardnih ciklusa pranja hladnom vodom i načinima rada s nižom snagom. Stvarna potrošnja energije ovisi o načinu uporabe perilice.

❸ Potrošnja vode od 3080 l godišnje temelji se na 280 standardnih ciklusa pranja Stvarna potrošnja vode ovisi o načinu uporabe perilice.

❹ A (najviša energetska efikasnost) do G (najniža energetska efikasnost)

❺ Ovaj program prikladan je za pranje normalno zaprljanog posuđa i najučinkovitiji je u smislu kombinirane potrošnje energije i vode za tu vrstu posuđa.

Trenutačna inačica uređaja usklađena je sa sljedećim europskim standardima i direktivama:

- LVD 2014/35/EC
- EMC2014/30/EC
- ErP 2009/125/EC

Gornje vrijednosti izmjerene su u skladu sa standardima u određenim radnim uvjetima. Rezultati se mogu uvelike razlikovati, ovisno o količini i stupnju zaprljanosti posuđa, tvrdoći vode, količini deterdženta itd.

Ovaj priručnik sastavljen je u skladu sa standardima i pravilima Europske unije.

Master Kitchen
Midea Italia srl
Proizvedeno u Kini.

Gemma B&D d.o.o.
Uvoznik i distributer za RH
10000 Zagreb, Prisavlje 2
Veleprodaja:
tel.: 00385 1 6196 446, 6195 604
fax: 00385 1 6195 581
e-mail: veleprodaja@gemma.hr
Centralni servis:
tel/fax: 00385 1 6195 582
e-mail: servis@gemma.hr
www.gemma.hr

Gemma BH d.o.o.
Uvoznik i distributer za BiH
71000 Sarajevo, Džemala Bijedića 25c,
Veleprodaja:
tel./fax: 00387 33 407 935,
00387 33 407 936
e-mail: info@gemma.ba
www.gemma.ba

Gemma B&D d.s.d. Podgorica
Uvoznik i distributer za CG
81000 Podgorica, Serdara Jola Piletića bb (PC Palada)
Veleprodaja:
tel.: 00382 20 672 961
e-mail: veleprodaja@gemmabd.me
www.gemmabd.me

Radi stalnog poboljšavanja proizvoda može doći do promjene tehničkih podataka bez prethodne obavijesti. Ove upute napravljene su s mnogo truda i s najvećom pažnjom, no pogreške u procesu izrade i/ili prijevoda uputa uvijek su moguće. Stoga proizvođač i prodavatelj ne preuzimaju odgovornost za eventualne netočne navode, pogreške u prijevodu ili tiskarske pogreške u ovim uputama.