Upute za uporabu

Uspravni hladnjak sa zamrzivačem

HR

BiH

CG

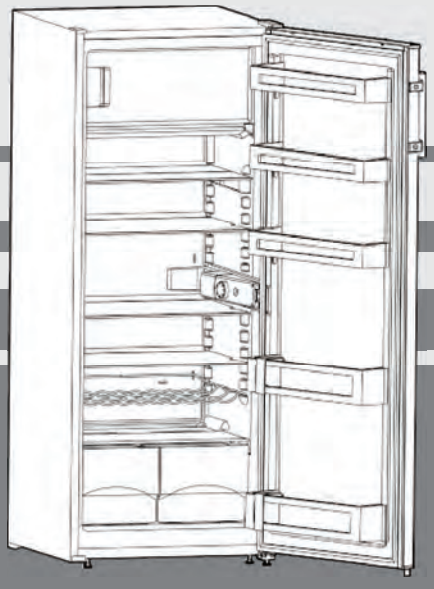

290716 **7082860 - 00**

K 2804

LIEBHERR

Sadržaj

1	**Opis uređaja**	**2**
1.1	Opis uređaja i opreme	2
1.2	Područje primjene uređaja	2
1.3	Usklađenost	3
1.4	Dimenzije za ugradnju	3
1.5	Ušteda energije	3
2	**Opće sigurnosne informacije**	**3**
3	**Kontrole i prikazi**	**4**
3.1	Upravljačke kontrole	4
4	**Priprema za rad**	**4**
4.1	Prenošenje uređaja	4
4.2	Postavljanje uređaja	4
4.3	Premještanje šarki vrata	5
4.4	Postavljanje među kuhinjske elemente	7
4.5	Odlaganje ambalaže	7
4.6	Spajanje uređaja	7
4.7	Uključenje uređaja	7
5	**Uporaba**	**7**
5.1	Odjeljak hladnjaka	7
5.2	Odjeljak zamrzivača	9
6	**Održavanje**	**9**
6.1	Odmrzavanje	9
6.2	Čišćenje uređaja	9
6.3	Zamjena unutrašnje žarulje	10
6.4	Servis	10
7	**Nepravilnosti u radu**	**10**
8	**Prestanak uporabe uređaja**	**11**
8.1	Isključivanje uređaja	11
8.2	Priprema uređaja za zbrinjavanje	11
9	**Zbrinjavanje uređaja**	**11**

Proizvođač neprekidno radi na dodatnom razvoju svih tipova i modela. Stoga vas molimo za razumijevanje što zadržavamo pravo na izmjene dizajna, opreme i tehničkih specifikacija.

Kako biste se upoznali sa svim prednostima svog novog uređaja, molimo da pažljivo pročitate informacije sadržane u ovim uputama za uporabu.

Upute za uporabu odnose se na nekoliko modela. Stoga su moguće razlike između opisa i uređaja. Tekst koji se odnosi samo na određene modele označen je zvjezdicom (*).

Upute za rad označene su simbolom ▶, a rezultati rada simbolom ▷.

1 Opis uređaja

1.1 Opis uređaja i opreme

Napomena

▶ Rasporedite namirnice u uređaju kako je prikazano slikom. Time se omogućuje štednja energije za vrijeme rada uređaja.

▶ Police, ladice i košare raspoređene su za optimalnu energetsku efikasnost prilikom isporuke.

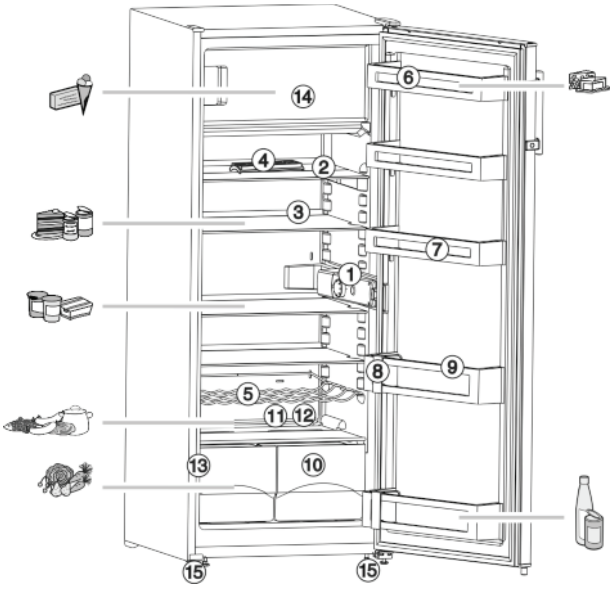

Slika 1

(1) Kućište termostata, unutrašnje svjetlo
(2) Polica, odvojiva
(3) Polica, podesiva
(4) Posuda za jaja
(5) Rešetka za boce
(6) Polica za maslac
(7) Polica u vratima, podesiva
(8) Držač za boce
(9) Pregrada na vratima za velike boce
(10) Košare za povrće
(11) Najhladnija zona
(12) Drenažni otvor
(13) Tipizacijska pločica
(14) Odjeljak zamrzivača
(15) Podesive nožice

1.2 Područje primjene uređaja

Namjena uređaja

Uređaj je namijenjen isključivo za hlađenje namirnica u kućanstvima i sličnim okruženjima. To uključuje, primjerice, korištenje

- u kuhinjama za osoblje, u odmarališima koja pružaju uslugu noćenja s doručkom,
- za goste u planinskim domovima, hotelima, motelima i drugim oblicima smještaja,
- u tvrtkama koje se bave cateringom i sličnim uslugama u veleprodaji

Nije dozvoljena bilo kakva drugačija vrsta uporabe.

Pogrešna uporaba uređaja

Sljedeći načini uporabe izričito se zabranjuju:

- Pohrana i hlađenje lijekova, krvne plazme, laboratorijskih pripravaka i sličnih materijala koji podliježu Direktivi o medicinskim uređajima 2007/47/EZ
- Uporaba u potencijalno eksplozivnom okruženju

Pogrešna uporaba uređaja može uzrokovati štetu ili kvarenje pohranjenih proizvoda.

Klimatski razredi

Uređaj je podešen na rad unutar određenih ograničenja temperature okruženja, u skladu s klimatskim razredom uređaja. Odgovarajući klimatski razred vašeg uređaja istaknut je na tipizacijskoj pločici.

Napomena

▶ Kako bi se osigurao pravilan rad uređaja, držite ga u okruženju unutar navedenog temperaturnog raspona.

Klimatski razred	za temperaturu okruženja od
SN	10 °C do 32 °C
N	16 °C do 32 °C
ST	16 °C do 38 °C
T	16 °C do 43 °C

1.3 Usklađenost

Rashladni sustav testiran je na propuštanje plina. Ovaj uređaj je usklađen s odgovarajućim sigurnosnim propisima i Direktivama 2014/35/EZ, 2014/30/EZ, 2009/125/EZ, 2011/65/EZ i 2010/30/EU.

1.4 Dimenzije za ugradnju

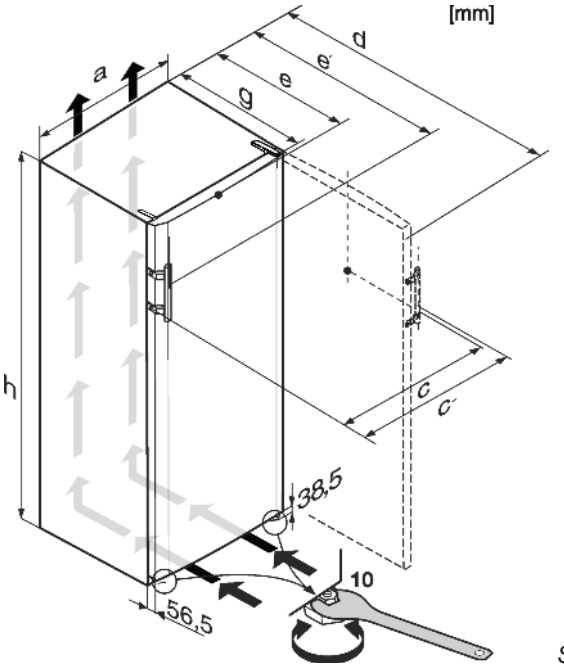

Slika 2

	a	c	c'	d	e	e'	g	h
K(sl) 2.814	550	560	592	1126[x]	630[x]	660[x]	615[x]	1402
K 2.804	550	560	592	1126	630	660	615	1402

[x] Za uređaje opremljene držačima razmaka mjere se povećavaju za 35 mm (pogledajte 4.2).

1.5 Ušteda energije

- Uvijek omogućite dobro prozračivanje. Ne prekrivajte ventilacijske otvore ili rešetke.
- Ne postavljajte uređaj pod izravno sunčevo svjetlo ili blizu pećnica, grijača i slično.
- Potrošnja energije ovisi o uvjetima postavljanja, npr. o temperaturi okruženja (pogledajte 1.2). Ukoliko u okruženju postoji odstupanje od standardne temperature od 25 °C, potrošnja energije može biti različita.
- Uređaj otvarajte na što kraće vrijeme.
- Što je temperatura niža, potrošnja energije je veća.
- Praktično rasporedite namirnice (pogledajte Opis uređaja).
- Sve namirnice dobro umotajte i zapakirajte prilikom pohrane. Time se sprječava nastajanje inja.
- Prilikom vađenja namirnica, držite ih izvan hladnjaka samo koliko je neophodno, kako se ne bi pregrijale.
- Pohranjivanje toplih namirnica: prvo ih ohladite na sobnu temperaturu.
- Zamrznute namirnice odmrznite u hladnjaku.
- Ako se u uređaju stvori debeo sloj inja: odledite uređaj.

Naslage prašine povećavaju potrošnju energije.

- Kod hladnjaka s izmjenjivačem topline, jednom godišnje očistite prašinu s metalne rešetke na poleđini uređaja.

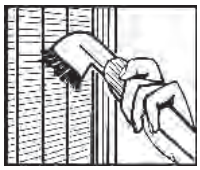

2 Opće sigurnosne informacije

Opasnost za korisnika:

- Ovaj uređaj mogu koristiti djeca od 8 godina i starija, kao i osobe s ograničenim fizičkim, senzornim ili mentalnim mogućnostima ili s nedostatkom iskustva i znanja, samo ukoliko su pod nadzorom ili su dobile upute o sigurnoj uporabi uređaja i razumiju povezane opasnosti. Nemojte dozvoliti djeci da se igraju s uređajem. Djeca ne smiju čistiti ili održavati uređaj bez nadzora. Djeca u dobi između 3 i 8 godina smiju stavljati i vaditi namirnice iz uređaja. Djecu mlađu od 3 godine držite podalje od uređaja, osim kad su pod stalnim nadzorom odrasle osobe.
- Prilikom odspajanja uređaja s napajanja, uhvatite za utikač. Nemojte povlačiti kabel.
- U slučaju kvara, izvucite utikač strujnog kabela ili isključite osigurač.
- Pazite da ne oštetite strujni kabel. Nemojte koristiti uređaj s oštećenim strujnim kabelom.
- Sve popravke uređaja i preinake kabela napajanja prepustite osoblju ovlaštenog servisa ili drugim serviserima koji su osposobljeni za takve popravke.
- Uređaj sastavite, spojite i odložite u skladu s uputama.
- Ove upute za uporabu pohranite na sigurno mjesto te ih proslijedite idućem vlasniku.
- Namjenske žarulje (volfram žarulje, LED indikatori, fluorescentne žarulje) unutar uređaja služe osvjetljenju unutrašnjosti uređaja i nisu prikladne za osvjetljavanje prostorije.

Opasnost od požara:

- Rashladni plin R600a ekološki je siguran, ali zapaljiv. U slučaju istjecanja, rashladni plin se može zapaliti.

- Ne oštećujte cijevi rashladnog sustava.
- Nemojte dozvoliti da unutar uređaja dospije otvoreni plamen ili izvori zapaljenja.
- Unutar uređaja ne koristite električne naprave (npr. parne čistače, grijače, ledomate, itd.).
- Ako rashladni plin iscuri: uklonite ili isključite sve obližnje izvore plamena ili zapaljenja. Dobro prozračite prostoriju. Obratite se servisu.

- Ne pohranjujte u uređaju eksploziv ili sprejeve sa zapaljivim plinom poput butana, propana, pentana, itd. Takve sprejeve prepoznat ćete prema popisu sastojaka ispisanom na njihovom spremniku ili prema simbolu plamena. U slučaju da procure, može doći do zapaljenja zbog blizine električnih komponenti.
- Upaljene svijeće, svjetiljke i izvore otvorenog plamena držite podalje od uređaja kako se ne bi zapalio.
- Alkoholna pića ili drugu ambalažu koja sadrži alkohol pohranjujte u dobro zatvorenim posudama. Alkohol koji curi može se zapaliti uslijed djelovanja električkih komponenata.

Opasnost od prevrtanja i pada:

- Nemojte stajati na police, ladice, vrata ili ostale dijelove uređaja, te ih nemojte koristiti kao potporanj. To se posebice odnosi na djecu.

Opasnost od trovanja hranom:

- Nemojte konzumirati namirnice koje su predugo pohranjene u hladnjaku.

Opasnost od ozeblina, utrnuća i boli:

- Izbjegavajte produljeni kontakt kože i hladnih površina ili ohlađene/zamrznute hrane ili poduzmite potrebne mjere zaštite, primjerice, nosite zaštitne rukavice.
  Ne konzumirajte sladoled, ledenu vodu ili kockice leda neposredno iz zamrzivača, jer mogu biti prehladni.

Opasnost od ozljeda i oštećenja:

- Vruća para može izazvati ozljede. Za odleđivanje uređaja nemojte koristiti električne grijalice, uređaje za čišćenje parom, plamen ni sprejeve za odleđivanje.
- Nemojte uklanjati led oštrim predmetima.

Opasnost od priklještenja:

- Nemojte držati šarku prilikom otvaranja i zatvaranja vrata. Može vam prikliještiti prste.

Simboli na uređaju:

	Ovaj simbol se može nalaziti na kompresoru. Odnosi se na ulje u kompresoru i označava sljedeću opasnost: Smrtonosno ako se proguta ili ako se udiše. Ovo se odnosi samo na recikliranje. Nema opasnosti pri uobičajenom radu.

Molimo, pročitajte posebne informacije u drugim odjeljcima:

	OPASNOST	upozorava na situaciju izravne opasnosti koja, ukoliko se ne poštuju navedene mjere, može rezultirati smrću ili teškim ozljedama.
	UPOZORENJE	upozorava na opasnu situaciju koja, ukoliko se ne poštuju navedene mjere, može rezultirati smrću ili teškim ozljedama.
	OPREZ	upozorava na opasnu situaciju koja, ukoliko se ne poštuju navedene mjere, može rezultirati srednje lakšim ili lakšim ozljedama.
	NAPOMENA	upozorava na opasnu situaciju koja, ukoliko se ne poštuju navedene mjere, može rezultirati materijalnom štetom.

	Napomena	navodi korisne informacije i savjete.

3 Kontrole i prikazi

3.1 Upravljačke kontrole

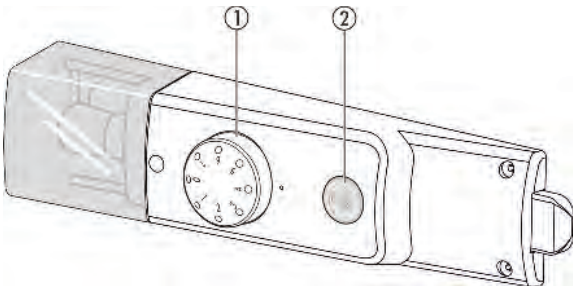

Slika 3

(1) Regulator temperature **(2)** Prekidač Cool-Plus

4 Priprema za rad

4.1 Prenošenje uređaja

OPREZ

Opasnost od ozljeda i oštećivanja uslijed nepravilnog transporta!

▶ Uređaj transportirajte u njegovoj ambalaži.
▶ Uređaj transportirajte u uspravnom položaju.
▶ Ne transportirajte uređaj bez pomoći druge osobe.

4.2 Postavljanje uređaja

UPOZORENJE

Opasnost od požara uslijed vlage!

Ukoliko dijelovi pod naponom ili glavno napajanje postanu vlažni može doći do kratkog spoja.

▶ Uređaj je namijenjen za rad u zatvorenom prostoru. Nemojte koristiti uređaj na otvorenom ili u područjima koja su izložena prskanju niti u vlažnim uvjetima.

UPOZORENJE
Opasnost od požara uslijed kratkog spoja!
Ako kabel napajanja/priključak ovog ili nekog drugog uređaja dodiruju stražnju stranu ovog uređaja, kabel napajanja/priključak mogu se oštetiti uslijed vibracija, što može dovesti do kratkog spoja.
▶ Postavite uređaj tako da se s njim ne dodiruju kabeli napajanja ili priključci.
▶ Ne uključujte ovaj ili neki drugi uređaj u strujne utičnice koje su blizu stražnjoj strani uređaja.

UPOZORENJE
Opasnost od požara uslijed curenja rashladnog plina!
Rashladni plin R600a ekološki je siguran, ali zapaljiv. U slučaju istjecanja, rashladni plin se može zapaliti.
▶ Ne oštećujte cijevi rashladnog sustava.

UPOZORENJE
Opasnost od požara i oštećenja!
▶ Na uređaj nemojte postavljati druge uređaje koji emitiraju toplinu, primjerice, mikrovalne pećnice, tostere i slično!

UPOZORENJE
Zapriječeni ventilacijski otvori predstavljaju opasnost od požara i oštećenja imovine!
▶ Ventilacijske otvore uvijek održavajte čistima. Vodite računa o dobroj ventilaciji uređaja!

NAPOMENA
Opasnost od oštećenja uslijed kondenzacije!
▶ Nemojte postavljati uređaj odmah pored drugog hladnjaka/zamrzivača.

❑ U slučaju oštećenja uređaja stupite u kontakt s dobavljačem prije nego spojite uređaj na napajanje.
❑ Pod na koji namjeravate postaviti uređaj treba biti ravan i niveliran.
❑ Nemojte postavljati uređaj na mjesto na kojem će biti izložen izravnom sunčevom svjetlu, pored štednjaka, grijalice i slično.
❑ Uređaj uvijek postavite stražnjom stranom izravno uza zid, koristeći pritom držače razmaka (pogledajte dolje).
❑ Uređaj se smije pomicati samo kad je prazan.
❑ Površina na koju postavljate uređaj mora biti u istoj razini kao i okolni pod.
❑ Ne postavljajte uređaj bez pomoći druge osobe.
❑ Veličina prostorije u koju je smješten uređaj mora biti tim veća što je više rashladnog plina R 600a u uređaju. Ako je prostorija premala, u slučaju curenja plina može doći do stvaranja zapaljive smjese plina i zraka. Prema standardu EN 378, na svakih 11 g rashladnog plina R 600a potrebno je zajamčiti barem 1 m^3 prostora. Detalji o količini rashladnog sredstva nalaze se na tipizacijskoj pločici unutar uređaja.
▶ Odspojite spojni kabel sa stražnje strane uređaja i istovremeno uklonite držač kabela kako biste eliminirali buku uslijed vibriranja uređaja!
▶ Uklonite zaštitnu foliju s površine uređaja.
▶ Uklonite svu transportnu zaštitu.

Držači razmaka isporučeni uz neke uređaje moraju se upotrijebiti kako bi se postigla navedena potrošnja energije. Oni će povećati dubinu uređaja za oko 35 mm. Uređaj je posve funkcionalan i bez držača razmaka, ali je njegova potrošnja energije nešto veća.

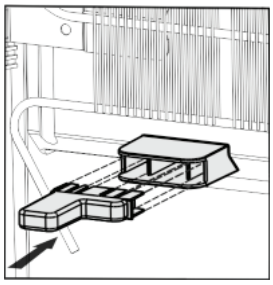

▶ U slučaju uređaja s priloženim držačima razmaka, postavite ih na poleđinu, s lijeve i desne strane iznad kompresora.
▶ Pravilno zbrinite ambalažu (pogledajte 4.5).
▶ Uspravite uređaj tako da stoji čvrsto i poravnajte ga uz pomoć ključa za podesive nožice (A) i libele.
▶ Zatim pričvrstite vrata: Izvucite do poda podesivu nožicu na šarki (B) i zatim još zakrenite za 90°.

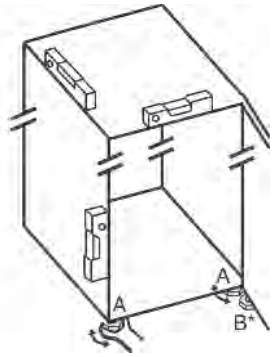

Napomena
▶ Očistite uređaj (pogledajte 6.2).

Ako je uređaj postavljen u veoma vlažno okruženje, može doći do kondenziranja vlage na vanjskoj strani uređaja.
▶ Uvijek osigurajte dovoljno prozračivanje prostorije u kojoj je postavljen uređaj.

4.3 Premještanje šarki vrata

Ako je potrebno, možete premjestiti šarke vrata.

Prikupite sljedeći alat:
❑ Torx 25
❑ Torx 15
❑ Odvijač
❑ Akumulatorski odvijač, prema potrebi
❑ Osobu za pomoć, prema potrebi

4.3.1 Uklanjanje vrata

Napomena
▶ Prije skidanja vrata, uklonite sve namirnice iz polica na vratima, kako ne bi ispadale.

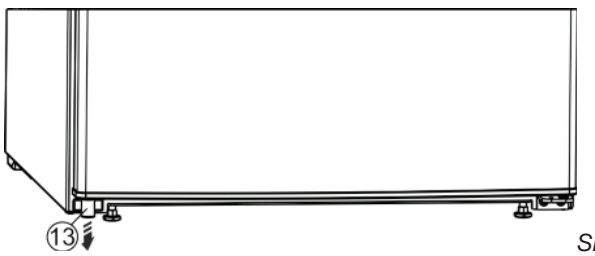

Slika 4

▶ Uklonite držač razmaka *Slika 4 (13)* s donje lijeve strane vrata.

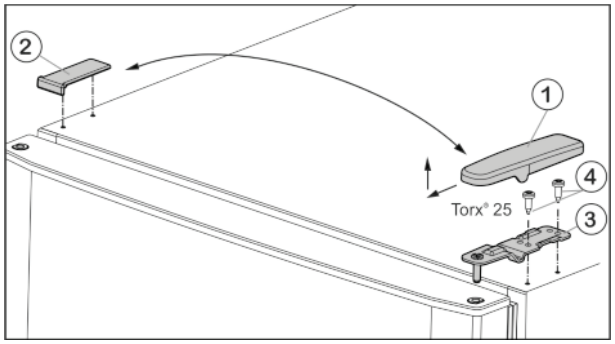

Slika 5

▶ Povucite pokrov *Slika 5 (1)* prema naprijed i prema gore.
▶ Podignite pokrov *Slika 5 (2)*.

OPREZ
Opasnost od ozljeda uslijed prevrtanja vrata!
▶ Čvrsto držite vrata.
▶ Pažljivo spustite vrata.

▶ Odvrnite gornji nosač šarke *Slika 5 (3)* pomoću odvijača (2 x Torx® 25) *Slika 5 (4)* i podignite ga.
▶ Podignite vrata i odložite ih na stranu.

4.3.2 Promjena smjera otvaranja vrata zamrzivača

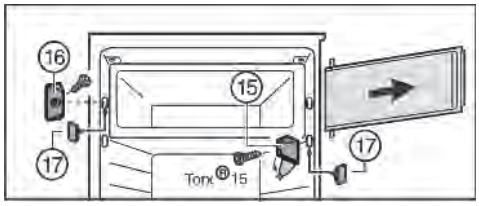

Slika 6

▶ Preklopite pokrov šarke *Slika 6 (15)*.
▶ Odvrnite šarku *Slika 6 (15)* zajedno sa vratima odjeljka.
▶ Odvrnite element za zatvaranje *Slika 6 (16)*.
▶ Otvore koji su ostali prazni zatvorite priloženim čepovima *Slika 6 (17)*.

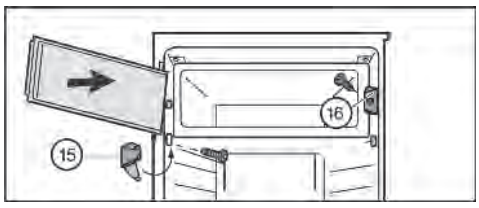

Slika 7

▶ Pričvrstite element za zatvaranje *Slika 7 (16)*.
▶ Pričvrstite vrata odjeljka s gornje strane.
▶ Pričvrstite šarku *Slika 7 (15)* i rasklopite pokrov.

4.3.3 Premještanje nosača

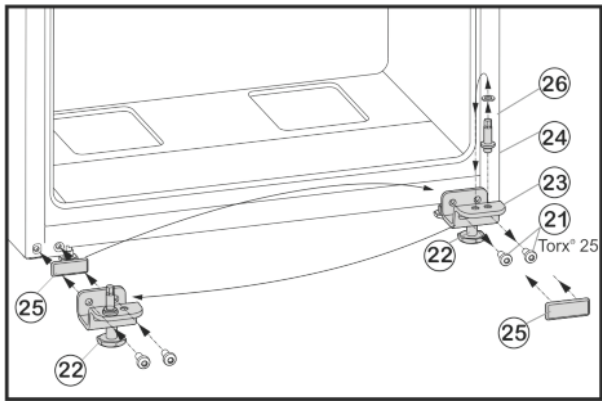

Slika 8

▶ Odvrnite pričvrsne vijke *Slika 8 (21)*.
▶ Uklonite donji nosač šarke *Slika 8 (23)* zajedno sa šarkom *Slika 8 (24)*, podloškom *Slika 8 (26)* i podesivom nožicom *Slika 8 (22)*.
▶ Odvrnite šarku *Slika 8 (24)* zajedno s podloškom *Slika 8 (26)*, premjestite je u otvor za montiranje na suprotnoj strani nosača i ponovo je zategnite.
▶ Pažljivo skinite dekorativni pokrov *Slika 8 (25)* i premjestite ga na suprotnu stranu.
▶ Pričvrstite donji nosač šarke *Slika 8 (23)* zajedno sa šarkom *Slika 8 (24)*, podloškom *Slika 8 (26)* i podesivom nožicom *Slika 8 (22)* na željenoj strani, eventualno pomoću akumulatorskog odvijača i ponovno **zategnite (momentom od 4 Nm)**.

4.3.4 Premještanje ručke

▶ Izvadite čep iz otvora na gornjem dijelu vrata *Slika 9 (30)* i premjestite ga u otvor na drugoj strani.

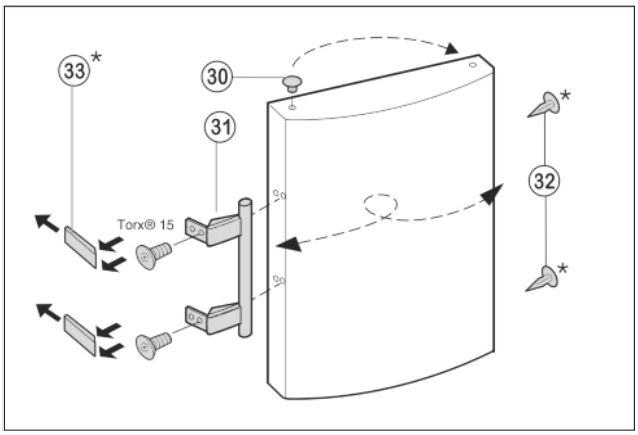

Slika 9

▶ Uklonite ručku vrata *Slika 9 (31)*, zatvarače (čepove) *Slika 9 (32)* i pritisne pločice *Slika 9 (33)* i premjestite ih na suprotnu stranu.
▶ Pri stavljanju pritisnih pločica, pazite da ispravno sjednu na mjesto.

4.3.5 Postavljanje donjih vrata

▶ Namjestite vrata odozgo na šarku *Slika 8 (24)*.
▶ Zatvorite vrata.
▶ Postavite gornji nosač šarke *Slika 5 (3)* na stranu vrata na koju ste premjestili šarku.
▶ Gornji nosač šarke **čvrsto pritegnite (momentom od 4 Nm)** (2 x Torx® 25) *Slika 5 (4)*. Po potrebi koristite akumulatorski odvijač.
▶ Pogurajte pokrov *Slika 5 (1)* na suprotnoj vanjskoj strani, tako da usjedne na mjesto.
▶ Pogurajte pokrov *Slika 5 (2)* na suprotnoj strani odozgo, tako da usjedne na mjesto.
▶ Odvrnite podesivu nožicu *Slika 8 (22)* na donjem nosaču šarke *Slika 8 (23)*, dok ne dodirne pod.

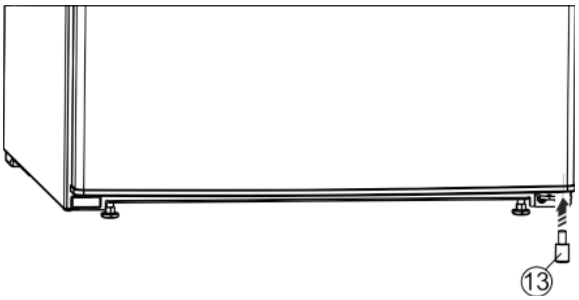

Slika 10

▶ Ponovno umetnite držač razmaka *Slika 10 (13)* pod desnu stranu vrata, jer je to važno za stabilnost uređaja.

*** Ovisno o modelu i opcijama**

UPOZORENJE
Opasnost od ozljede uslijed pada vrata! Ako noseći dijelovi nisu dovoljno čvrsto zategnuti na svoje mjesto, vrata mogu ispasti. To može rezultirati teškim ozljedama. Osim toga, vrata se neće moći zatvoriti pravilno i uređaj stoga neće ispravno hladiti.
▶ Čvrsto zategnite šarke momentom od 4 Nm.
▶ Provjerite sve vijke i dotegnite ih po potrebi.

4.4 Postavljanje među kuhinjske elemente

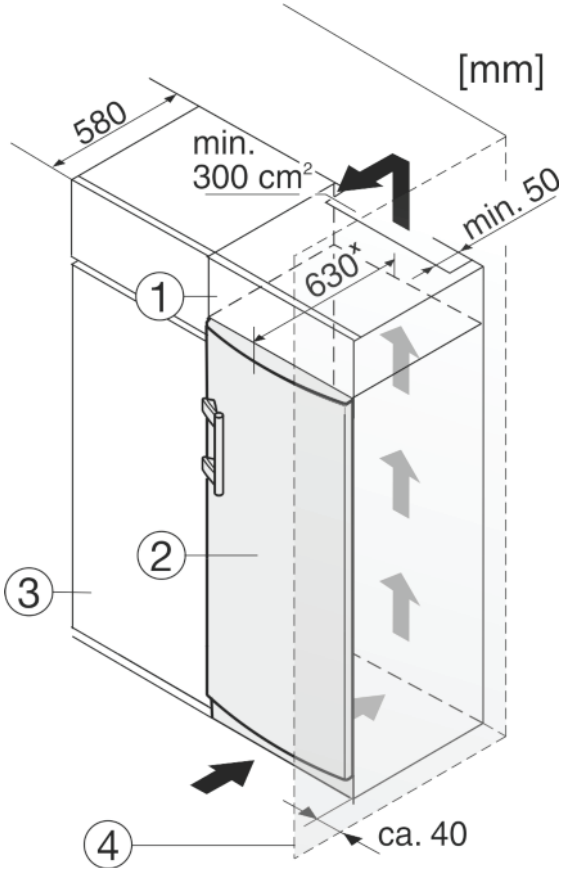

Slika 11

(1) Gornji element
(2) Uređaj
(3) Kuhinjski element
(4) Zid

x Za uređaje opremljene držačima razmaka mjere se povećavaju za 35 mm (pogledajte 4.2).

Uređaj možete postaviti među kuhinjske elemente. Kako biste uređaj *Slika 11 (2)* po visini ujednačili s ostalim elementima, iznad uređaja možete postaviti odgovarajući kuhinjski element *Slika 11 (1)*.

Prilikom ugradnje u standardne kuhinje (maksimalne dubine 580 mm) uređaj možete postaviti odmah do kuhinjskog elementa *Slika 11 (3)*. Uređaj će provirivati 34 mmx na bočnim stranama i 50 mmx u središtu, u odnosu na prednju stranu kuhinjskog elementa.

NAPOMENA
Opasnost od pregrijavanja uslijed nedovoljne ventilacije!
U slučaju nedovoljne ventilacije može doći do oštećenja kompresora.
▶ Pobrinite se da osigurate odgovarajuću ventilaciju.
▶ Pridržavajte se zahtjeva za ventilaciju.

Zahtjevi za ventilaciju:

- Na stražnjoj strani gornjeg kuhinjskog elementa potreban je otvor za prozračivanje, dubine najmanje 50 mm, duž cijele širine gornjeg elementa.
- Ispod stropa potrebno je ostaviti barem 300 cm² ventilacijskog prostora.
- Što je više ventilacijskog prostora, uređaj će raditi ekonomičnije.

Ako je uređaj postavljen tako da su šarke pored zida *Slika 11 (4)*, udaljenost između uređaja i zida treba biti najmanje 40 mm. To odgovara izbočenosti ručke kad su vrata otvorena.

4.5 Odlaganje ambalaže

UPOZORENJE
Opasnost od gušenja transportnom ambalažom i plastičnom folijom!
▶ Nemojte dopustiti da se djeca igraju ambalažom.

Ambalaža je izrađena od materijala koji se mogu reciklirati:

- valoviti karton/karton
- dijelovi od stiropora
- polietilenske vrećice i folije
- polipropilenske vrpce
- čavlima spojen drveni okvir s polietilenskom pločom*

▶ Molimo, ambalažu odložite na mjesto prikupljanja otpada.

4.6 Spajanje uređaja

NAPOMENA
Neispravno spajanje
Oštećenje elektroničkih dijelova.
▶ Nemojte koristiti samostalni inverter.
▶ Nemojte koristiti utikače za štednju energije.

UPOZORENJE
Neispravno spajanje
Požar.
▶ Nemojte upotrebljavati produžni kabel.
▶ Nemojte koristiti razvodne kutije.

Vrsta struje (izmjenična struja) i radni napon u priključnoj točki moraju odgovarati podacima na tipizacijskoj pločici (pogledajte Opis uređaja).

Utičnica mora biti propisno uzemljena i zaštićena osiguračem. Jakost osigurača mora iznositi između 10 A i 16 A.

Utičnica treba biti lako dostupna, kako bi se uređaj mogao brzo odspojiti s napajanja u slučaju nužde. Ne smije se nalaziti iza uređaja.
▶ Provjerite strujna povezivanja.
▶ Spojite utikač kabela napajanja.

4.7 Uključenje uređaja

Uređaj spojite i uključite približno 2 sata prije prvog umetanja namirnica.
▶ Regulator temperature *Slika 3 (1)* zakrenite udesno, s vrijednosti 0 na vrijednost 3.
▷ Unutrašnje osvjetljenje se uključuje.

5 Uporaba

5.1 Odjeljak hladnjaka

Prirodno strujanje zraka unutar odjeljka hladnjaka rezultira različitom temperaturom u pojedinim područjima hladnjaka. Najhladnije je neposredno iznad ladica za povrće i uz stražnju stjenku hladnjaka. Najtoplije područje je u gornjem prednjem dijelu hladnjaka i u vratima.

5.1.1 Hlađenje namirnica

▶ Lako pokvarljive namirnice, kao što su gotova jela, mesne prerađevine i kobasice, pohranite u najhladnijem području hladnjaka. Maslac i konzerviranu hranu pohranite u gornje područje i na police na vratima (pogledajte Opis uređaja).
▶ Za čuvanje namirnica koristite spremnike od plastike, metala, aluminija i stakla, a za umatanje koristite prianjajuću foliju.
▶ Tekućine i namirnice koje su podložne prijenosu mirisa ili okusa uvijek držite u zatvorenim posudama ili ih prekrijte.
▶ Namirnice nemojte postaviti preblizu kako bi se omogućilo dovoljno strujanje zraka.
▶ Kako biste spriječili prevrtanje boca, pomaknite držač do njih.

5.1.2 Podešavanje temperature

Vrijednost temperature može se podesiti između 1 (najviša temperatura, najniža učinkovitost hlađenja) i 7 (najniža temperatura, najviša učinkovitost hlađenja).

Preporučuje se da temperaturu podesite na srednju vrijednost, pri čemu će srednja temperatura u unutrašnjosti hladnjaka biti približno 5 °C.

Kako biste osigurali idealnu temperaturu za čuvanje zamrznutih namirnica, na regulatoru temperature odaberite vrijednost između "4" i "7". Ako odaberete "7", u najhladnijim područjima hladnjaka moguće je ostvariti temperature ispod 0 °C.

U tom slučaju se u odjeljku zamrzivača uspostavlja temperatura od oko -18 °C.
▶ Zakrenite regulator temperature *Slika 3 (1)*.

Temperatura ovisi o sljedećim faktorima:

- učestalosti otvaranja vrata
- temperaturi prostorije u koju je uređaj postavljen
- vrsti, temperaturi i količini zamrznutih namirnica

▶ Po potrebi podesite temperaturu pomoću regulatora.

5.1.3 Funkcija CoolPlus

Pri niskim temperaturama okruženja, 18 °C ili niže:
▶ Pritisnite prekidač Cool-Plus *Slika 3 (2)*.
▷ Time se osigurava niska temperatura u odjeljku zamrzivača. Kad temperatura okruženja ponovno bude viša od 18 °C:
▶ Ručno isključite prekidač Cool-Plus *Slika 3 (2)*.

Napomena
▶ Pri normalnim sobnim temperaturama iznad 18 °C, prekidač Cool-Plus **ne treba** uključivati; neka ostane isključen.

5.1.4 Police

Premještanje ili uklanjanje polica

Police su opremljene graničnicima koji sprječavaju njihovo nenamjerno izvlačenje.

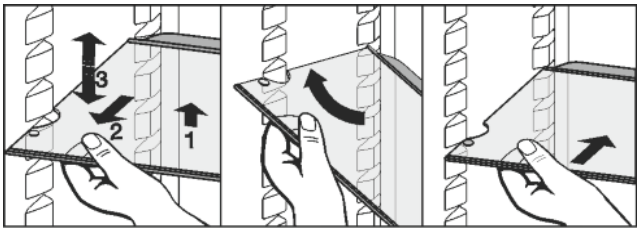

Slika 12

▶ Malo podignite policu i povucite je neznatno prema naprijed.
▶ Podesite visinu police. Kako biste to učinili, pogurajte ureze uzduž nosača.
▶ Kako biste policu sasvim uklonili, nakosite je i izvucite prema van.
▶ Umetnite policu tako da njen stražnji rub bude okrenut prema gore.

Rastavljanje polica

▶ Možete rastaviti police za lakše čišćenje.

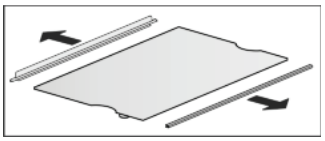

5.1.5 Uporaba sklopive police

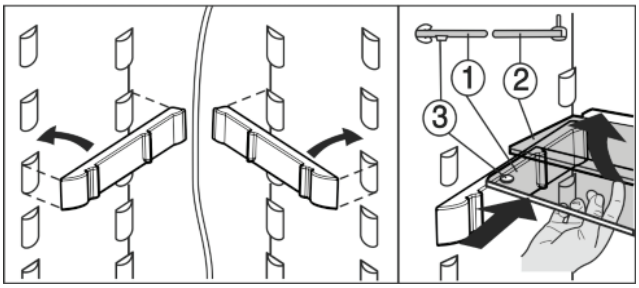

Slika 13

▶ Staklena polica s podignutim rubom (2) treba se nalaziti sa stražnje strane.
▶ Staklena ploča (1) s graničnicima na izvlačenje mora biti sprijeda tako da graničnici (3) budu okrenuti prema dolje.
Podešavanje visine:
▶ Izvucite staklene ploče prema naprijed, jednu po jednu.
▶ Uklonite podupirač s mehanizma bravice i umetnite tako da klikne na mjesto na željenoj visini.
Korištenje obje police:
▶ Podignite gornju staklenu policu i izvucite donju staklenu ploču prema naprijed.

5.1.6 Police u vratima

Uklanjanje polica u vratima

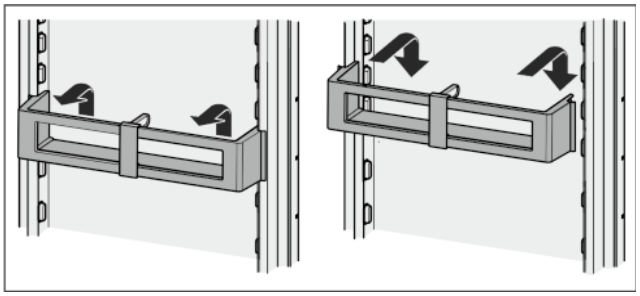

Slika 14

Rastavljanje polica u vratima

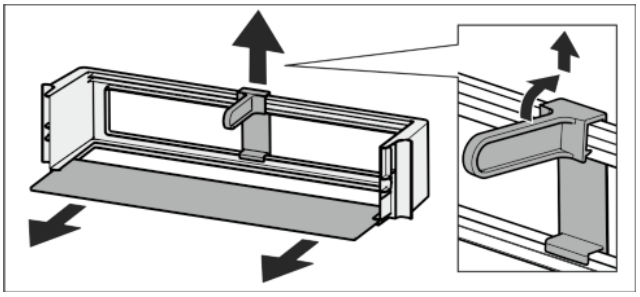

Slika 15

▶ Police u vratima možete rastaviti radi čišćenja.

5.2 Odjeljak zamrzivača

U odjeljku zamrzivača možete na nekoliko mjeseci pohraniti zamrznute namirnice, izrađivati kockice leda i zamrznuti svježe namirnice, na temperaturama od -18 °C i nižim.

Temperatura zraka u odjeljku, mjerena termometrom ili drugim instrumentom, može varirati.

5.2.1 Zamrzavanje namirnica

Maksimalna masa koja se može zamrznuti je 2 kg svježe hrane/24 h.

OPREZ
Opasnost od ozljeda uslijed loma stakla!
Boce i limenke s pićima mogu prsnuti tijekom zamrzavanja.
To se posebice odnosi na gazirana pića.
▶ Nemojte zamrzavati boce i limenke s pićima!

▶ Za uključenje funkcije Cool-Plus: pritisnite prekidač Cool-Plus *Slika 3 (2)*.
▷ Temperatura zamrzivača se smanjuje i uređaj radi s maksimalnim učinkom rashlađivanja.

Kako bi se hrana brzo zamrznula sve do središta, nemojte prekoračiti sljedeća ograničenja prilikom pakiranja namirnica:

- Voće, povrće do 1 kg
- Meso do 2,5 kg

▶ Hranu pakirajte po porcijama u standardne vrećice za zamrzavanje ili u plastične, metalne ili aluminijske spremnike.
▶ Razmaknite namirnice na polici. Nemojte dozvoliti kontakt i odmrzavanje prethodno zamrznutih namirnica.
Ako je temperatura okruženja viša od 18 °C:
▶ isključite funkciju Cool-Plus: pritisnite prekidač Cool-Plus *Slika 3 (2)*.

5.2.2 Vijek trajanja namirnica

Standardne vrijednosti vijeka trajanja raznih namirnica u odjeljku zamrzivača:	
Sladoled	2 do 6 mjeseci
Kobasica, šunka	2 do 6 mjeseci
Kruh, pekarski proizvodi	2 do 6 mjeseci
Divljač, svinjetina	6 do 10 mjeseci
Masnija riba	2 do 6 mjeseci
Nemasna riba	6 do 12 mjeseci
Sir	2 do 6 mjeseci
Perad, junetina	6 do 12 mjeseci
Povrće, voće	6 do 12 mjeseci

Navedene su standardne vrijednosti vijeka trajanja.

5.2.3 Odmrzavanje namirnica

- u hladnjaku
- u mikrovalnoj pećnici
- u klasičnoj pećnici ili pećnici s ventilatorom
- na sobnoj temperaturi

▶ Jednom odmrznuta hrana smije se ponovno zamrzavati samo u posebnim slučajevima.

6 Održavanje

6.1 Odmrzavanje

6.1.1 Odmrzavanje hladnjaka

Odjeljak hladnjaka odmrzava se automatski. Voda isparava. Kapljice vode na stražnjoj stjenci hladnjaka su potpuno normalna pojava.
▶ Redovito čistite drenažni otvor kako biste omogućili nesmetan protok vode (pogledajte 6.2).

6.1.2 Odmrzavanje odjeljka zamrzivača

Nakon duljeg vremena uporabe unutar zamrzivača se može stvoriti sloj inja ili leda. To je normalna pojava. Sloj inja i leda brže se nakuplja ukoliko se vrata učestalo otvaraju ili ako stavljate toplu hranu u uređaj.
Međutim, deblji sloj leda povećat će energetsku potrošnju uređaja. Stoga bi trebalo redovito odmrzavati uređaj.

OPREZ
Opasnost od ozljeda i oštećenja uslijed vruće pare!
▶ Za odmrzavanje uređaja nemojte koristiti električne grijalice, uređaje za čišćenje parom, plamen ni sprejeve za odleđivanje.
▶ Nemojte uklanjati led oštrim predmetima.

▶ Isključite uređaj.
▶ Izvucite utikač.
▶ Omotajte zamrznute namirnice novinama ili krpom te ih pohranite na hladnom mjestu.
▶ Ostavite vrata odjeljka i uređaja otvorenima tijekom odmrzavanja.
▶ Izvadite odlomljene komade leda.
▶ Ako je potrebno, nekoliko puta sakupite vodu od odmrzavanja spužvom ili krpom.
▶ Očistite odjeljak (pogledajte 6.2).

6.2 Čišćenje uređaja

UPOZORENJE
Opasnost od ozljeda i oštećenja uslijed vruće pare!
Vruća para može izazvati opekline i oštećenje površina.
▶ Ne koristite čistače na paru!

NAPOMENA
Nepravilnim čišćenjem se uređaj može oštetiti!
▶ Nemojte koristiti koncentrirana sredstva za čišćenje.
▶ Nemojte koristiti grube ili abrazivne spužve, kao ni čeličnu vunu.
▶ Nemojte koristiti sredstva za čišćenje koja su agresivna, abrazivna, sadrže pijesak, klor, kemikalije ili kiseline.
▶ Nemojte koristiti kemijska otapala.
▶ Nemojte oštećivati ili uklanjati tipizacijsku pločicu koja se nalazi unutar uređaja. Ona je potrebna prilikom servisa.
▶ Nemojte povlačiti, savijati ili na drugi način oštetiti kabele ili druge komponente.
▶ Pripazite da voda od čišćenja ne ne dospije u drenažni kanal, ventilacijsku rešetku ili električne dijelove.
▶ Molimo vas da za čišćenje koristite meku krpu i univerzalno sredstvo za čišćenje s neutralnom pH vrijednošću.
▶ Za čišćenje i njegu unutrašnjosti uređaja koristite proizvode prikladne za kontakt s hranom.

▶ **Ispraznite uređaj.**
▶ **Izvucite utikač.**

▶ Redovno čistite **ventilacijsku rešetku**.

▷ Naslage prašine povećavaju potrošnju energije.
▶ **Vanjske i unutrašnje plastične površine** operite mlakom vodom s malo sredstva za pranje.
▶ **Obojene bočne stjenke** brišite samo mekom, čistom krpom. U slučaju tvrdokorne prljavštine, upotrijebite mlaku vodu s malo neutralnog sredstva za čišćenje.
▶ **Površine vrata** brišite samo mekom, čistom krpom. U slučaju tvrdokorne prljavštine, upotrijebite malo vode ili neutralno sredstvo za čišćenje. Druga mogućnost jest korištenje krpe od mikrovlakana.
▶ Čišćenje **drenažnog otvora**: uklonite naslage uskim predmetom, primjerice, higijenskim štapićem.

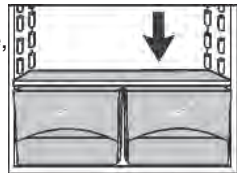

▶ Većinu **dijelova** možete rastaviti radi lakšeg čišćenja: pogledajte odgovarajući odjeljak.
▶ Ostalu **opremu** operite ručno toplom vodom s malo sredstva za pranje.

Nakon čišćenja:
▶ Obrišite uređaj i ostalu opremu suhom krpom.
▶ Spojite uređaj na napajanje te ga uključite.
▶ Vratite namirnice u uređaj.

6.3 Zamjena unutrašnje žarulje

LED žarulja služi za standardno osvjetljavanje unutrašnjosti uređaja.

Ako se koristi obična žarulja:
❑ Upotrijebite običnu žarulju od maks. 15 W, s grlom E14.
❑ Vrsta struje (izmjenična struja) i radni napon u priključnoj točki moraju odgovarati podacima na tipizacijskoj pločici (pogledajte Opis uređaja).

Ako se koristi LED žarulja:
❑ Upotrijebite isključivo originalnu LED žarulju proizvođača. Žarulju možete nabaviti u ovlaštenom servisu ili u specijaliziranoj prodavaonici (pogledajte 6.4).

UPOZORENJE
Rizik od ozljede izazvane LED svjetlom!
Intenzitet svjetlosti LED žaruljice odgovara klasi laserskog zračenja 1/1M.
Ako je poklopac oštećen:
▶ Nemojte gledati u svjetlo iz neposredne blizine kroz optičke leće. Time možete oštetiti vid.

UPOZORENJE
Opasnost od požara uzrokovanog LED žaruljom!
Ako se koriste LED žarulje različite od navedenih, postoji opasnost od pregrijavanja ili požara.
▶ Koristite isključivo originalnu LED žarulju proizvođača.

Ako je žarulja neispravna, zamijenite je na sljedeći način:

▶ Isključite uređaj.
▶ Izvucite utikač iz zidne utičnice ili izvadite osigurač.
▶ Uhvatite pokrov žarulje.
▶ Kao što je prikazano na slici, pritisnite pokrov žarulje prema unutra s prednje strane, i povucite ga u stranu.
▶ Zamijenite žarulju.
▶ Vratite pokrov žarulje i pritom pripazite da usjedne na mjesto.

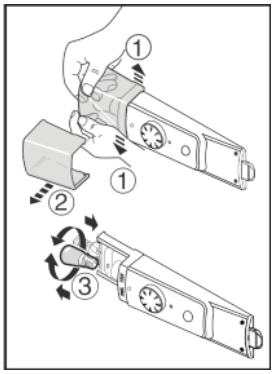

6.4 Servis

Prvo provjerite u popisu možete li sami ispraviti kvar (pogledajte Nepravilnosti u radu). Ako to nije moguće, obratite se servisu čija adresa je navedena u priloženom servisnom dokumentu.

UPOZORENJE
Opasnost od ozljede ako se popravci ne obave profesionalno!
▶ Sve popravke ili intervencije na uređaju koje nisu izričito navedene u ovom priručniku, kao i zamjenu kabela napajanja, prepustite isključivo ovlaštenom servisnom osoblju (pogledajte Održavanje).

▶ Pročitajte oznaku uređaja *Slika 16 (1)*, servisni broj *Slika 16 (2)* i serijski broj *Slika 16 (3)* na tipizacijskoj pločici na lijevoj strani uređaja.

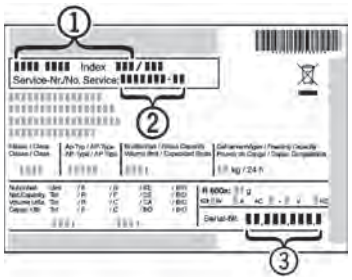

Slika 16

▶ Prilikom kontaktiranja servisa navedite kvar, oznaku uređaja *Slika 16 (1)*, servisni broj *Slika 16 (2)* i serijski broj *Slika 16 (3)*.
▷ To će omogućiti pružanje brže i kvalitetnije usluge servisiranja.
▶ Uređaj držite zatvorenim sve dok ne stigne osoblje servisa.
▷ Vaše namirnice tako će duže ostati hladne.
▶ Odspojite kabel napajanja (ne povlačite kabel) ili isključite osigurač.

7 Nepravilnosti u radu

Vaš uređaj osmišljen je i proizveden za dugovječnu i pouzdanu uporabu. Dođe li, ipak, do kvarova tijekom uporabe, provjerite je li njihov uzrok nepravilna uporaba. Ukoliko je uzrok kvara nepravilna uporaba, snosit ćete troškove popravka čak i ako traje jamstveni period. Sljedeće nepravilnosti možete sami otkloniti:

Uređaj ne radi.
→ Uređaj nije uključen.
▶ Uključite uređaj.
→ Utikač uređaja nije ispravno priključen u zidnu utičnicu.
▶ Provjerite utikač.
→ Osigurač zidne utičnice je neispravan.
▶ Provjerite osigurač.

Kompresor uređaja radi duže vrijeme.
→ Kompresor se prebacuje na manju brzinu kad je potrebno slabije hlađenje. Iako je vrijeme rada dulje, smanjena je potrošnja energije.
▶ Ova pojava uobičajena je kod modela sa smanjenom potrošnjom energije.

LED indikator na dnu stražnje strane uređaja (kod kompresora) treperi u razmacima od 15 sekundi*.
→ Inverter je opremljen dijagnostičkim LED pokazivačem.
▶ Treperenje je uobičajena pojava.

Pretjerana buka.
→ Zbog raznih koraka brzine, kompresori s regulacijom brzine* mogu generirati različite vrste zvukova.
▶ Taj zvuk je normalan.

Zvuk klokotanja i žuborenja.
→ Ove zvukove proizvodi protok rashladnog plina u rashladnom sustavu.
▶ Taj zvuk je normalan.

Tihi zvuk klikanja.
→ Ovaj zvuk nastaje svaki put kad se rashladna jedinica (motor uređaja) automatski uključi ili isključi.
▶ Taj zvuk je normalan.

Brujanje. Nešto je glasnije kad se rashladna jedinica (motor uređaja) uključuje.
→ Hlađenje se automatski pojačava kad u hladnjak stavimo svježe namirnice ili kad su vrata otvorena određeno vrijeme.
▶ Taj zvuk je normalan.
→ Temperatura u prostoriji je previsoka.
▶ Rješenje: (pogledajte 1.2)

Zvuk vibracije.
→ Ovaj uređaj nije pričvršćen za pod. Funkcioniranje rashladne jedinice zbog toga izaziva i vibriranje predmeta i namještaja u blizini.
▶ Podesite uređaj uz pomoć nožica podesivih po visini.
▶ Razmaknite boce i spremnike.

Vanjske površine uređaja su tople*.
→ Toplina iz rashladnog sustava koristi se za sprečavanje stvaranja kondenzacije.
▶ To je normalna pojava.

Temperatura nije dovoljno niska.
→ Vrata uređaja nisu dobro zatvorena.
▶ Zatvorite vrata uređaja.
→ Nedovoljna ventilacija.
▶ Ventilacijsku rešetku održavajte prohodnom i očistite je.
→ Temperatura okruženja je previsoka.
▶ Rješenje: (pogledajte 1.2).
→ Uređaj je prečesto otvaran ili su vrata bila predugo otvorena.
▶ Pričekajte da uređaj sam dosegne potrebnu temperaturu. U suprotnom, obratite se ovlaštenom servisu (pogledajte Održavanje).
→ Uređaj je preblizu izvora topline (štednjak, grijalice itd.).
▶ Premjestite uređaj ili izvor topline.

Unutrašnje svjetlo je isključeno.
→ Uređaj nije uključen.
▶ Uključite uređaj.
→ Osvjetljenje (uređaji isporučeni s LED osvjetljenjem) je neispravno.
▶ Zamjena žarulje (pogledajte Održavanje).

Kad je temperatura okruženja niža od 18 °C, uređaj je malo topliji na unutrašnjoj površini desne stjenke odjeljka hladnjaka.
→ To je neophodno kod ove funkcije.
▶ Ova pojava je normalna.

UPOZORENJE
Rizik od ozljede izazvane LED svjetlom!
Intenzitet svjetlosti LED žaruljice odgovara klasi laserskog zračenja 1/1M.
Ako je poklopac oštećen:
▶ Nemojte gledati u svjetlo iz neposredne blizine kroz optičke leće. Time možete oštetiti vid.

8 Prestanak uporabe uređaja

8.1 Isključivanje uređaja

▶ Zakrenite regulator temperature *Slika 3 (1)* na 0.

8.2 Priprema uređaja za zbrinjavanje

▶ Ispraznite uređaj.
▶ Isključite uređaj (pogledajte Prestanak uporabe uređaja).
▶ Izvucite utikač kabela napajanja.
▶ Očistite uređaj (pogledajte 6.2).

▶ Ostavite vrata otvorena kako biste spriječili stvaranje neugodnih mirisa.

9 Zbrinjavanje uređaja

Ovaj uređaj sadrži neke materijale koji se mogu ponovno upotrijebiti i koje treba pravilno zbrinuti - ne s nerazvrstanim otpadom iz domaćinstva. Uređaje koji se više ne koriste treba odložiti na profesionalan i prikladan način, u skladu s važećim lokalnim propisima i zakonima.

Prilikom zbrinjavanja uređaja, uvjerite se da rashladni sklop nije oštećen, kako bi se spriječilo nekontrolirano curenje rashladnog plina (podaci na tipizacijskoj pločici) i ulja.
▶ Isključite uređaj.
▶ Izvucite utikač.
▶ Prerežite kabel napajanja.

Radi stalnog poboljšavanja proizvoda može doći do promjene tehničkih podataka bez prethodne obavijesti.
Ove upute napravljene su s mnogo truda i s najvećom pažnjom, no pogreške u procesu izrade i/ili prijevoda uputa uvijek su moguće. Stoga proizvođač i prodavatelj ne preuzimaju odgovornost za eventualne netočne navode, pogreške u prijevodu ili tiskarske pogreške u ovim uputama.

Gemma B&D d.o.o.
Uvoznik i distributer za RH
10000 Zagreb, Prisavlje 2
Veleprodaja:
tel.: 00385 1 6196 446, 6195 604
fax: 00385 1 6195 581
e-mail: veleprodaja@gemma.hr
Centralni servis:
tel/fax: 00385 1 6195 582
e-mail: servis@gemma.hr
www.gemma.hr

Gemma BH d.o.o.
Uvoznik i distributer za BiH
71210 Sarajevo, Trešnje 1
(naselje Doglodi - Ilidža)
Veleprodaja:
tel./fax: 00387 33 775 472,
00387 33 775 473
e-mail: info@gemma.ba
www.gemma.ba

Gemma B&D d.s.d. Podgorica
Uvoznik i distributer za CG
81000 Podgorica, Serdara Jola
Piletića bb (PC Palada)
Veleprodaja:
tel.: 00382 20 672 961
e-mail: veleprodaja@gemmabd.me
www.gemmabd.me

Radi stalnog poboljšavanja proizvoda može doći do promjene tehničkih podataka bez prethodne obavijesti. Ove upute napravljene su s mnogo truda i s najvećom pažnjom, no pogreške u procesu izrade i/ili prijevoda uputa uvijek su moguće. Stoga proizvođač i prodavatelj ne preuzimaju odgovornost za eventualne netočne navode, pogreške u prijevodu ili tiskarske pogreške u ovim uputama.