Navodilo za uporabo

Hladilno-zamrzovalna kombinacija, vgradna

SL

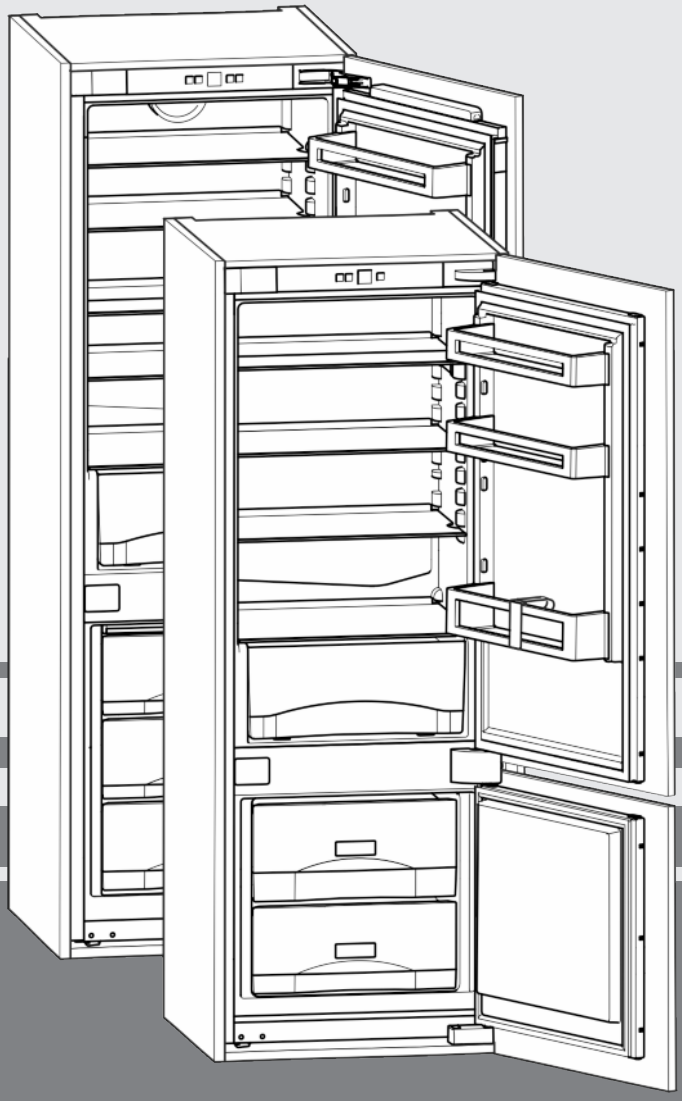

301117 **7086522 - 00**

ICU/ ICUN/ ICUS/ ICUNS ... LC

LIEBHERR

Vsebina

1	**Kratek opis aparata**	**2**
1.1	Pregled aparata in opreme	2
1.2	Področja uporabe aparata	2
1.3	Skladnost	3
1.4	Podatki o izdelku	3
1.5	Varčevanje z energijo	3
2	**Splošna varnostna navodila**	**3**
3	**Elementi za uptravčljanje in prikaz**	**4**
3.1	Elementi za upravljanje in nadzor	4
3.2	Prikazovalnik temperature	4
4	**Zagon**	**5**
4.1	Vklop aparata	5
5	**Uporaba**	**5**
5.1	Otroško varovalo	5
5.2	Alarm na vratih	5
5.3	Opozorilni signal za temperaturo	5
5.4	Hladilnik	5
5.5	Zamrzovalnik	7
6	**Vzdrževanje**	**8**
6.1	ročno odtajevanje	8
6.2	Odtajevanje z NoFrost	9
6.3	Čiščenje aparata	9
6.4	Servisna služba	9
7	**Napake**	**9**
8	**Izklop aparata**	**10**
8.1	Izklop aparata	10
8.2	Ustavitev obratovanja aparata	10
9	**Odstranjevanje aparata v odpadke**	**10**

Proizvajalec ves čas deluje v smeri nadaljnjega razvoja vseh tipov in modelov. Prosimo za razumevanje, ker si pridržujemo pravico do sprememb oblike, opreme in tehnike.

Prosimo, pozorno preberite navodila v tem navodilu, da boste spoznali vse prednosti vašega novega aparata.

Navodila so veljavna za več modelov, odstopanja so mogoča. Poglavja, ki veljajo samo za določene modele, so označena z zvezdico (*).

Navodila za ravnanje so označena z ▶, rezultati ravnanja pa z ▷.

1 Kratek opis aparata

1.1 Pregled aparata in opreme

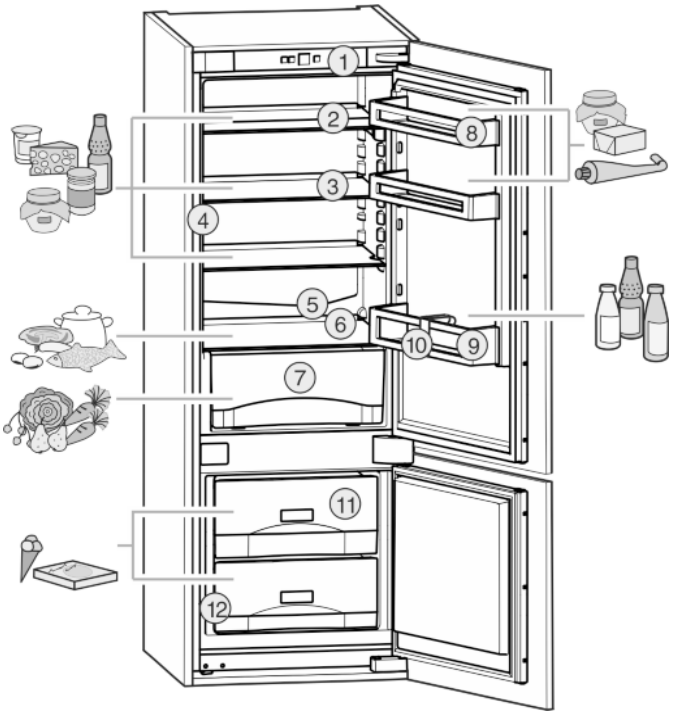

Fig. 1

(1)	Elementi za upravljanje in nadzor	**(7)**	Predal za zelenjavo
(2)	Polička za odlaganje, deljiva	**(8)**	Polica za pločevinke
(3)	Polička za odlaganje	**(9)**	Ustavljalo za steklenice
(4)	LED notranja osvetlitev	**(10)**	Držalo za steklenice
(5)	Odtočna odprtina	**(11)**	Predal za zamrzovanje
(6)	Najhladnejše območje	**(12)**	Tipska ploščica

Nasvet

▶ Živila sortirajte, kot je prikazano na sliki. Tako naprava deluje varčno.

▶ Odlagalni prostori, predali ali košare so za stanje dostave razvrščeni za najbolj učinkovito porabo energije.

1.2 Področja uporabe aparata

Uporaba v skladu s pravili

Naprava je primerna le za hlajenje živil v gospodinjskem okolju. Sem spada npr. uporaba

- v osebnih kuhinjah, penzionih z zajtrkom,
- s strani gostov v podeželskih hišicah, hotelih, motelih in drugih prenočitvenih objektih,
- pri kateringu in podobnih storitvah v veletrgovinah.

Katera koli druga uporaba ni dovoljena.

Predvidljiva napačna raba

Naslednji načini uporabe so izrecno prepovedani:

- Shranjevanje in hlajenje zdravil, krvne plazme, laboratorijskih preparatov in podobnih snovi in izdelkov v skladu z direktivo o medicinskih pripomočkih, 2007/47/ES

*** v odvisnosti od modela in opreme**

- Uporaba v eksplozijsko ogroženih območjih

Neprimerna uporaba aparata lahko povzroči poškodbe in kvarjenje shranjenih dobrin.

Klimatski razredi

Aparat je narejen v skladu s klimatskim razredom za delovanje pri omejenih temperaturah okolice. Klimatski razred, v katerega spada vaš aparat, je natisnjen na nazivni ploščici.

Nasvet

▶ Da zagotovite brezhibno delovanje, upoštevajte navedene temperature okolja.

Klimatski razred	za temperaturo okolice od
SN	10 °C do 32 °C
N	16 °C do 32 °C
ST	16 °C do 38 °C
T	16 °C do 43 °C

1.3 Skladnost

Tesnost ohlajevalnega krogotoka je preizkušena. Vgrajen aparat v je v skladu z zadevnimi varnostnimi predpisi ter direktivami 2014/35/EU, 2014/30/EU, 2009/125/ES, 2011/65/EU in 2010/30/EU.

1.4 Podatki o izdelku

Podatki o izdelku so v skladu z uredbo (EU) 2017/1369 priloženi aparatu. Celoten podatkovni list izdelka je na voljo na spletni strani podjetja Liebherr v območju prenosov.

1.5 Varčevanje z energijo

- Vedno pazite na dobro prezračevanje in odzračevanje. Zračnih odprtin oz. mrež ne pokrivajte.
- Zračne reže ventilatorja morajo biti vedno proste.*
- Aparata ne postavljajte na mesta, ki so neposredno izpostavljena sončnim žarkom, poleg štedilnika, poleg ogrevalnih in podobnih naprav.
- Poraba energije je odvisna od pogojev postavitve, npr. od temperature okolice (glejte 1.2) . Če temperatura okolice odstopa od normirane temperature 25 °C, se lahko poraba energije spremeni.
- Aparat čim prej spet zaprite.
- Kolikor nižjo temperaturo nastavite, toliko večja bo poraba energije.
- Živila shranjujte sortirano (glejte Kratek opis aparata).
- Vsa živila hranite dobro zapakirana in pokrita. Tvorjenje sreža se prepreči.
- Živila vzemite ven samo za toliko časa, kolikor jih potrebujete, zato da se ne segrejejo preveč.
- Vstavljanje toplih jedi: počakajte, da se najprej ohladijo na sobno temperaturo.
- Zamrznjena živila odtajajte v hladilniku.
- Če je v aparatu debela plast sreža: Odtajajte aparat.*

2 Splošna varnostna navodila

Nevarnosti za uporabnika:

- Ta aparat lahko uporabljajo otroci in osebe z zmanjšanimi telesnimi, zaznavnimi ali duševnimi sposobnostmi ali pomanjkanjem izkušenj in znanja, če so pri tem pod nadzorom ali pa so bili seznanjeni z varno uporabo polnilnika in se zavedajo morebitnih nevarnosti. Otroci se z aparatom ne smejo igrati. Čiščenja in vzdrževanja s strani uporabnika otroci ne smejo izvajati brez nadzorstva. Otroci, stari 3–8 let, lahko polnijo in praznijo aparat. Otroci, mlajši od 3 let, se ne smejo približevati aparatu, če niso pod neprestanim nadzorom.
- Ko želite aparat izklopiti iz električnega omrežja, vedno primite za vtič. Ne vlecite za kabel.
- V primeru napake izvlecite vtič ali izključite varovalko.
- Ne poškodujte napeljave priključka na omrežje. Aparata ne uporabljajte s poškodovano napeljavo.
- Popravila in posege na aparatu in zamenjavo omrežnega priključka lahko opravlja samo servisna služba ali drugi za to šolani strokovnjaki.
- Aparat montirajte, priključite in odvrzite le v skladu z navodili.
- Aparat uporabljajte samo v vgrajenem stanju.
- Shranite navodila za uporabo in jih po potrebi dajte naslednjemu uporabniku.
- Posebne svetilke (žarnice, LED, fluorescentne sijalke) v napravi služijo za osvetlitev notranjega prostora in niso primerne za osvetljevanje prostorov.

Nevarnost požara:

- Vsebovano hladilno sredstvo R 600a je okolju prijazno, a vnetljivo. Izhajajoče hladilno sredstvo se lahko vname.
  - Ne poškodujte cevi obtoka hlajenja.
  - V notranjosti aparata ne uporabljajte odprtega ognja ali drugih virov vžiga.
  - V notranjosti aparata ne uporabljajte električnih naprav (npr. parnih čistilcev, grelnih teles, aparatov za pripravo sladoleda itd.).
  - Če uhaja hladilno sredstvo: Odstranite odprt ogenj ali druge vire vžiga v bližini postavitve aparata. Prostor dobro prezračite. Obvestite servisno službo.
- V aparatu ne hranite eksplozivnih snovi ali razpršil z vnetljivimi potisnimi plini, kot so npr. butan, propan, pentan itd. Takšna razpršila boste razpoznali po natisnjeni navedbi vsebine ali po simbolu za vnetljive snovi. Morebitno uhajajoči plini se lahko zaradi električnih podsklopov vnamejo.
- Alkoholne pijače in druge posode, ki vsebujejo alkohol, hranite le trdno zaprte. Morebitno

SL

uhajajoč alkohol se lahko zaradi električnih podsklopov vname.

Nevarnost padca ali prevrnitve:

- Podstavkov, predalov, vrat itn. ne uporabljajte kot stopnico in se nanje ne naslanjajte. To velja posebno za otroke.

Nevarnost zaradi zastrupitve z živili:

- Ne uživajte živil, ki ste jih predolgo hranili v aparatu.

Nevarnost omrzlin, občutka odrevenelosti in bolečin:

- Preprečujte daljši stik kože z mrzlo površino ali ohlajeno/zamrznjeno hrano ali poskrbite za ustrezne zaščitne ukrepe, npr. nosite rokavice. Ne jejte premrzlega sladoleda, posebno ne sladoleda na vodni osnovi in kock ledu.

Nevarnost osebnih in materialnih poškodb:

- Vroča para lahko povzroči telesne poškodbe. Za odtajevanje ne uporabljajte električnih grelnih ali parnih čistilnih aparatov, odprtega ognja ali razpršil za odtajevanje.
- Ledu ne odstranjujte z ostrimi predmeti.

Nevarnost stiska:

- Pri odpiranju in zapiranju vrat se ne dotikajte tečajev. Lahko vkleščite prste.

Simboli na napravi:

	Simbol se lahko nahaja na kompresorju. Nanaša se na olje v kompresorju in opozarja na naslednjo nevarnost: Lahko je smrtno, če ga pogoltnete ali če vdre v dihalne poti. Ta napotek je pomemben samo za recikliranje. V normalnem načinu ne obstaja nobena nevarnost.

Upoštevajte specifična navodila v drugih poglavjih:

⚠	NEVARNOST	označuje neposredno nevarno situacijo, katere posledica je lahko smrt ali težke telesne poškodbe, če je ne preprečite.
⚠	OPOZORILO	označuje nevarno situacijo, katere posledica je lahko smrt ali težke telesne poškodbe, če je ne preprečite.
⚠	POZOR	označuje nevarno situacijo, katere posledica so lahko lažje ali srednje telesne poškodbe, če je ne preprečite.
	OBVESTILO	označuje nevarno situacijo, katere posledica je lahko materialna škoda, če je ne preprečite.

	Nasvet	označuje koristna navodila in nasvete.

3 Elementi za uptravčljanje in prikaz

3.1 Elementi za upravljanje in nadzor

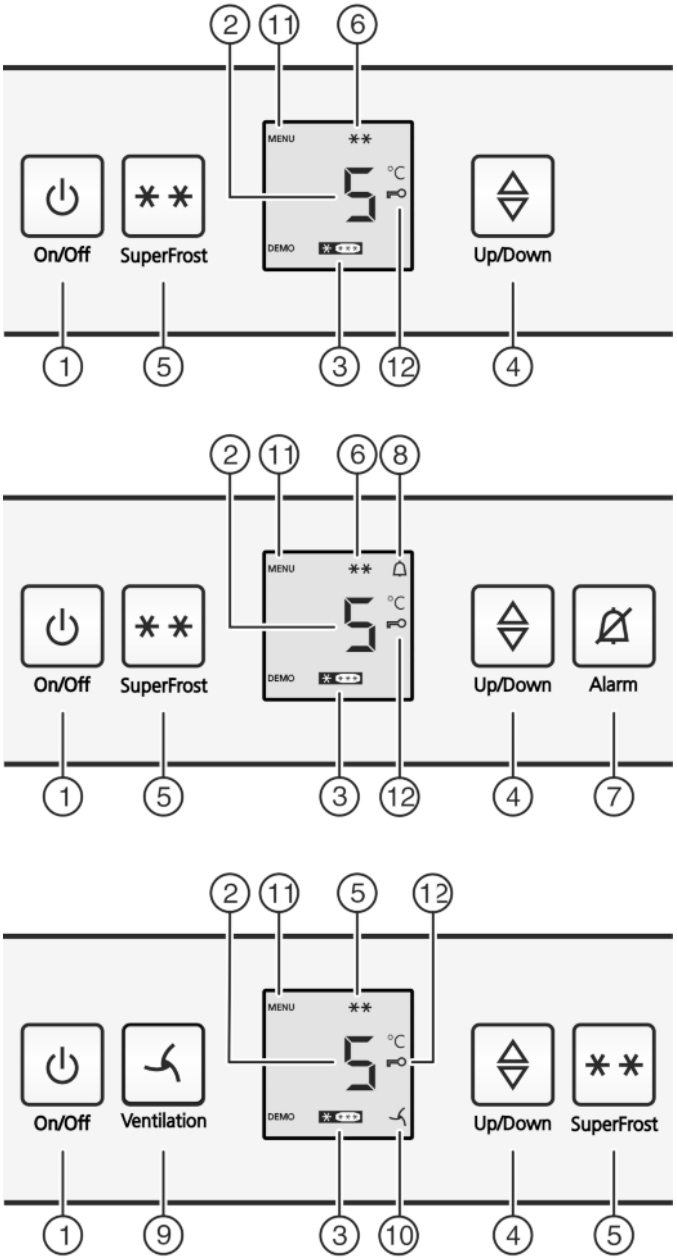

Fig. 2

(1) Tipka On/Off
(2) Prikaz temperature
(3) Indikacija delovanja zamrzovalnika
(4) Nastavitvena tipka
(5) Tipka SuperFrost
(6) Simbol SuperFrost
(7) Tipka Alarm*
(8) Simbol Alarm*
(9) Tipka Ventilacija*
(10) Simbol Ventilacija*
(11) Simbol Meni
(12) Simbol Otroško varovalo

3.2 Prikazovalnik temperature

Med normalnim delovanjem se prikazujejo:

- nastavljena temperatura hlajenja

Naslednje indikacije opozarjajo na napako. Možni vzroki in odpravljanje: (glejte Napake).

- F0 do F9

* v odvisnosti od modela in opreme

4 Zagon

4.1 Vklop aparata

▶ Odprite vrata.
▶ Pritisnite tipko On/Off *Fig. 2 (1)*.
▷ Prikaz temperature sveti. Pri odpiranju vrat se prižge notranja osvetlitev. Aparat je vklopljen.
▷ Ko se na zaslonu prikaže napis „DEMO“, je aktiviran predstavitveni način. Obrnite se na službo za stranke.

5 Uporaba

5.1 Otroško varovalo

Z otroškim varovalom zagotovite, da otroci pri igranju aparata pomotoma ne izključijo.

5.1.1 Nastavitev otroškega varovala

Za vklop funkcije:
▶ Aktiviranje nastavitvenega načina: za pribl. 5 sekund pritisnite tipko SuperFrost *Fig. 2 (5)*.
▷ Na prikazovalniku se prikaže Simbol Meni *Fig. 2 (11)*.
▷ Na prikazovalniku utripa c.
▶ Za potrditev kratko pritisnite tipko SuperFrost *Fig. 2 (5)*.
▷ Na prikazovalniku se prikaže cl.
▶ Za potrditev kratko pritisnite tipko SuperFrost *Fig. 2 (5)*.
▷ Simbol Otroško varovalo *Fig. 2 (12)* na prikazovalniku sveti.
▷ Na prikazovalniku utripa c.

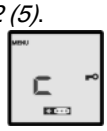

▷ Otroško varovalo je vklopljeno.
Za izklop nastavitvenega načina:
▶ Na kratko pritisnite tipko On/Off *Fig. 2 (1)*.
-ali-
▶ Počakajte 5 minut.

▷ Na prikazovalniku temperature se ponovno izpiše temperatura.

Za izklop funkcije:
▶ Aktiviranje nastavitvenega načina: za pribl. 5 sekund pritisnite tipko SuperFrost *Fig. 2 (5)*.
▷ Na prikazovalniku se prikaže Simbol Meni *Fig. 2 (11)*.
▷ Na prikazovalniku utripa c.
▶ Za potrditev kratko pritisnite tipko SuperFrost *Fig. 2 (5)*.
▷ Na prikazovalniku se prikaže c0.
▶ Za potrditev kratko pritisnite tipko SuperFrost *Fig. 2 (5)*.
▷ Simbol Otroško varovalo *Fig. 2 (12)* ugasne.
▷ Na prikazovalniku utripa c.
▷ Otroško varovalo je izklopljeno.
Za izklop nastavitvenega načina:
▶ Na kratko pritisnite tipko On/Off *Fig. 2 (1)*.
-ali-
▶ Počakajte 5 minut.

▷ Na prikazovalniku temperature se ponovno izpiše temperatura.

5.2 Alarm na vratih*

Za hladilnik in zamrzovalnik
Če so vrata odprta dlje kot 60 sekund, se vključi opozorilni zvočni signal.

Zvok opozorilnega zvočnega signala se ugasne avtomatsko, ko zaprete vrata.

5.2.1 Izklop zvoka alarma na vratih*

Zvok opozorilnega zvočnega signala pri odprtih vratih lahko izklopite. Izklop zvoka deluje toliko časa, dokler so vrata odprta.
▶ Pritisnite tipko Alarm *Fig. 2 (7)*.
▷ Zvok alarma na vratih se izklopi.

5.3 Opozorilni signal za temperaturo*

Če v zamrzovalniku ni dovolj hladno, se vključi opozorilni signal.

Istočasno utripata prikazovalnik temperature in simbol Alarm *Fig. 2 (8)*.

Vzrok za povišano temperaturo je lahko:
- vstavili ste sveža živila,
- pri razvrščanju in jemanju zamrznjenih živil je v notranjost prišlo preveč toplega zraka iz prostora,
- dalj časa ni bilo toka,
- aparat je pokvarjen.

Opozorilni signal avtomatsko ugasne, simbol Alarm *Fig. 2 (8)* se ugasne in prikazovalnik temperature preneha utripati, ko je temperatura spet dovolj nizka.

Če se alarm ne izklopi: (glejte Napake).

Nasvet
Če temperatura ni dovolj nizka, se lahko živila pokvarijo.
▶ Preverite kakovost živil. Pokvarjena živila zavrzite.

5.3.1 Izklop zvoka alarma za temperaturo*

Zvok opozorilnega zvočnega signala lahko izklopite. Ko je temperatura dovolj nizka, se funkcija alarma spet aktivira.
▶ Pritisnite tipko Alarm *Fig. 2 (7)*.
▷ Zvok opozorilnega zvočnega signala se izklopi.

5.4 Hladilnik

Zaradi naravnega kroženja zraka v hladilniku so v hladilniku različna temperaturna območja. Neposredno nad predali za zelenjavo in ob zadnji steni hladilnika je najhladneje. Na zgornjem sprednjem območju in na vratih je najtopleje.

5.4.1 Hlajenje živil

Nasvet*
Poraba energije narašča in moč hlajenja se niža, če ni dovolj prezračevanja.
▶ Ventilatorske odprtine morajo biti vedno proste.

▶ Hitro pokvarljiva živila in jedi, kot so meso in salama, hranite na najhladnejših conah. Na zgornjem območju in na vratih hranite maslo in pločevinke. (glejte Kratek opis aparata)
▶ Za pakiranje živil uporabite plastične, kovinske, aluminijaste ali steklene posode in folije za živila.
▶ Živila, ki hitro oddajo in sprejmejo vonj, in tekočine vedno hranite v zaprtih posodah ali pa jih pokrijte.
▶ Sprednje površine dna hladilnika uporabljajte samo za kratkotrajno hranjenje živil, npr. pri pospravljanju ali sortiranju. Živil ne pustite tam, sicer jih boste pri zapiranju vrat potisnili nazaj, pri čemer se lahko prevrnejo.
▶ Živil ne zlagajte pretesno skupaj, da lahko trak prosto kroži.

5.4.2 Nastavite temperaturo

Temperatura je odvisna od naslednjih faktorjev:
- od pogostosti odpiranja vrat,
- od sobne temperature prostora, v katerem aparat stoji,
- od vrste, temperature in količine živil.

Priporočljiva nastavitev temperature: 5 °C

SL

V zamrzovalniku se nastavi povprečna temperatura pribl. –18 °C.

Temperaturo lahko zaporedno spreminjate. Ko je dosežena nastavitev 1 °C, se spet začne z 9 °C.

▶ Priklic funkcije za temperaturo: pritisnite nastavitveno tipko *Fig. 2 (4)*.
▷ Na prikazovalniku temperature bo utripala doslej nastavljena vrednost.
▶ Spreminjanje temperature v korakih po 1 °C: nastavitveno tipko *Fig. 2 (4)* pritisnite tolikokrat, da na prikazovalniku temperature zasveti želena temperatura.
▶ Zaporedno spreminjanje temperature: pritisnite in zadržite nastavitveno tipko.
▷ Med nastavljanjem vrednost utripa.
▷ Pribl. 5 sekund po zadnjem pritisku tipke stopi v veljavo nova nastavitev in se ponovno prikaže dejanska temperatura. Temperatura v notranjem prostoru se počasi nastavi na novo vrednost.

5.4.3 Ventilator*

Z ventilatorjem lahko hitro ohladite večje količine svežih živil ali dosežete relativno enakomerno porazdelitev temperature po vseh nivojih hladilnika.

Priporočamo hlajenje s kroženjem zraka:

- pri visoki sobni temperaturi (višji od 33 °C)
- pri visoki vlažnosti zraka

Hlajenje s kroženjem zraka ima nekoliko večjo porabo toka. Zaradi varčevanja s tokom se ventilator pri odprtih vratih avtomatično izklopi.

Vklop ventilatorja*

▶ Kratko pritisnite tipko Ventilacija *Fig. 2 (9)*.
▷ Simbol Ventilacija *Fig. 2 (10)* sveti.
▷ Ventilator je aktiven. Pri nekaterih aparatih se vklopi šele, ko deluje kompresor.

Izklop ventilatorja*

▶ Kratko pritisnite tipko Ventilacija *Fig. 2 (9)*.
▷ Simbol Ventilacija *Fig. 2 (10)* ugasne.
▷ Ventilator je izklopljen.

5.4.4 Odlagalne police

Premikanje ali odstranjevanje odlagalnih polic

Odlagalne police so s posebnimi omejilniki zavarovane pred naključnim izvlečenjem.

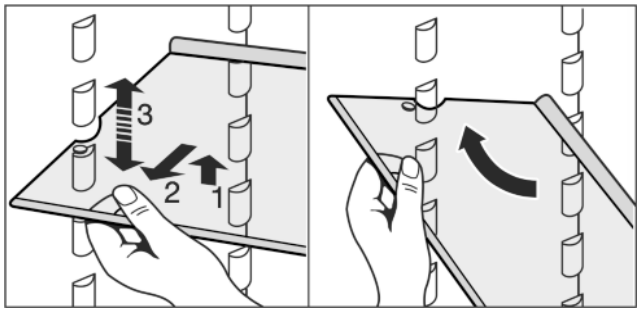

Fig. 3

▶ Dvignite odlagalno polico in jo nekoliko izvlecite.
▶ Nastavite odlagalno polico na ustrezno višino. V ta namen potisnite letvici v utora.
▶ Če želite polico v celoti odstraniti, jo nagnite postrani in izvlecite ven.
▶ Odlagalno polico z omejevalnim robom vstavite zadaj obrnjeno navzgor.
▷ Živila ne primrznejo na zadnjo steno.

Razstavljanje odlagalnih polic

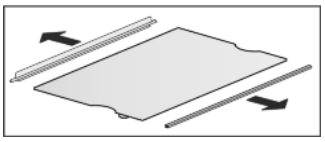

▶ Odlagalne police lahko zaradi čiščenja tudi razstavite.

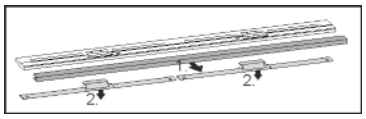

5.4.5 Uporaba deljivih odlagalnih polic

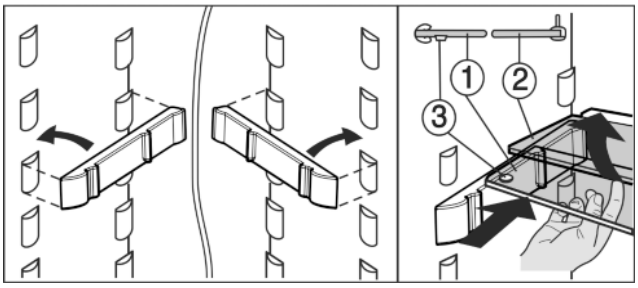

Fig. 4

▶ Steklena plošča z omejevalnim robom (2) mora biti zadaj.
▶ Steklena plošča (1) z izvlečnimi omejevali mora ležati spredaj tako, da omejevala (3) kažejo navzdol.

5.4.6 Polica na vratih

Prestavljanje polic na vratih

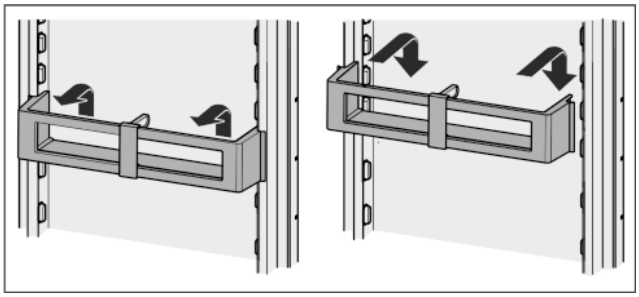

Fig. 5

Razstavljanje polic na vratih

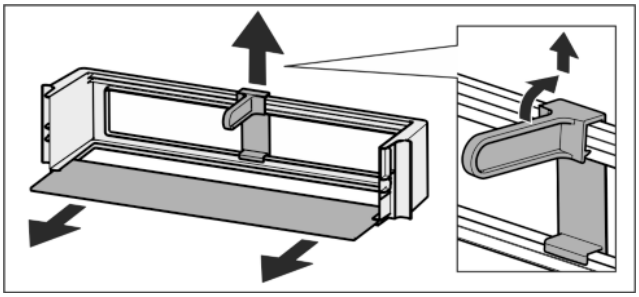

Fig. 6

▶ Police na vratih lahko zaradi čiščenja tudi razstavite.

5.4.7 Uporaba držala za steklenice

▶ Da se steklenice ne prevrnejo, premaknite držalo za steklenice.

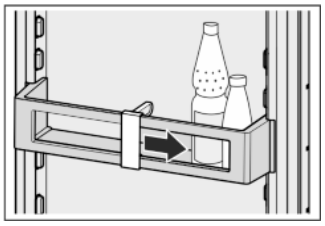

5.4.8 Posoda za jajca

Posodo za jajca lahko izvlečete in obrnete. Oba dela posode za jajca lahko uporabite, da označite razlike, kot je datum nakupa.

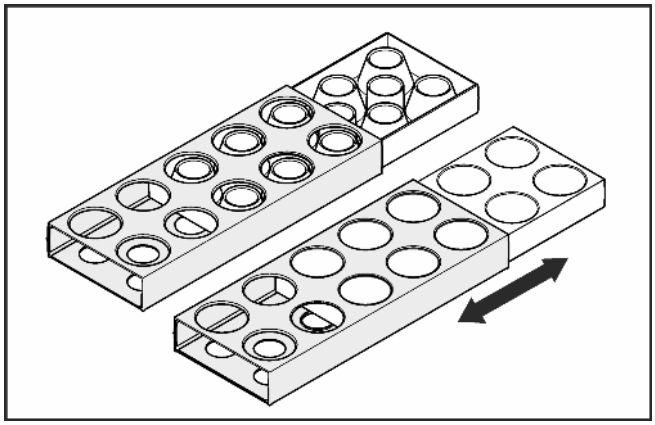

▶ Zgornjo stran uporabite za hranjenje kokošjih jajc.
▶ Spodnjo stran uporabite za hranjenje prepeličjih jajc.

5.4.9 Posoda BioCool

Reguliranje vlage

▶ Nizka vlažnost: Regulator potisnite naprej.

▶ visoka vlažnost: Regulator potisnite nazaj.

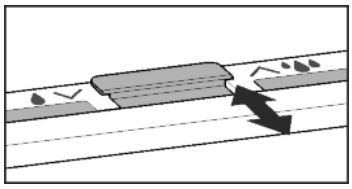

Odstranitev posodeBioCool

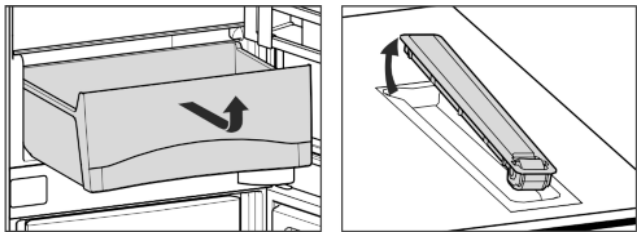

Fig. 7

▶ Posodo BioCool in pomične plošče lahko zaradi čiščenja odstranite.

5.5 Zamrzovalnik

V zamrzovalniku lahko hranite globoko hlajena in zamrznjena živila, pripravljate kocke ledu in zamrzujete sveža živila.

5.5.1 Zamrzovanje živil

V 24 urah lahko naenkrat zamrznete največ toliko kg svežih živil, kot je navedeno na nazivni ploščici (glejte Kratek opis aparata) pod „Kapaciteta zamrzovanja ... kg/24h“.

Predale lahko obremenite z največ 25 kg zamrznjenih živil, vsako polico pa z največ 35 kg.

Ko zaprete vrata, v aparatu nastane vakuum. Če po zapiranju vrat počakate pribl. 1 minuto, lahko vrata zopet z lahkoto odprete.

POZOR

Nevarnost poškodb zaradi črepinj!
Steklenice in pločevinke lahko pri zamrzovanju počijo. To velja predvsem za napitke z ogljikovo kislino.
▶ Steklenic in pločevink ne zmrzujte.

Zaradi hitrega zamrzovanja do jedra paketi nikoli ne smejo presegati naslednjih količin:

- sadje, zelenjava do 1 kg
- meso do 2,5 kg

▶ Porcije živil zapakirajte v vrečke za živila ter v plastične, kovinske ali aluminijaste posode za večkratno uporabo.

5.5.2 Časi hranjenja živil

Orientacijske dobe hranjenja različnih živil v zamrzovalniku so naslednje:	
Sladoled	2 do 6 mesecev
Klobase, šunka	2 do 6 mesecev
Kruh, pecivo	2 do 6 mesecev
Divjačina, svinjina	6 do 10 mesecev
Ribe, mastne	2 do 6 mesecev
Ribe, puste	6 do 12 mesecev
Sir	2 do 6 mesecev
Perutnina, govedina	6 do 12 mesecev
Sadje, zelenjava	6 do 12 mesecev

Navedeni časi hranjenja so orientacijske vrednosti.

5.5.3 Odtajevanje živil

- v hladilniku
- v mikrovalovni pečici
- v pečici/ventilatorski pečici
- na sobni temperaturi

▶ Iz zamrzovalnika vzemite samo toliko živil, kolikor jih potrebujete. Odtajan živila čim prej pripravite.
▶ Odtajan živila samo izjemoma ponovno zamrznite.

5.5.4 SuperFrost

S to funkcijo lahko hitro do jedra zamrznete sveža živila. Aparat dela z največjo močjo hlajenja, zato so lahko šumi hladilnega agregata nekaj časa glasnejši.

Poleg tega imajo že zamrznjena živila „rezervo nizke temperature“. Tako živila ostanejo dalj časa zamrznjena, ko aparat odtajate.*

V 24. urah lahko naenkrat zamrznete največ toliko kg svežih živil, kot je navedeno na nazivni ploščici pod „Kapaciteta zamrzovanja ... kg/24h“. Največja količina zamrzovanja je različna od modela in klimatskega razreda.

Odvisno od količine svežih živil, ki jih želite zamrzniti, je treba SuperFrost predčasno vklopiti: pri majhni količini živil za zamorovanje ca. 6 ur prej, pri maksimalni količini živil za zamrzovanje pa 24 ur pred vlaganjem živil.

Živila zapakirajte in jih položite čim bolj plosko. Živila naj se ne dotikajo že shranjenih globoko zamrznjenih živil, da se ta ne bodo začela tajati.

SuperFrost vam v naslednjih primerih ni treba vklopiti:

- kadar shranjujete že zmrznjena živila,
- kadar zamrzujete do 1 kg svežih živil dnevno

Zamrzovanje s funkcijo SuperFrost

▶ Enkrat kratko pritisnite tipko SuperFrost *Fig. 2 (5)*.
▷ Simbol SuperFrost *Fig. 2 (6)* sveti.
▷ Temperatura v zamrzovalniku pade, aparat dela z največjo močjo hlajenja.
Pri manjši količini živil za zamrzovanje:
▶ Počakajte pribl. 6 ur.
▶ Aparati s funkcijo NoFrost: Zapakirana živila vstavite v zgornje predale.*
▶ Aparati brez funkcije NoFrost: Zapakirana živila vstavite v spodnje predale.*
Pri največji količini živil za zamrzovanje:
▶ Počakajte pribl. 24 ur.

SL

▶ Aparati s funkcijo NoFrost: Izvlecite zgornje predale in živila postavite neposredno na zgornje odlagalne police.*
▶ Aparati brez funkcije NoFrost: Izvlecite spodnji predal in živila položite neposredno v aparat, da so v stiku z dnom ali stranskimi stenami.*
▷ SuperFrost se po pribl. 65 urah samodejno izklopi.
▷ Simbol SuperFrost *Fig. 2 (6)* neha svetiti, ko je zamrzovanje zaključeno.
▶ Živila postavite v predale in jih znova zaprite.
▷ Aparat deluje naprej v varčnem načinu.

5.5.5 Predali

Nasvet
Poraba energije narašča in moč hlajenja se niža, če ni dovolj prezračevanja.
Pri aparatih z NoFrost:
▶ Spodnji predal pustite v aparatu!
▶ Nikoli ne zamašite notranjosti ventilatorskih odprtin na zadnji steni aparata!

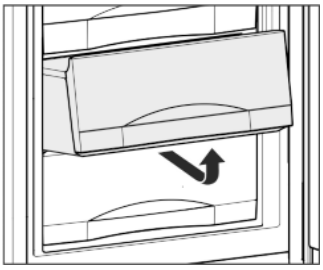

▶ Za shranjevanje zamrznjenih živil direktno na odlagalnih policah: Predal potegnite naprej, ga dvignite in vzemite iz aparata.

5.5.6 Odlagalne police

▶ Jemanje odlagalnih polic iz aparata: spredaj privzdignite in izvlecite.
▶ Ponovno vstavljanje odlagalnih polic v aparat: enostavno potisnite do prislona.

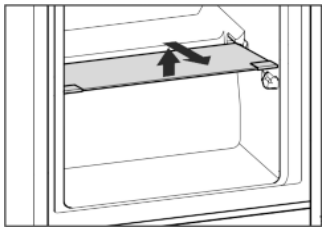

5.5.7 VarioSpace

Poleg predalov lahko iz aparata vzamete tudi odlagalne police. Tako dobite dovolj prostora za večje kose živil. Perutnino, meso, večje kose divjačine in visoko pecivo lahko zamrznete v celem kosu in jih take obdelujete naprej.
▶ Predale lahko obremenite z največ 25 kg zamrznjenih živil, vsako polico pa z največ 35 kg.

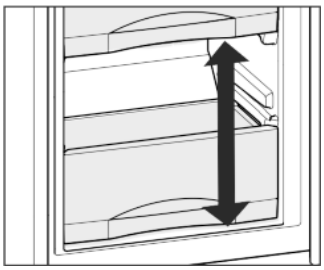

5.5.8 Posoda za ledene kocke*

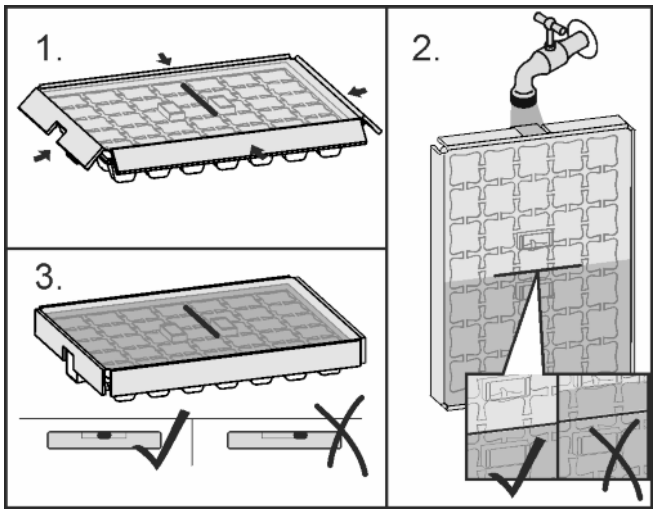

Fig. 8
Ko voda zmrzne:
▶ Posodo za ledene kocke dajte za kratek čas pod toplo vodo.
▶ Snemite pokrov.
▶ Konca posode za ledene kocke narahlo obračajte v nasprotno smer in izločite ledene kocke.

Razstavljanje posode za ledene kocke

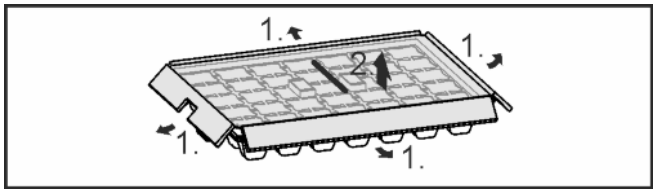

Fig. 9
▶ Posodo za ledene kocke lahko za čiščenje razstavite.

6 Vzdrževanje

6.1 ročno odtajevanje*

Hladilnik:

Hladilni del se odtajuje samodejno. Pri odtajanju nastala voda izhlapi zaradi toplote kompresorja. Kapljice vode na zadnji steni so pogojene z delovanjem in so popolnoma običajne.
▶ Iztočno odprtino redno čistite, da voda, ki nastaja pri taljenju, lahko odteka. (glejte 6.3) .

Zamrzovalni del:

V **zamrzovalniku** se po daljšem obratovanju naredi plast sreža ali ledu.

Plast sreža ali ledu se naredi hitreje, če napravo pogosto odpirate ali če vanjo vstavljate topla živila. Debelejša plast ledu poveča porabo toka. Zato aparat redno tajajte.

OPOZORILO
Nevarnost osebnih in materialnih poškodb
▶ Za pospeševanje odtajevanja ne uporabljajte mehanskih priprav ali drugih sredstev, ki jih proizvajalec ne priporoča.
▶ Za odtajevanje ne uporabljajte električnih grelnih ali parnih čistilnih aparatov, odprtega ognja ali razpršil za odtajevanje.
▶ Ledu ne odstranjujte z ostrimi predmeti.
▶ Ne poškodujte cevi obtoka hlajenja.

▶ En dan pred odtajevanjem vključite SuperFrost.
▷ Zmrznjena živila tako dobijo „hladilno rezervo“.
▶ izklopite aparat.
▷ Prikaz temperature izgine.

▷ Če prikaz ne ugasne, je aktivna otroška varovalka. (glejte 5.1) .
▶ Izvlecite vtič ali izključite varovalko.
▶ Zamrznjena živila po potrebi v predalu zavijte v časopisni papir ali odeje in shranite na hladnem.
▶ Na srednjo ploščo postavite posodo z vročo, ampak ne vrelo vodo.

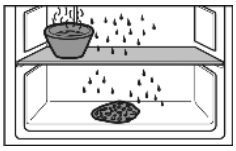

-ali-
▶ Spodnja dva predala do polovice napolnite s toplo vodo in ju postavite v napravo.

▷ To pospeši odtajevanje.
▷ Voda, ki nastane pri odtajevanju, se ujame v predala.
▶ Med odtajevanjem naj bodo vrata naprave odprta.
▶ Odstranite prosto ležeče kose ledu.
▶ Pazite na to, da voda ne bo tekla v obrobo pohištva.
▶ Vodo, ki se je med odtajevanjem nabrala v poglobitvi na dnu aparata, po potrebi večkrat pobrišite z gobico ali krpo.
▶ Aparat očistite in obrišite do suhega. (glejte 6.3) .

6.2 Odtajevanje z NoFrost*

Sistem NoFrost aparat odtaja avtomatično .

Hladilnik:

Pri odtajanju nastala voda izhlapi zaradi toplote kompresorja. Kapljice vode na zadnji steni so pogojene z delovanjem in so popolnoma običajne.
▶ Iztočno odprtino redno čistite, da voda, ki nastaja pri taljenju, lahko odteka. (glejte 6.3)

Zamrzovalni del:

Vlaga steče v uparjalnik, se periodično odtaja in izhlapi.
▶ Aparata vam ni treba odtajevati ročno.

6.3 Čiščenje aparata

OPOZORILO
Nevarnost poškodb zaradi vroče pare!
Vroča para lahko poškoduje površino in povzroči opekline.
▶ Ne uporabljajte parnih čistilnih aparatov!

OBVESTILO
Z napačnim čiščenjem poškodujete aparat!
▶ Ne uporabljajte koncentriranih čistil.
▶ Ne uporabljajte gobic ali jeklene volne, da ne opraskate površine.
▶ Ne uporabljajte močnih, abrazivnih, peščenih čistilnih sredstev in čistil, ki vsebujejo klorid ali kisline.
▶ Ne uporabljajte kemičnih topil.
▶ Ne poškodujte in ne odstranjujte nazivne ploščice iz notranjosti aparata. Pomembna je za servisno službo.
▶ Ne trgajte, prepogibajte ali poškodujte kablov ali drugih podsklopov.
▶ Voda, s katero čistite, ne sme priti v odtočni žleb, v prezračevalne reže in v električne dele.
▶ Uporabljajte mehke krpe in univerzalno čistilo z nevtralno pH vrednostjo.
▶ V notranjosti aparata lahko uporabljate samo za živila neoporečna čistila in negovalna sredstva.

▶ **Izpraznite aparat.**
▶ **Izvlecite vtič.**

▶ **Plastične zunanje površine in notranjost** ročno očistite z mlačno vodo in z nekaj sredstva za pomivanje posode.

▶ Čiščenje **odtočne odprtine**: Usedline odstranite s tankim pripomočkom, npr. s palčko za čiščenje ušes.

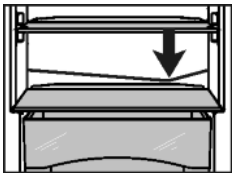

▶ Večina **delov opreme** se da za lažje čiščenje razstaviti: poglejte v posamičnih poglavjih.
▶ **Predal** čistite ročno z mlačno vodo in z nekaj sredstva za pomivanje.
▶ **Ostali deli opreme** so primerni za pranje v pomivalnem stroju.
▶ **Pomične plošče posode za zelenjavo** lahko pomijete v pomivalnem stroju.

Po čiščenju:
▶ Aparat in dele opreme obrišite do suhega.
▶ Aparat ponovno priključite in vklopite.
▶ Vklopite SuperFrost (glejte 5.5.4) .
Ko je temperatura dovolj nizka:
▶ Ponovno vstavite živila.

6.4 Servisna služba

Najprej preverite, če lahko napako odpravite sami. (glejte Napake) Če tega ne morete, se obrnite na servisno službo. Naslov je naveden v priloženem seznamu servisnih služb.

OPOZORILO
Nevarnost poškodb zaradi nestrokovnega popravila!
▶ Popravila in posege na aparatu in na omrežnem priključku, ki niso izrecno navedena (glejte Vzdrževanje), lahko opravlja samo servisna služba.

▶ Z nazivne ploščice odčitajte oznako aparata *Fig. 10 (1)*, servisno št. *Fig. 10 (2)* in serijsko št. *Fig. 10 (3)* . Nazivna ploščica se nahaja na levi strani notranjosti aparata.

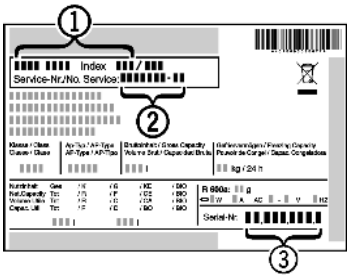

Fig. 10

▶ Obvestite servisno službo in jim povejte, za kakšno napako gre, povejte pa tudi oznako aparata *Fig. 10 (1)*, servisno št. *Fig. 10 (2)* in serijsko št. *Fig. 10 (3)*.
▷ To bo omogočilo hiter in na napako usmerjen servis.
▶ Aparat pustite priključen, dokler vas ne obišče serviser.
▷ Tako bodo živila ostala dalj časa hladna.
▶ izvlecite vtič priključnega kabla (pri tem ne vlecite za priključni kabel) ali izklopite/odvijte varovalko.

7 Napake

Vaš aparat je konstruiran in izdelan tako, da sta varnost delovanja in dolga življenjska doba zagotovljena. Če kljub temu pride do napak v delovanju, preverite, če napaka ni morda posledica napačne uporabe. V tem primeru morate tudi v garancijskem času plačati vse nastale stroške. Naslednje napake lahko odpravite sami:

Aparat ne deluje.
→ Aparat ni vklopljen.
▶ Vklopite aparat.
→ Vtič ni pravilno vtaknjen v vtičnico.
▶ Preverite električni vtič.
→ Varovalka za vtičnico ni v redu.
▶ Preverite varovalko.

SL

Kompresor deluje dolgo časa.
→ Kompresor pri najmanjši potrebi po nižji temperaturi preklopi na nižje število obratov. Čeprav je zaradi tega čas delovanja daljši, varčujete z energijo.
▶ Pri varčnih modelih je to normalno.
→ SuperFrost je vklopljen.
▶ Zaradi hitrega ohlajevanja živil kompresor deluje dalj časa. To je normalno.

LED spodaj na aparatu (pri kompresorju) večkrat utripa vsakih 5 sekund*.
→ Prišlo je do napake.
▶ Obrnite se na servisno službo (glejte Vzdrževanje).

Aparat je preglasen.
→ Kompresorji, ki se regulirajo po številu vrtljajev*, lahko zaradi različnih stopenj števila vrtljajev povzročajo različen hrup.
▶ Ta šum je normalen.

Klokotanje ali žuborenje
→ Šumi prihajajo zaradi hladilnega sredstva, ki teče po obtoku hlajenja.
▶ Ta šum je normalen.

Tihi klik
→ Nastane vedno, ko se hladilni agregat (motor) avtomatično vklopi ali izklopi .
▶ Ta šum je normalen.

Brenčanje. Ta je kratek čas glasnejši, ko se vklopi hladilni agregat (motor).
→ Pri vklopljenem SuperFrost-u, pri vstavljanju svežih živil ali pri dolgo odprtih vratih se moč hlajenja avtomatično poveča.
▶ Ta šum je normalen.
→ Temperatura okolice je previsoka.
▶ Rešitev problema: (glejte 1.2)

Tiho brenčanje*
→ Šum nastane zaradi pretoka zraka v ventilatorju.
▶ Ta šum je normalen.

Ropotanje ventilatorja
→ Aparat ne stoji na ravnih tleh. Zaradi tega so predmeti in pohištvo, ki stojijo poleg aparata, izpostavljeni vibracijam delujočega hladilnega agregata.
▶ Preverite montažo in aparat po potrebi na novo poravnajte.
▶ Po potrebi razmaknite steklenice in posode.

Na prikazovalniku temperature se izpiše: F0 do F9
→ Prišlo je do napake.
▶ Obrnite se na servisno službo (glejte Vzdrževanje).

Na prikazovalniku temperature sveti DEMO.
→ Aktiviran je predstavitveni način.
▶ Obrnite se na servisno službo (glejte Vzdrževanje).

Zunanje površine aparata so tople*.
→ Toplota tokokroga hladilnega sredstva se izkorišča za preprečevanje kondenzirane vode.
▶ To je normalno.

Temperatura ni dovolj nizka.
→ Vrata aparata niso dobro zaprta.
▶ Zaprite vrata aparata.
→ Ni dovolj prezračevanja in odzračevanja.
▶ Prezračevalno mrežico sprostite in očistite.
→ Temperatura okolice je previsoka.
▶ Rešitev problema: (glejte 1.2) .
→ Aparat ste pogosto odpirali in imeli predolgo odprtega.
▶ Počakajte, da se potrebna temperatura samodejno nastavi. Če se to ne zgodi, se obrnite na servisno službo (glejte Vzdrževanje).
→ Shranjena je bila prevelika količina svežih živil, SuperFrost pa ni bil vključen.
▶ Rešitev problema: (glejte 5.5.4)
→ Nastavljena je napačna temperatura.
▶ Nastavite nižjo temperaturo in jo preverite po 24 urah.
→ Aparat stoji preblizu vira toplote (pečica, ogrevanje itd.).
▶ Spremenite mesto aparata ali vira toplote.
→ Aparat ni bil pravilno vgrajen v nišo.
▶ Preverite, ali je bil aparat pravilno vgrajen in se vrata pravilno zapirajo.

Notranja osvetlitev ne deluje.
→ Aparat ni vklopljen.
▶ Vklopite aparat.
→ Vrata so bila odprta več kot 15 minut.
▶ Po približno 15 minutah se pri odprtih vratih notranja osvetlitev samodejno izklopi.
→ Osvetlitev LED je okvarjena ali pa je poškodovan pokrov:

OPOZORILO
Nevarnost poškodb zaradi udarca elektrike!
Pod pokrovom se nahajajo deli, ki so pod napetostjo.
▶ LED notranjo osvetlitev lahko zamenja ali popravlja samo servisna služba ali za to šolano strokovno osebje.

OPOZORILO
Nevarnost poškodb zaradi svetilke LED!
Intenzivnost svetlobe LED ustreza laserskemu razredu 1/1M.
Če je pokrov pokvarjen:
▶ Z optičnimi lečami ne glejte iz neposredne bližine direktno v svetlobo. Lahko si poškodujete oči.

8 Izklop aparata

8.1 Izklop aparata

▶ Pribl. 2 sekundi pritiskajte tipko On/Off *Fig. 2 (1)*.
▷ Oglasi se daljši pisk. Prikaz temperature je temen. Aparat je izklopljen.
▷ Kadar aparata ne morete izklopiti, je aktivna zaščita za otroke (glejte 5.1) .

8.2 Ustavitev obratovanja aparata

▶ Izpraznite aparat.
▶ Izklopite aparat (glejte Izklop aparata).
▶ Izvlecite električni vtič.
▶ Očistite aparat (glejte 6.3) .

▶ Vrata pustite odprta, da preprečite nastajanje slabega vonja.

9 Odstranjevanje aparata v odpadke

Aparat vsebuje še dragocene materiale, zato jih odstranjujte v ločene komunalne odpadke. Dotrajane aparate morate odstraniti strokovno in v skladu s krajevno veljavnimi predpisi in zakoni.

Pri transportu ne poškodujte obtoka hlajenja dotrajanega aparata, da vsebovano hladilno sredstvo (podatki na nazivni ploščici) in olje ne moreta nekontrolirano iztekati.
▶ Dotrajan aparat onesposobite.
▶ Izvlecite vtič.
▶ Prerežite priključni kabel.

* v odvisnosti od modela in opreme

Navodila za montažo

SL

Hladilno-zamrzovalna kombinacija, vgradna, fiksna vrata

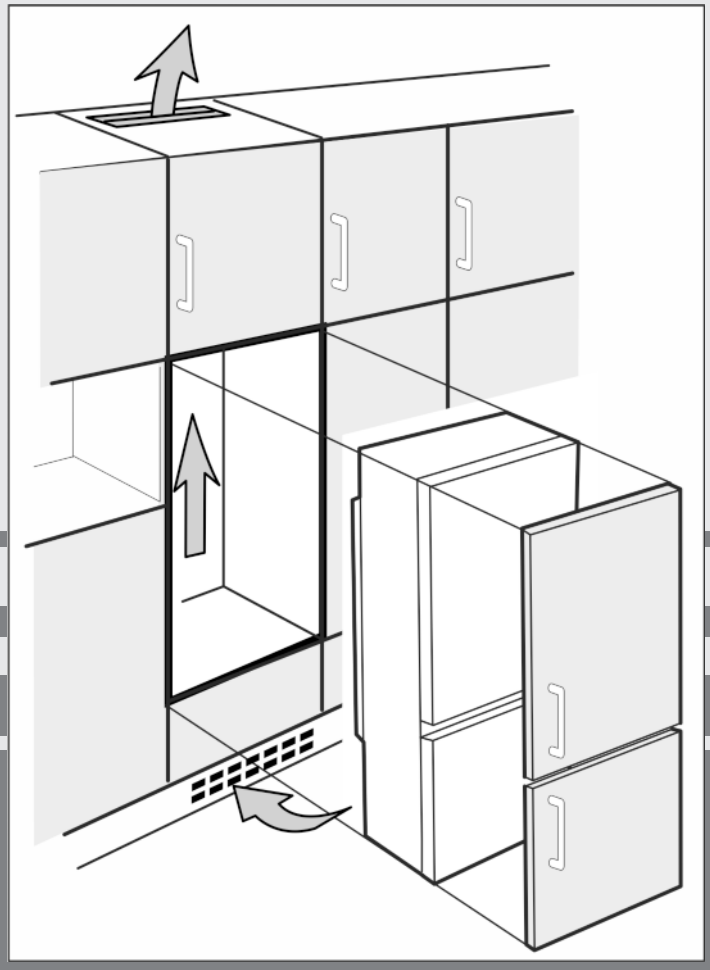

160916 **7086362 - 00**

(S)IC.../ (S)ICB.../ ICU... ... LC/ LP

LIEBHERR

Vsebina

1	Splošna varnostna navodila	2
2	Transportiranje aparata	2
3	Postavitev aparata	2
4	Mere aparata	3
5	Mere prostora za postavitev	3
6	Vrata pohištva	4
7	Ventilacija in odzračevanje v kuhinjskem pohištvu	5
8	Zamenjava vratnega pripira	5
9	Vodni priključek	6
10	Aparat vgradite v kuhinjsko nišo	6
11	Odstranjevanje embalaže v odpadke	7
12	Priključitev aparata	7
	Montaža v slikah	8

Proizvajalec ves čas deluje v smeri nadaljnjega razvoja vseh tipov in modelov. Prosimo za razumevanje, ker si pridržujemo pravico do sprememb oblike, opreme in tehnike.

Prosimo, pozorno preberite navodila v tem navodilu, da boste spoznali vse prednosti vašega novega aparata.

Navodila so veljavna za več modelov, odstopanja so mogoča. Poglavja, ki veljajo samo za določene modele, so označena z zvezdico (*).

Navodila za ravnanje so označena z ▶, rezultati ravnanja pa z ▷.

1 Splošna varnostna navodila

- Aparat montirajte, priključite in odvrzite le v skladu z navodili. Zlasti upoštevajte „mere prostora za postavitev“ (glejte 5) in „prezračevanje in odzračevanje v kuhinjskem“ (glejte 7) pohištvu.
- Vtičnica mora biti lahko dostopna, da lahko aparat v skrajnem primeru hitro odklopite iz električnega omrežja. Biti mora izven območja zadnjega dela naprave.

⚠	NEVARNOST	označuje neposredno nevarno situacijo, katere posledica je lahko smrt ali težke telesne poškodbe, če je ne preprečite.
⚠	OPOZORILO	označuje nevarno situacijo, katere posledica je lahko smrt ali težke telesne poškodbe, če je ne preprečite.
⚠	POZOR	označuje nevarno situacijo, katere posledica so lahko lažje ali srednje telesne poškodbe, če je ne preprečite.
	OBVESTILO	označuje nevarno situacijo, katere posledica je lahko materialna škoda, če je ne preprečite.

	Nasvet	označuje koristna navodila in nasvete.

2 Transportiranje aparata

⚠ **POZOR**

Nevarnost poškodb zaradi napačnega transporta!

▶ Transportirajte zapakiran aparat.
▶ Aparat transportirajte stoje.
▶ Aparata ne transportirajte sami.

3 Postavitev aparata

⚠ **OPOZORILO**

Nevarnost požara zaradi kratkega stika!

Če se električni kabel/vtič naprave ali neke druge naprave in hrbtna stran naprave dotikata, se lahko električni kabel/vtič prek vibracij naprave poškodujeta tako, da pride do kratkega stika.

▶ Napravo namestite tako, da se je vtiči ali električni kabli ne dotikajo.
▶ V vtičnice za napravo ne priključujte niti te niti katere koli druge naprave.

⚠ **OPOZORILO**

Nevarnost požara zaradi vlage!

Če deli, ki so pod napetostjo, ali omrežni priključki postanejo vlažni, lahko pride do kratkega stika.

▶ Aparat je narejen za uporabo v zaprtih prostorih. Aparata ne postavljajte na prosto ali na vlažna območja in na območja, kjer škropi voda.
▶ Aparat uporabljajte samo v vgrajenem stanju.

⚠ **OPOZORILO**

Nevarnost požara zaradi hladilnega sredstva!

Vsebovano hladilno sredstvo R 600a je okolju prijazno, a vnetljivo. Izhajajoče hladilno sredstvo se lahko vname.

▶ Ne poškodujte cevi obtoka hlajenja.

⚠ **OPOZORILO**

Nevarnost požara in poškodb!

▶ Aparatov, ki oddajajo toploto, npr. mikrovalovnih pečic, opekačev itd., ne postavljajte na aparat!

OBVESTILO

Nevarnost poškodb zaradi kondenzacijske vode!

Če vaš aparat **ni Side-by-Side aparat (SBS)**:

▶ Aparata ne postavite direktno poleg drugega hladilnika/zamrzovalnika .

Če vaš aparat **je Side-by-Side aparat (SBS)**:

▶ Postavite kombinacijo SBS v skladu s priloženim listom.

⚠ **OPOZORILO**

Nevarnost požara in poškodb zaradi blokiranih prezračevalnih odprtin!

▶ Prezračevalne odprtine morajo biti vedno proste. Vedno pazite na dobro prezračevanje in odzračevanje!

❑ Če je aparat poškodovan, se takoj - pred priključitvijo - obrnite na dobavitelja.
❑ Tla na kraju postavitve morajo biti vodoravna in ravna.

* v odvisnosti od modela in opreme

- ❑ Aparata ne postavljajte na mesta, ki so neposredno izpostavljena sončnim žarkom, poleg štedilnika, poleg ogrevalnih in podobnih naprav.
- ❑ Aparata ne postavljajte sami, najbolje da to opravite skupaj z dvema ali več osebami.
- ❑ Več, kot je hladilnega sredstva R 600a v aparatu, tem večji mora biti prostor, v katerem aparat stoji. V premajhnih prostorih lahko ob puščanju nastane gorljiva mešanica plina in zraka. Po standardu EN 378 mora za vsakih 11 g hladilnega sredstva R 600a prostor, v katerega boste aparat postavili, imeti prostornino vsaj 1 m^3. Količina hladilnega sredstva vašega aparata se nahaja na nazivni ploščici v notranjosti aparata.
- ❑ Če bo aparat stal v zelo vlažnem okolju, lahko na zunanji strani aparata nastaja kondenzacijska voda. Vedno pazite na dobro prezračevanje in odzračevanje v prostoru!

Kadar so na vratih nameščena transportna varovala:

▶ Snemite rdeče transportno varovalo.

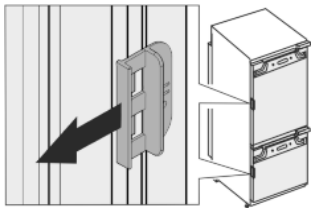

Kadar so na vratih privita transportna varovala:

▶ Odvijte rdeče transportno varovalo. Nastalo pritrdilno luknjo zaprite s čepi (60).

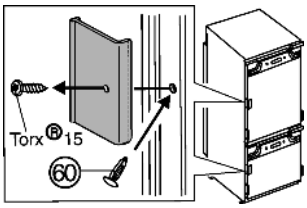

Po vgradnji:

▶ Zaščitne folije, lepilne trakove in dele transportnih varoval itd. odstranite.

Nasvet

▶ Očistite aparat **(glejte poglavje "Čiščenje aparata")**.

4 Mere aparata

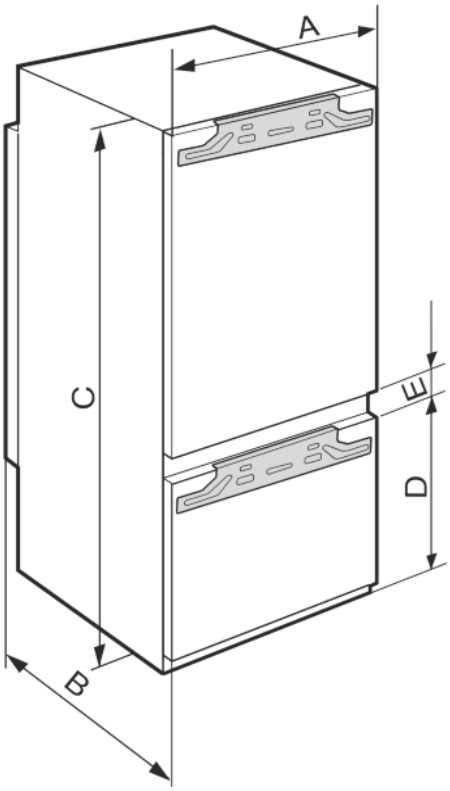

Fig. 1

	A (mm)	B (mm)	C (mm)	D (mm)	E (mm)
ICP 29..	559	544	1572	549	15
ICBP 32..			1770	549	
ICU 33.., ICUN 33.., ICP 33.., ICNP 33.., ICN 33.., SICN 33.., ICBN 33.., SICBN 33..			1770	695	

5 Mere prostora za postavitev

Aparat je vgradna naprava in je zato popolnoma obdana s kuhinjskim elementom. Zadevni kuhinjski element mora biti narejen natančno po danih vgradnih merah in mora omogočati zadostno prezračevanje in odzračevanje, da je zagotovljeno korektno obratovanje aparata.

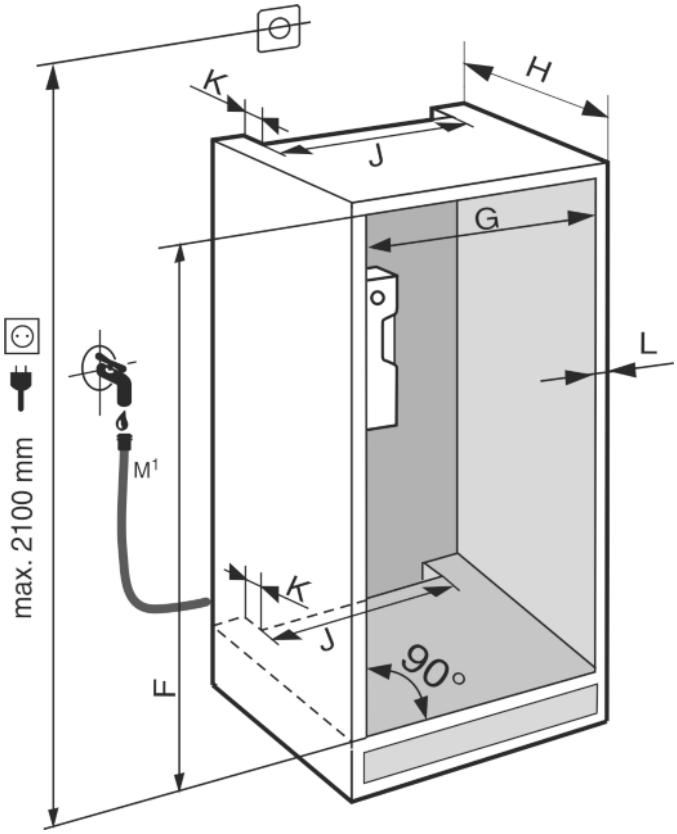

Fig. 2

M[1]) : Le pri ICBN3366. (glejte 9)

	F (mm)	G (mm)	V (mm)	J (mm)	K (mm)	L (mm)
ICP 29..	1574 — 1590	560 — 570	min. 550, priporočeno 560	min. 500	min. 40	maks. 19
ICU 33.., ICUN 33.., ICP 33.., ICNP 33.., ICN 33.., SICN 33.., ICBP 32.., ICBN 33.., SICBN 33..	1772 — 1788					

Navedena poraba energije je določena za kuhinjsko pohištvo globine 560 mm. Naprava je pri kuhinjskem pohištvu globine 550 mm popolnoma funkcionalna, vendar ima nekoliko višjo porabo energije.

▶ Pri vgradnji Side-by-Side aparata postavite enega zraven drugega, a vsakega v svojo omaro.

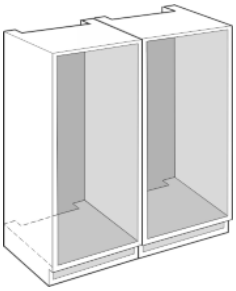

▶ Preverite debelino sten sosednjega pohištva: Znašati mora najmanj 16 mm.

▶ Aparat lahko vgradite samo v stabilno, trdno kuhinjsko pohištvo. Pohištvo zavarujte pred prevrnitvijo.

▶ Kuhinjsko pohištvo naravnajte z vodno tehtnico in zarisnim kotnikom in po potrebi izravnajte s podlaganjem.

▶ Prepričajte se, da stranske stene stojijo v pravem kotu glede na tla pohištva.

6 Vrata pohištva

- Za kuhinjsko pohištvo potrebujete dvoje vrat: zgornji za hladilnik in spodnji za zamrzovalnik.
- Vrata morajo biti debela najmanj 16 mm in največ 19 mm.
- Ko so oboje vrata zaprta, mora biti reža med zgornjimi in spodnjimi vrati visoka najmanj 3 mm.
- Reža med vrati pohištva mora biti v isti višini z režo med vrati aparata.
- Med vrati in vrati omare, ki se nahajajo nad njimi (če obstajajo), mora biti reža višine najmanj 3 mm.
- Širina vrat pohištva je odvisna od stila kuhinje in velikosti reže med vratnimi paneli omare. Na splošno je treba med vrati pohištva pustiti navpično režo, ki je velika 3 mm.
- Zgornji robovi zgornjih vrat in spodnjih vrat sosednje omare (oz. sosednjih dveh omar) naj bodo v isti višini, če so zraven še druge omare.
- Vrata pohištva morajo biti montirana ravno in brez napetosti.

OBVESTILO

Nevarnost poškodb zaradi težkih vrat pohištva!

Če so vrata pohištva pretežka, se poškodb tečajev in posledičnih vplivov na delovanje ne da izključiti.

▶ Pred montažo vrat pohištva se prepričajte, da niste prekoračili dovoljene teže vrat pohištva.

Tip aparata	Največja teža vrat pohištva (kg)	
	Vrata hladilnika	Vrata zamrzovalnika
ICP 29..	16	12
ICU 33.., ICUN 33.., ICP 33.., ICN 33.., SICN 33.., ICNP 33..	17	12
ICBP 32.., ICBN 33.., SICBN 33..	18	12

7 Ventilacija in odzračevanje v kuhinjskem pohištvu

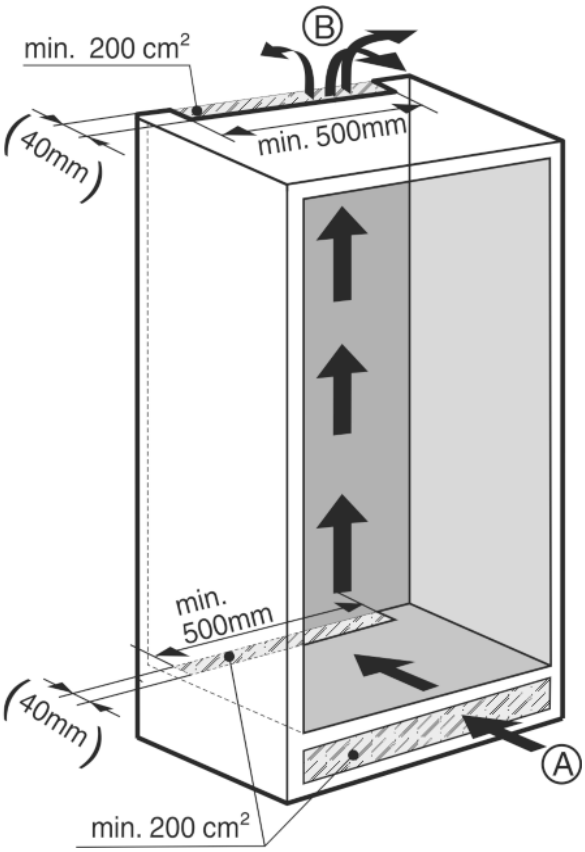

Fig. 3

- Za vsak aparat mora biti razpoložljiv efektiven prezračevalni prerez minimalne velikosti 200 cm² na vstopu zraka *Fig. 3 (A)* in izstopu zraka *Fig. 3 (B)*.
- Načeloma velja: večji kot je prezračevalni prerez, varčnejše aparat deluje.
- Globina odzračevalnega jaška na zadnji stranici pohištva mora znašati najmanj 40 mm.

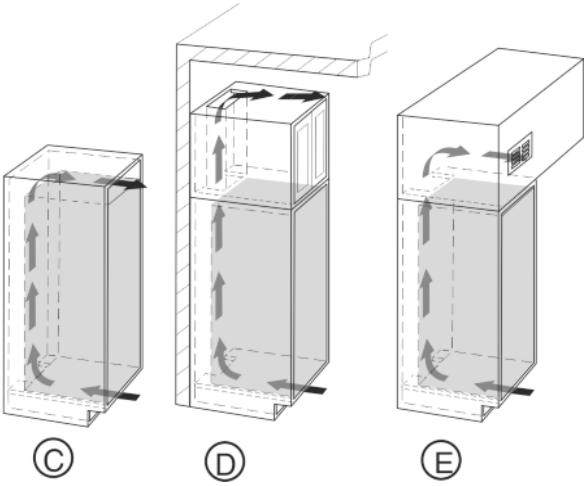

Fig. 4

- Zgornji prezračevalni prerez je lahko izvedena neposredno nad aparatom z opcijsko prezračevalno rešetko *Fig. 4 (C)*, v bližini stropa nad pohištvom *Fig. 4 (D)* ali kot odzračevalna odprtina v vmesnem stropu *Fig. 4 (E)*.

8 Zamenjava vratnega pripira

OBVESTILO
Nevarnost poškodb Side-by-Side aparatov zaradi kondenzacijske vode!
Določene aparate lahko postavite kot Side-by-Side kombinacije (dva aparata, en poleg drugega).
Če vaš aparat **je Side-by-Side aparat (SBS)**:
▶ Postavite kombinacijo SBS v skladu s priloženim listom.
Če je **vrstni red naprav predpisan**:
▶ Ne zamenjajte smeri odpiranja vrat.

POZOR
Nevarnost poškodb, ko blažilce za zapiranje vrat potegne skupaj!
▶ Blažilnik zapiranja previdno odmontirajte.

POZOR
Nevarnost pri zapiranju šarnirjev!
▶ Šarnirje pustite odprte.

OPOZORILO
Nevarnost poškodb zaradi izpadajočih vrat!
Če pritrdilni elementi niso dovolj trdno priviti, vrata lahko padejo ven. To lahko povzroči hude telesne poškodbe. Poleg tega se vrata najverjetneje ne bodo zapirala, tako da naprava ne bo hladila pravilno.
▶ Tečaje in kroglaste čepe blažilcev trdno privijte s 4 Nm.
▶ Držalo blažilca za zapiranje vrat trdno privijte z 3 Nm.
▶ Preverite vse vijake, po potrebi pritegnite.

Nasvet
Vratni pripir se lahko zamenja le, če je na zgornji strani na voljo dovolj prostora, da pritrditveni kotnik tečaja izvlečete in znova montirate na nasprotni strani. Po vgradnji v nišo praviloma temu ni tako.
▶ Zamenjajte vratni pripir, preden aparat vgradite v kuhinjsko nišo.

	Pri tem dejanju obstaja nevarnost poškodb! Upoštevajte varnostna navodila!
	Navodilo velja za več modelov. Ta korak izvršite le, če je ustrezen za vašo napravo.
	Izberite med predstavljenimi možnostmi.
	Vijake le sprostite, ne odvijte jih ven.
	Preverite privijačenje in po potrebi vijake ponovno zategnite.

▶ Med menjavo vratnega pripira upoštevajte zgornja varnostna navodila in pojasnilo simbolov.

Smer odpiranja vrat zamenjajte, kot je prikazano na koncu zvezka.

9 Vodni priključek*

OPOZORILO
Nevarnost zaradi udarca toka!
- ▶ Izvlecite vtič aparata, preden priključite priključek za vodo.
- ▶ Zaprite oskrbo z vodo, preden priključite priključke za dovajanje vode v aparat za izdelovanje kock ledu.
- ▶ Priključek na omrežje s pitno vodo lahko opravi samo šolan plinovodar ali vodovodar.

OPOZORILO
Nevarnost zastrupitve!
- ▶ Kakovost vode mora ustrezati uredbam o pitni vodi, veljavnim v državi, kjer aparat deluje.
- ▶ Priključite izključno na napajanje s pitno vodo.
- ▶ IceMaker je namenjen izključno proizvajanju kock ledu v gospodinjsko običajnih količinah, zato mora biti priključen na za to ustrezno vodo.

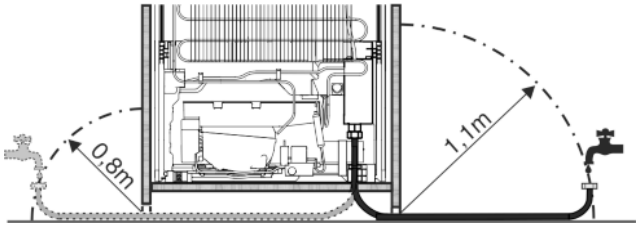

Fig. 5

- Vodni tlak mora biti med 0,15 MPa in 0,6 MPa (1,5 bar - 6 bar).
- Aparat mora biti priključen na priključek s hladno vodo, v katerem je konstantni obratovalni tlak in ustreza higienskim predpisom.
  Uporabite priloženo cev iz legiranega jekla (dolžina 1,5 m). Starih cevi ne uporabite ponovno. Cev 3 m dobite pri ustrezni servisni službi. Montirati jo mora strokovnjak.
  V priključnem kosu cevi je prestrezno sito s tesnilom.
- Med cevmi in hišnim vodnim priljučkom mora biti zaporna pipa, s katero lahk opo potrebi zaprete dovajanje vode.
- Vsi aparati in naprave, ki jih uporabljate za dovajanje vode, morajo ustrezati predpisom, veljavnim v državi, kjer jih uporabljate.
- Pri postavitvi ne poškodujte ali prepognite priključka za vodo.

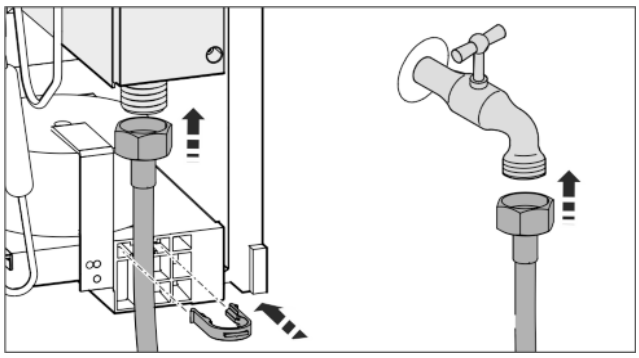

Fig. 6

Magnetni ventil se nahaja na zadnji strani aparata spodaj. Priključne dimenzije na magnetnem ventilu znašajo 3/4”.
Priključitev jeklene cevi:
- ▶ Priključni kos s sitom priključite na zaporno pipo.
- ▶ Drug konec cevi priključite na magnetni ventil.
- ▶ Gibko cev iz legiranega jekla pritrdite na ohišje s pritrdilnim ročajem.
- ▶ Odprite zaporno pipo priključka za vodo in preverite zatesnjenost celotnega vodnega sistema.
  Pred prvim zagonom:
- ▶ Pristojen strokovnjak naj odzrači priključek za vodo.

10 Aparat vgradite v kuhinjsko nišo

OPOZORILO
Nevarnost požara zaradi kratkega stika!
- ▶ Ko aparat potisnete v nišo, napeljave ne stisnite in je ne poškodujte.
- ▶ Aparata ne uporabljajte s poškodovano napeljavo.

OBVESTILO
Nevarnost poškodb tečajev!
Če pri prestavljanju aparat primete za vrata, se lahko tečaji poškodujejo.
- ▶ Pri prestavljanju in premikanju aparat vedno primite za glavni del.

Za vgradnjo v nišo lahko preko servisne službe dobite naslednjo opremo:	
Komplet za omejitev kota odpiranja vrat na 90°	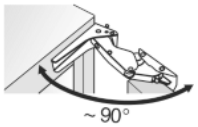
Komplet za montažo deljenih pročelij pohištva	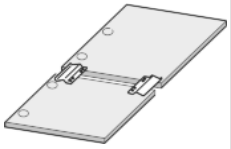
Komplet z oblogami za tečaje	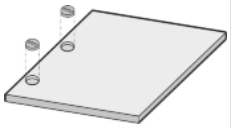

	Pri tem dejanju obstaja nevarnost poškodb! Upoštevajte varnostna navodila!
	Navodilo velja za več modelov. Ta korak izvršite le, če so naprave opremljene z ustreznimi karakteristikami.
	Izberite med predstavljenimi možnostmi.
	Vijake le sprostite, ne odvijte jih ven.
	Preverite privijačenje in po potrebi vijake ponovno zategnite.

- ▶ Med vgradnjo upoštevajte pojasnila simbolov.

Napravo vgradite v kuhinjsko nišo, kot je prikazano na koncu zvezka.

* v odvisnosti od modela in opreme

Posnetek vgradnje:

11 Odstranjevanje embalaže v odpadke

OPOZORILO
Nevarnost zadušitve z embalažnim materialom in folijami!
▶ Otroci naj se ne igrajo z embalažnim materialom

Embalaža je izdelana iz materialov, ki se lahko predelajo:

- valoviti karton/karton
- deli iz penastega polistirena
- folije in vrečke iz polietilena
- povezovalni trakovi iz polipropilena
- leseni okvir z žeblji in s ploščo iz polietilena*

▶ Embalažni material odnesite na mesta za sortiranje odpadkov.

12 Priključitev aparata

OBVESTILO
Neustrezna priključitev!
Poškodbe elektronike.
▶ Ne uporabljajte otočnega inverterja.
▶ Ne uporabljajte vtičnice z varčevanjem energije.

OPOZORILO
Neustrezna priključitev!
Požar.
▶ Ne uporabljajte kabelskega podaljška.
▶ Ne uporabljajte razdelilnikov.

Vrsta toka (izmenični tok) in napetost na kraju namestitve se morata ujemati z navedbami na tipski ploščici. (glejte Kratek opis aparata)

Vtičnica mora biti ozemljena in električno zavarovana v skladu s predpisi. Sprožilni tok varovalke mora znašati med 10 A in 16 A.

Vtičnica mora biti lahko dostopna, da lahko aparat v skrajnem primeru hitro odklopite iz električnega omrežja. Biti mora izven območja zadnjega dela naprave.
▶ Preverite električni priključek.
▶ Vtaknite vtič priključnega kabla.

Türanschlagwechsel

Changing over the door hinges

Cambio del tope de puerta

Inversion du sens d'ouverture de la porte

Перевешивание дверей

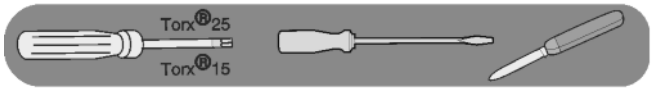

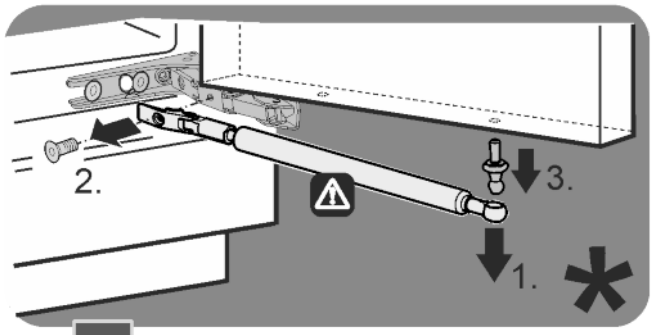

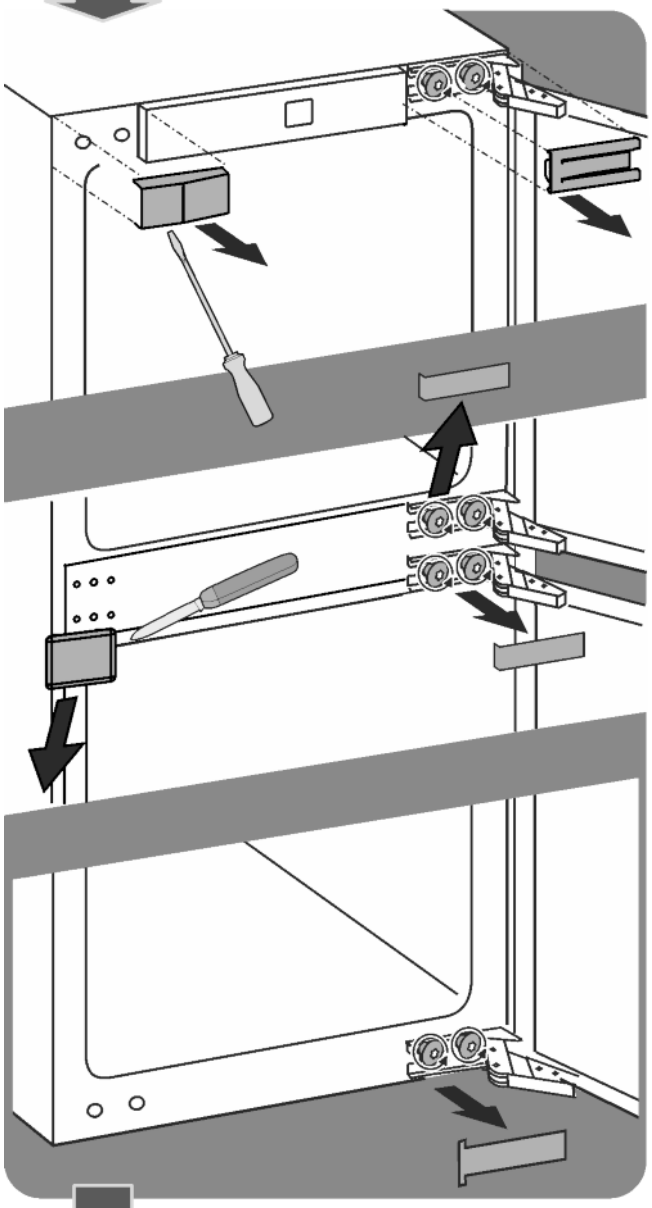

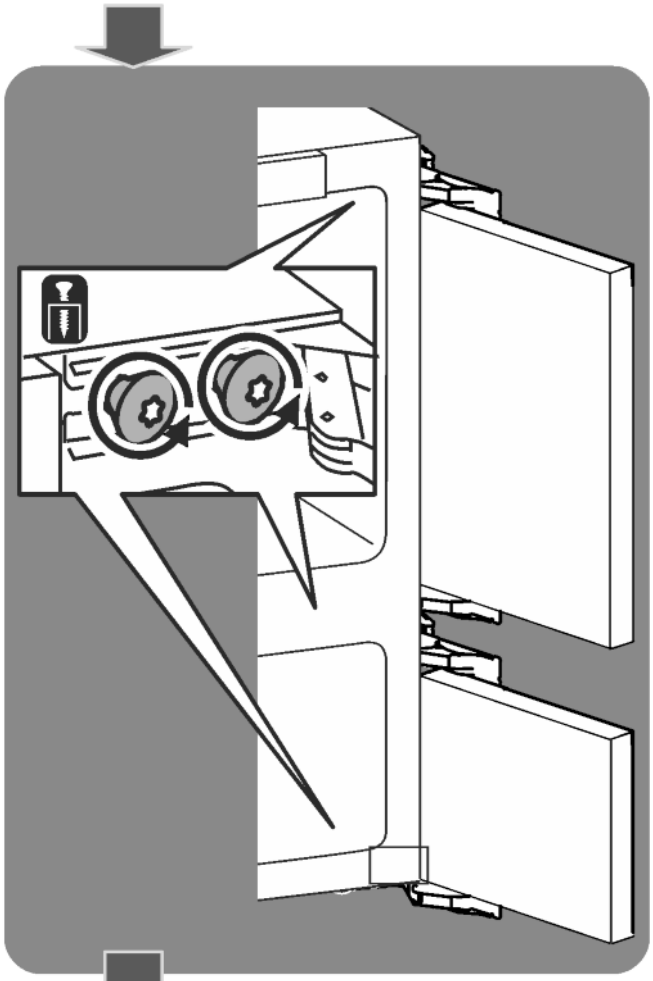

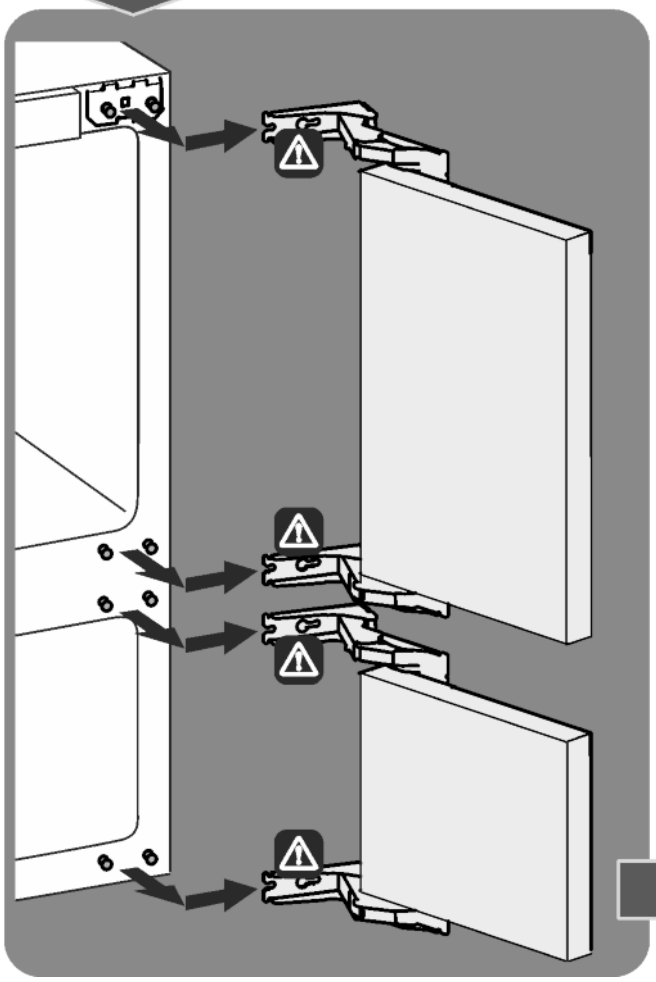

* v odvisnosti od modela in opreme

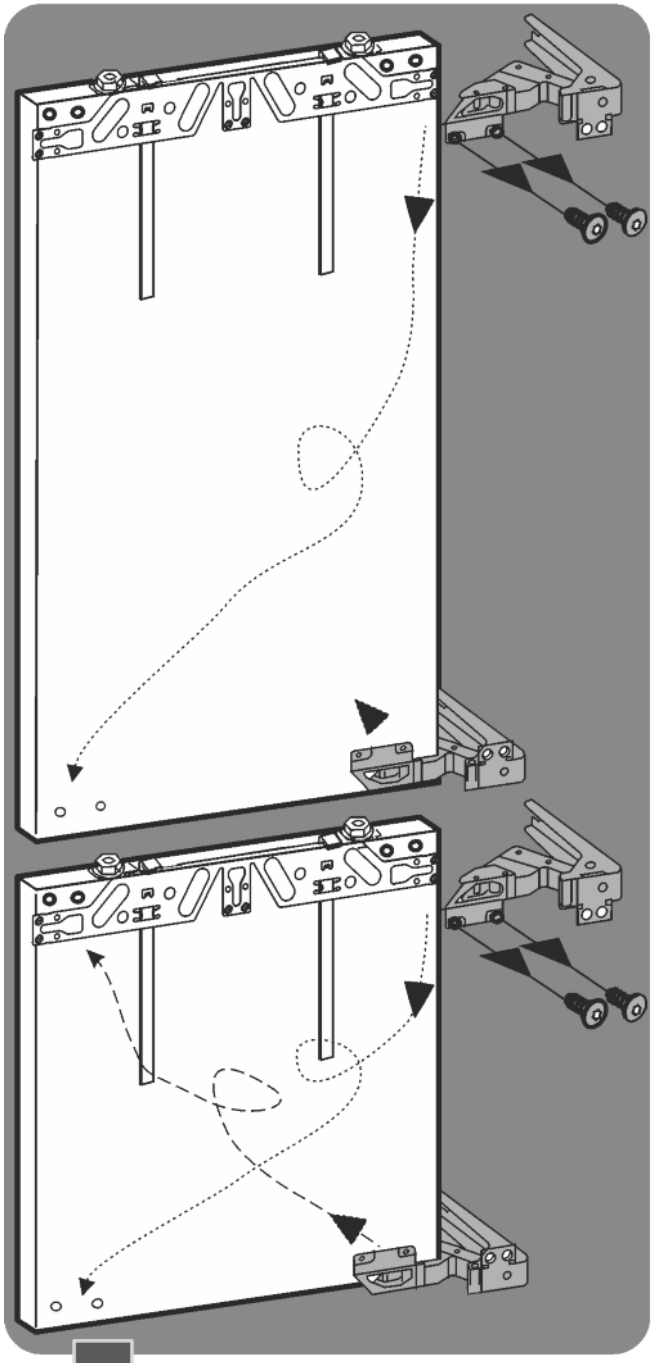

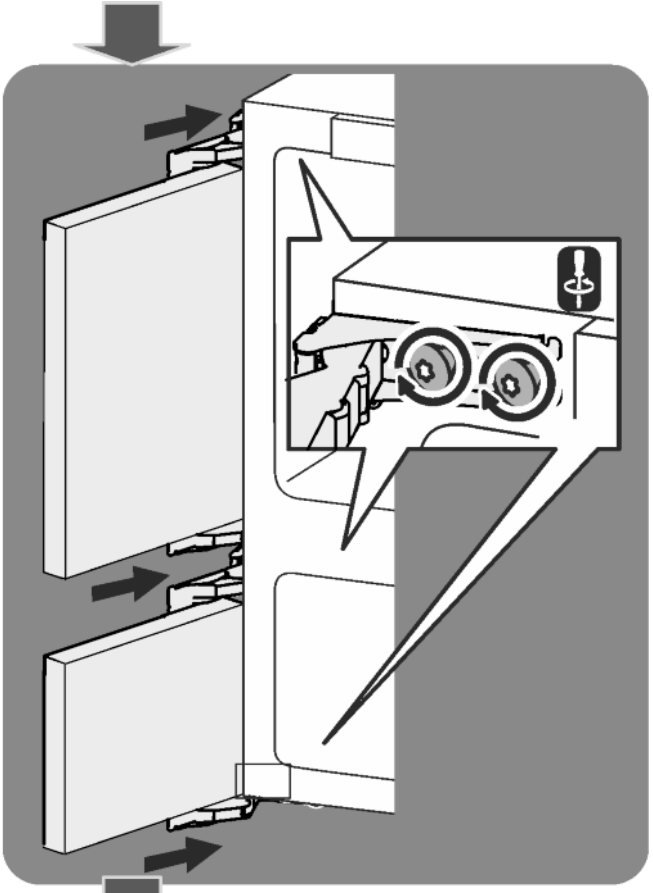

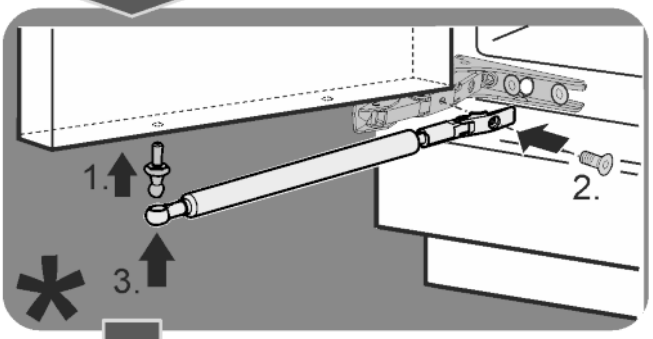
1.
2.
3.
*

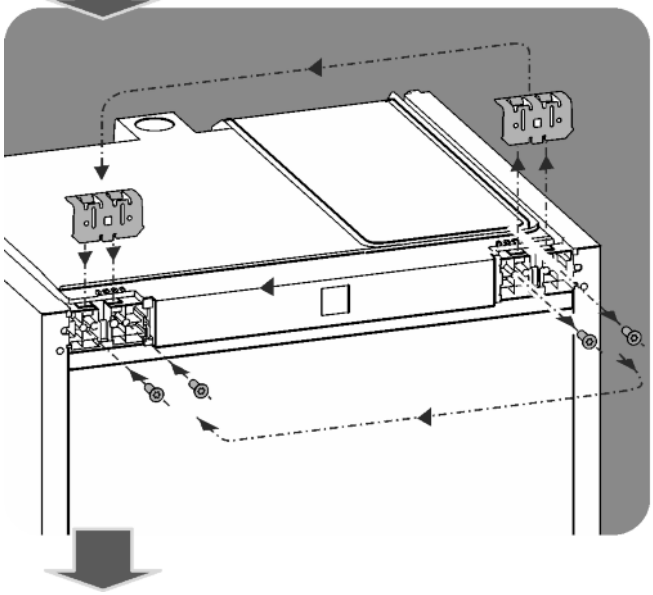

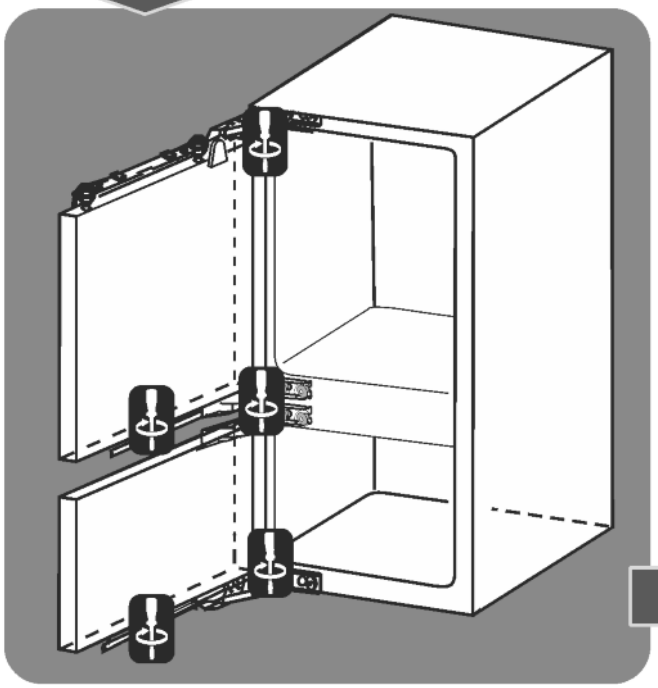

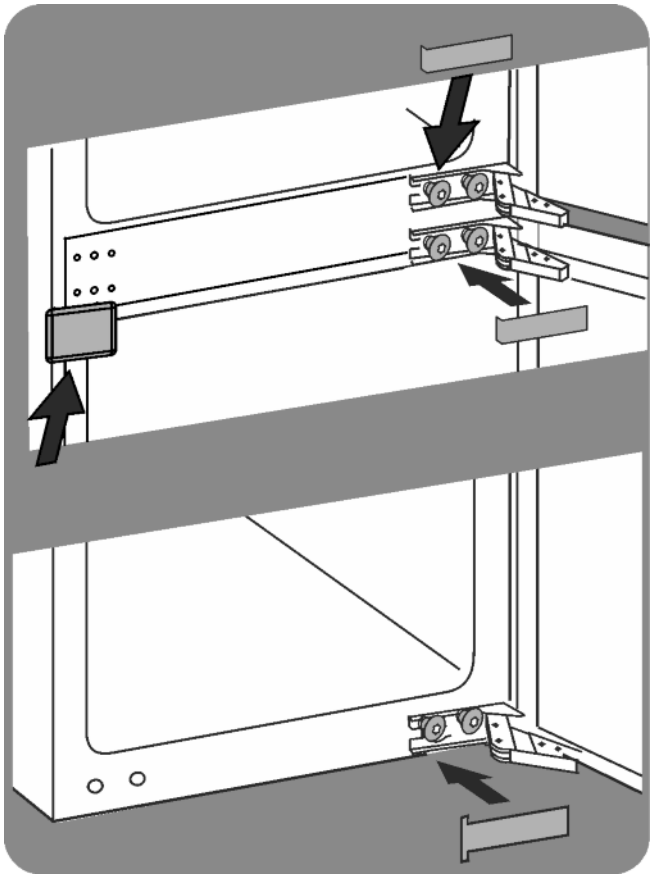

Einbau in die Nische
Installation
Montaje
Montage
Установка

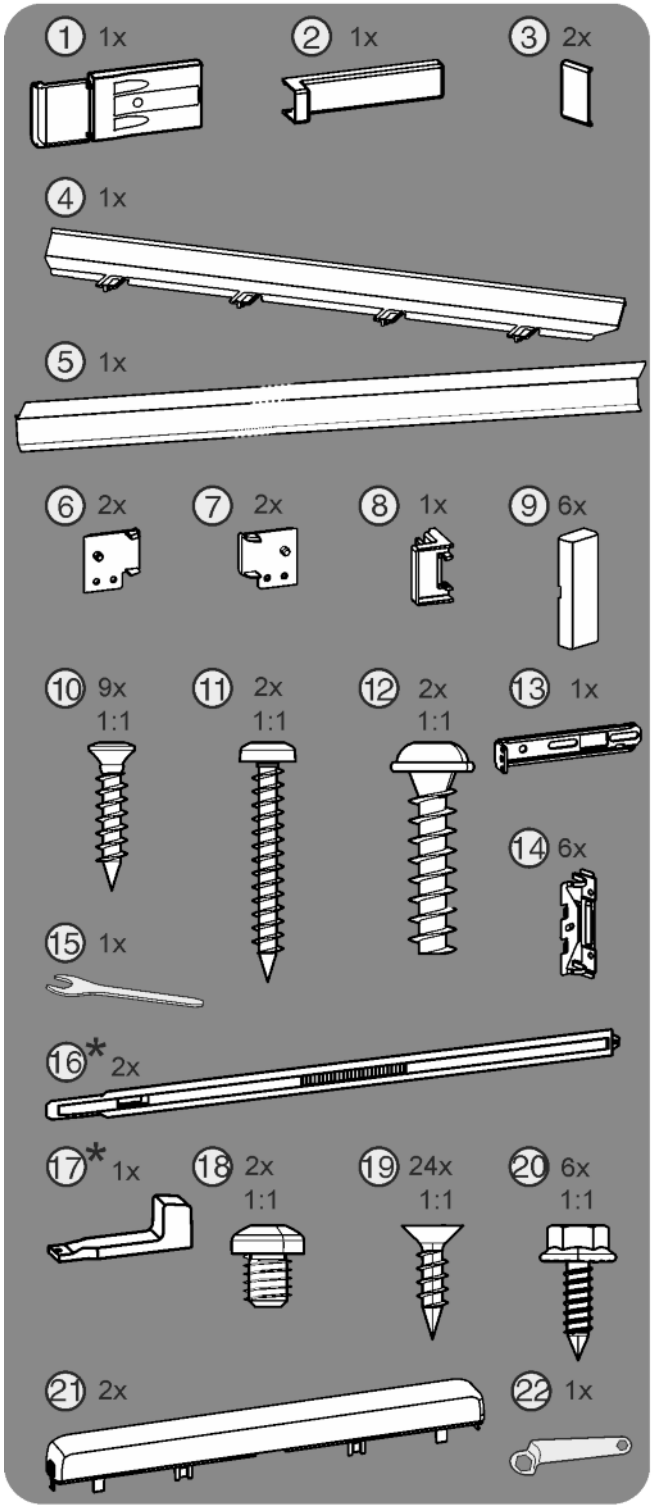

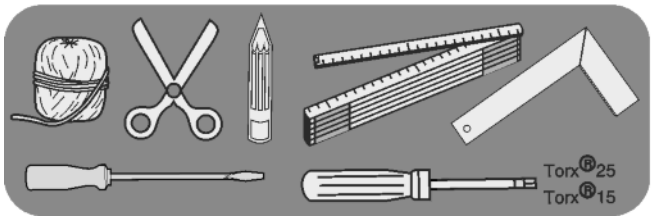

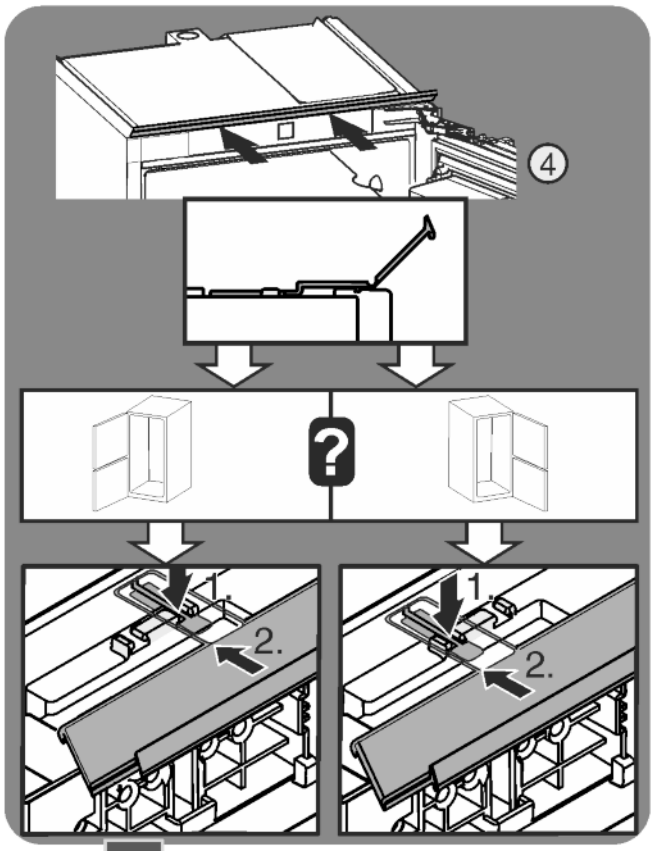

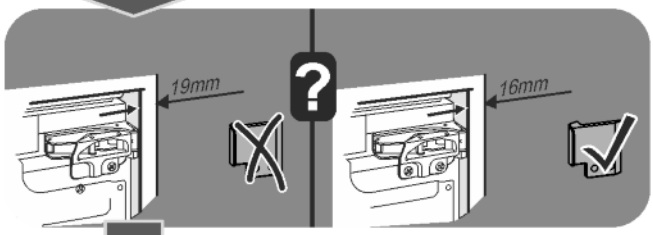

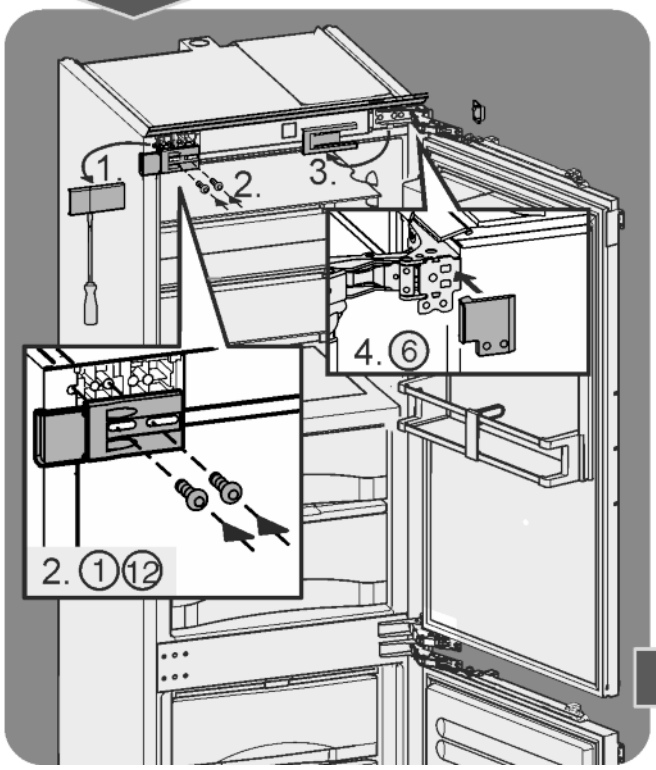

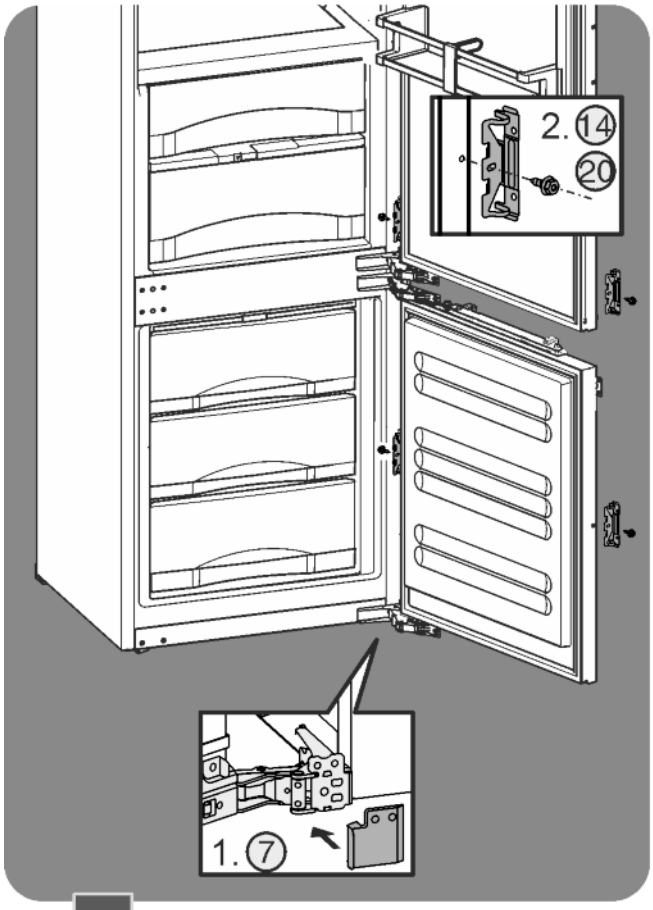

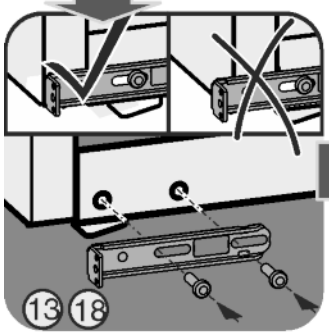

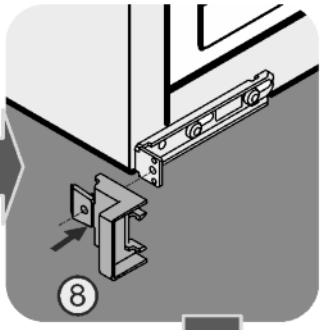

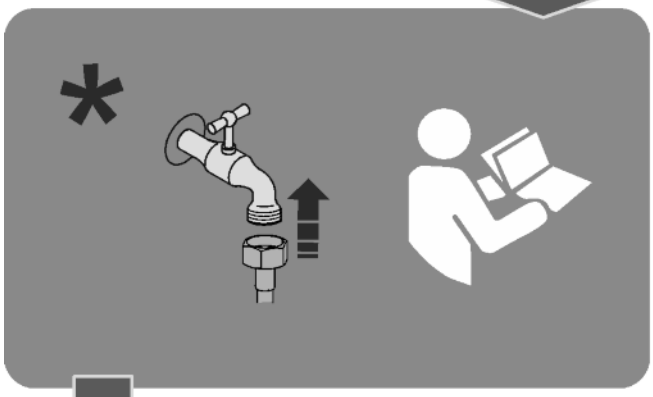

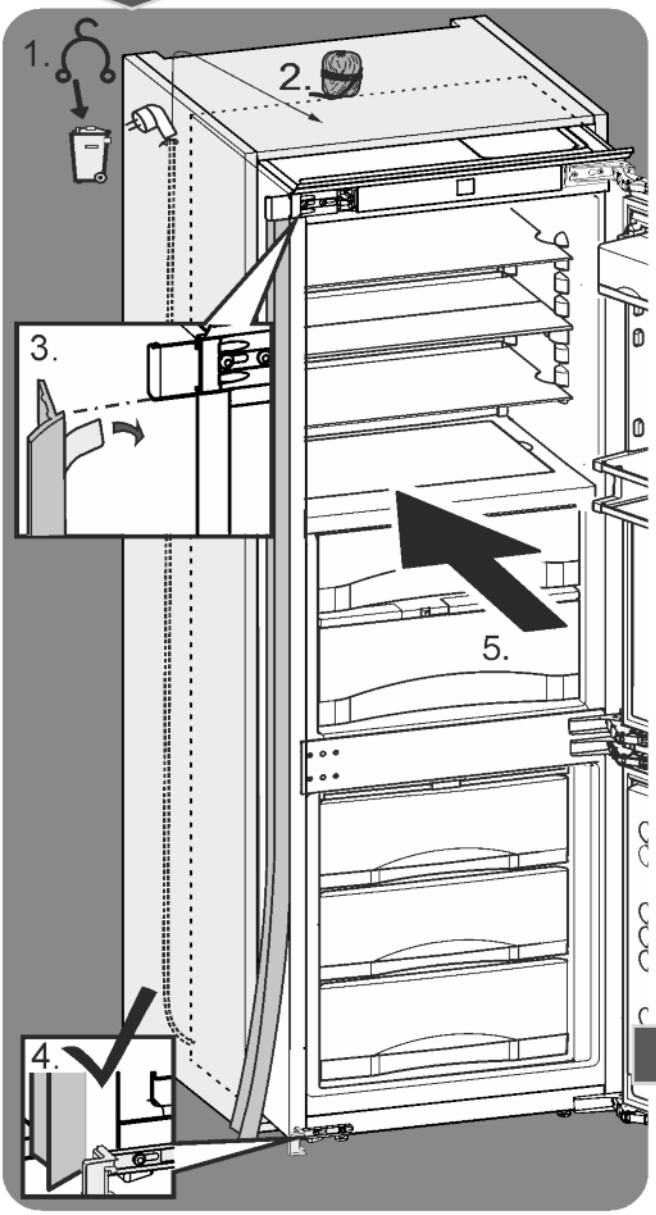

* v odvisnosti od modela in opreme

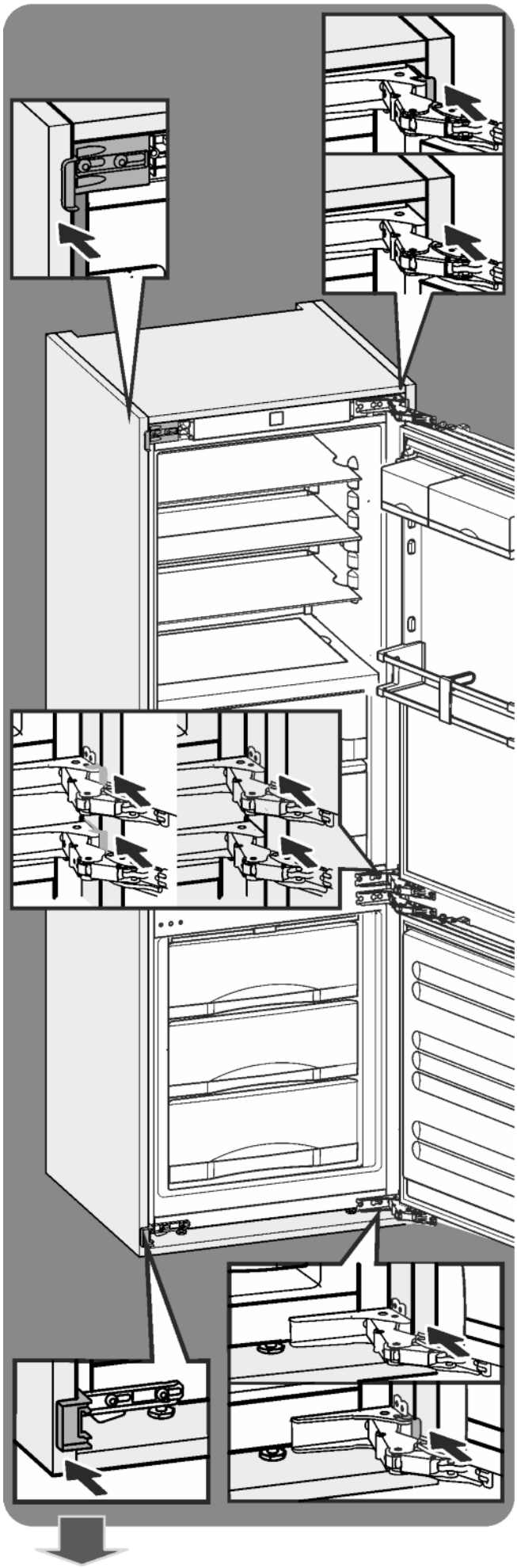

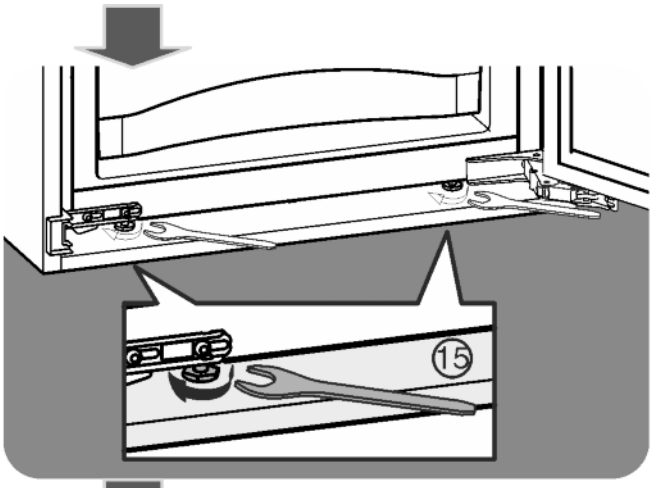
15

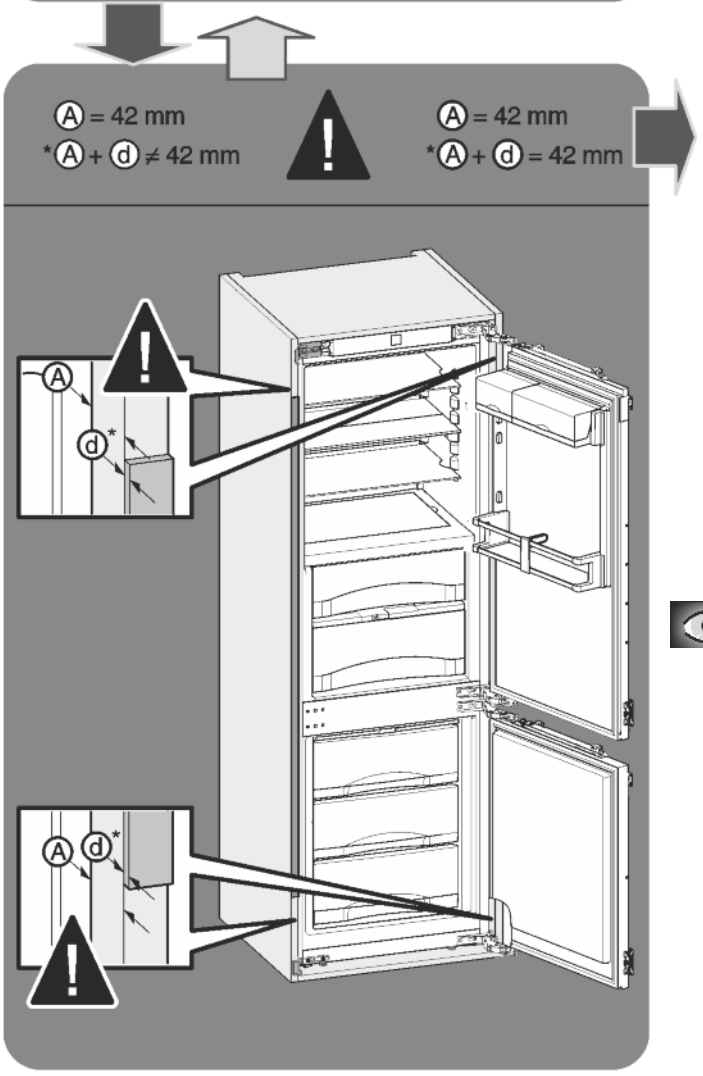
A = 42 mm
*A + d ≠ 42 mm
A = 42 mm
*A + d = 42 mm
A
d*
A
d*

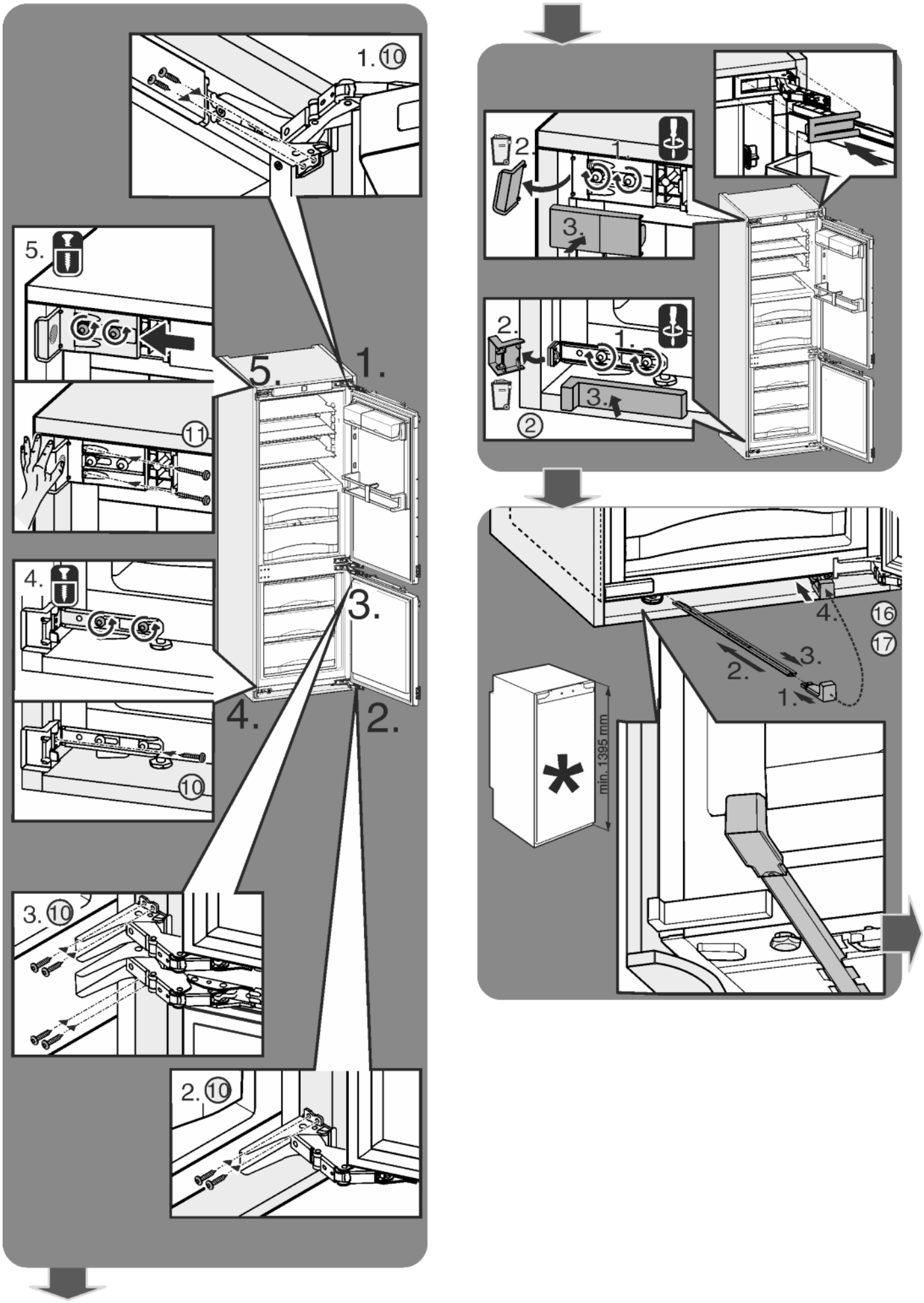

* v odvisnosti od modela in opreme

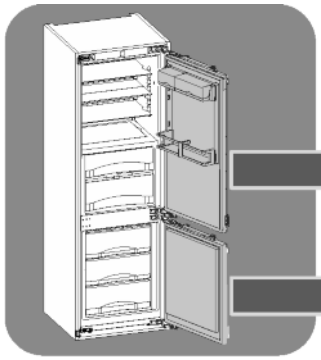

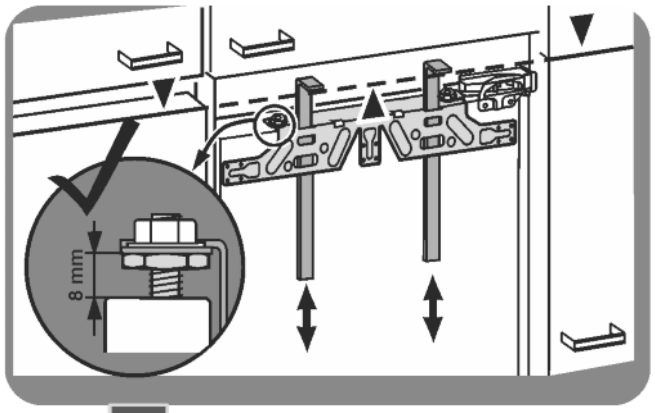
8 mm

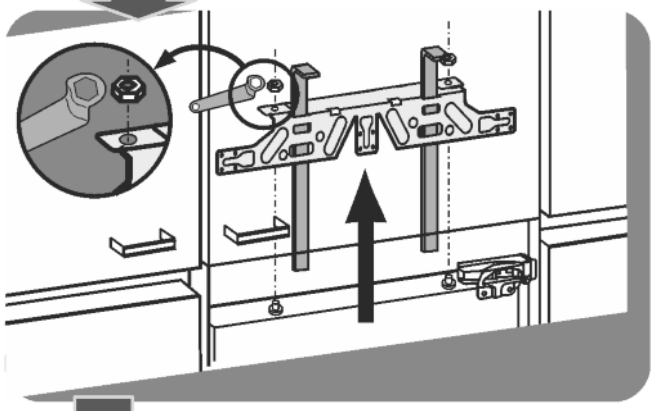

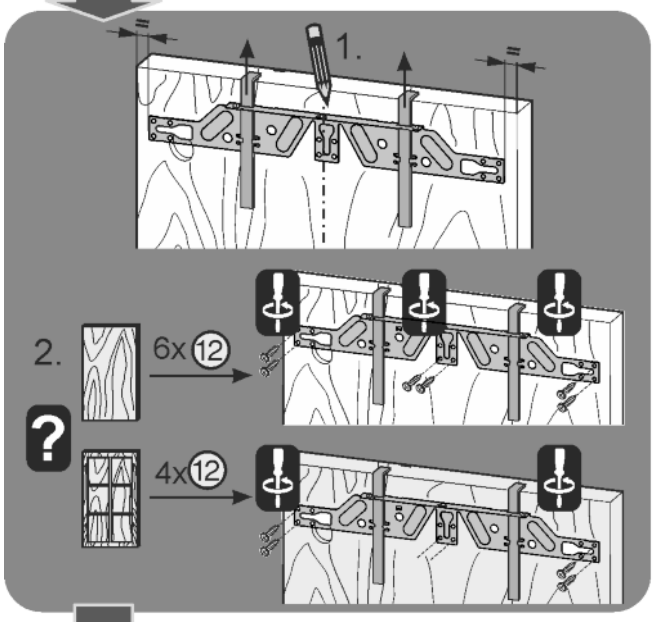
1.
2.
6x 12
4x 12
?

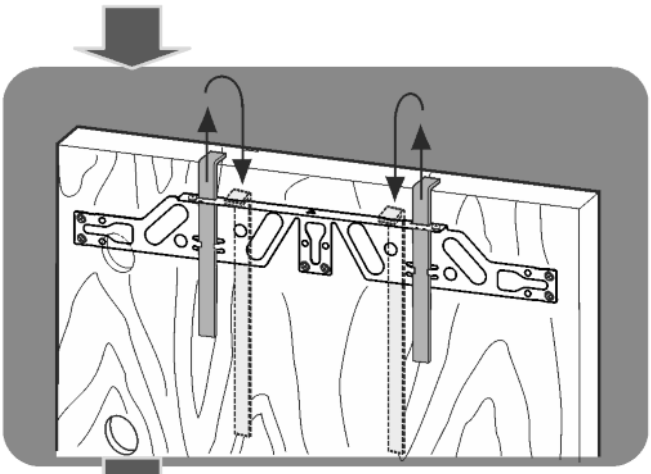

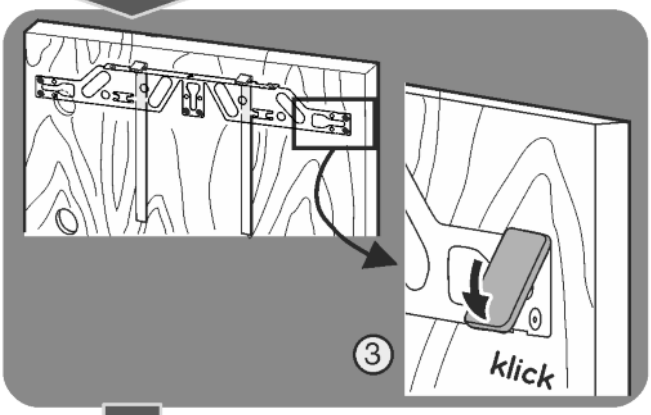
3
klick

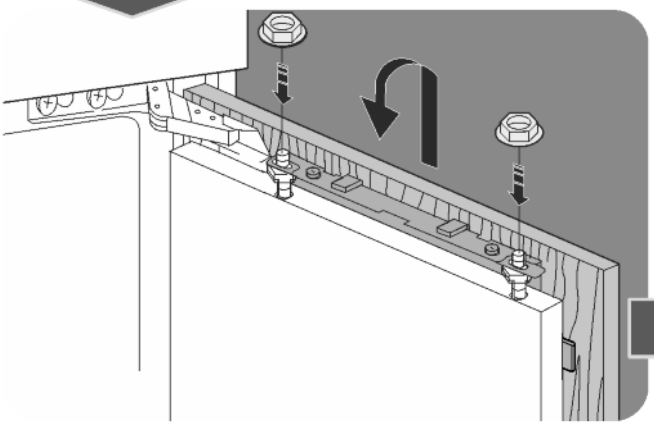

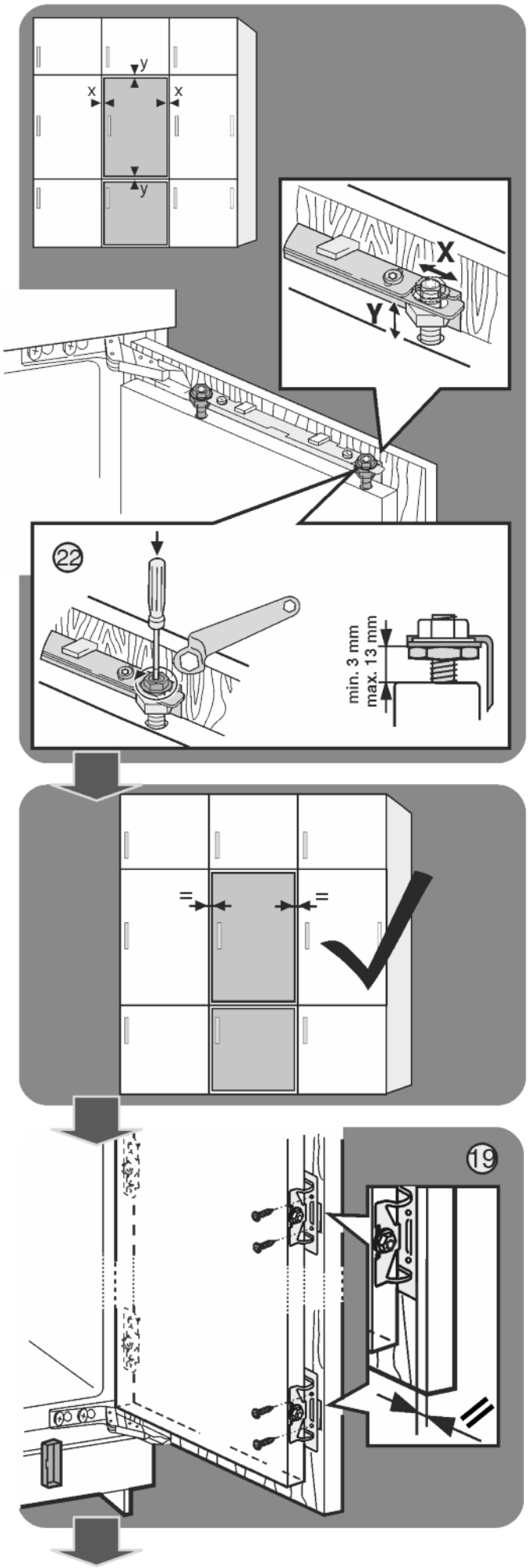

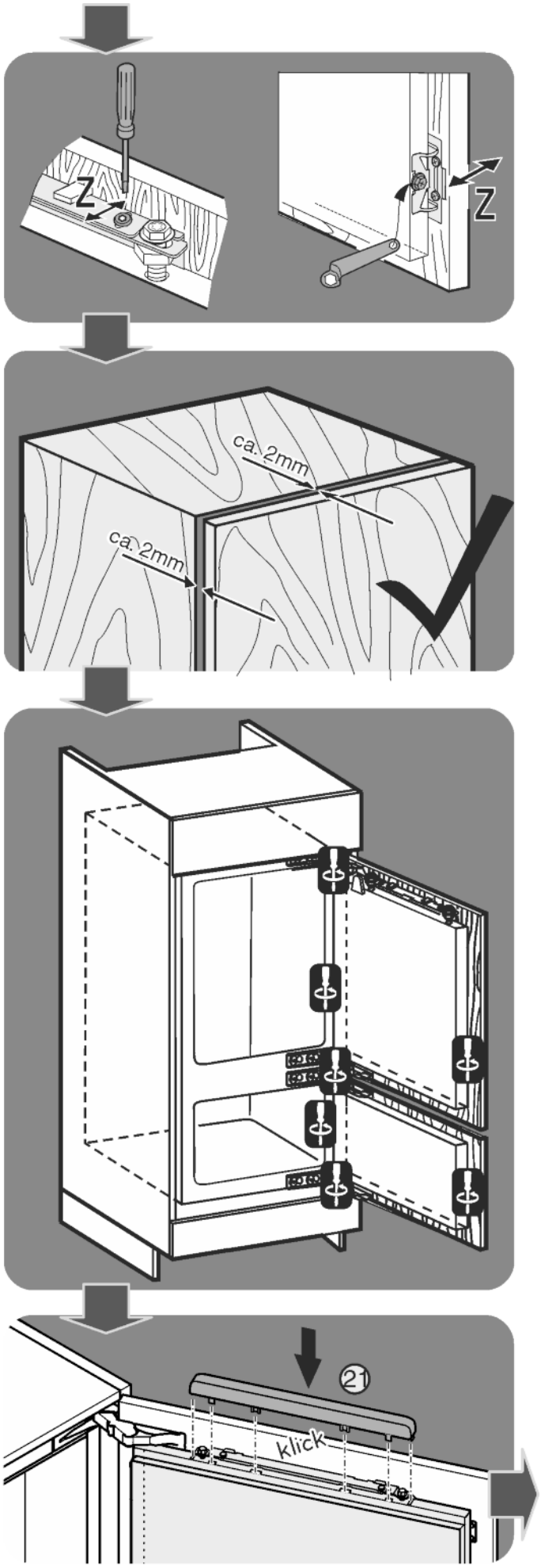

* v odvisnosti od modela in opreme

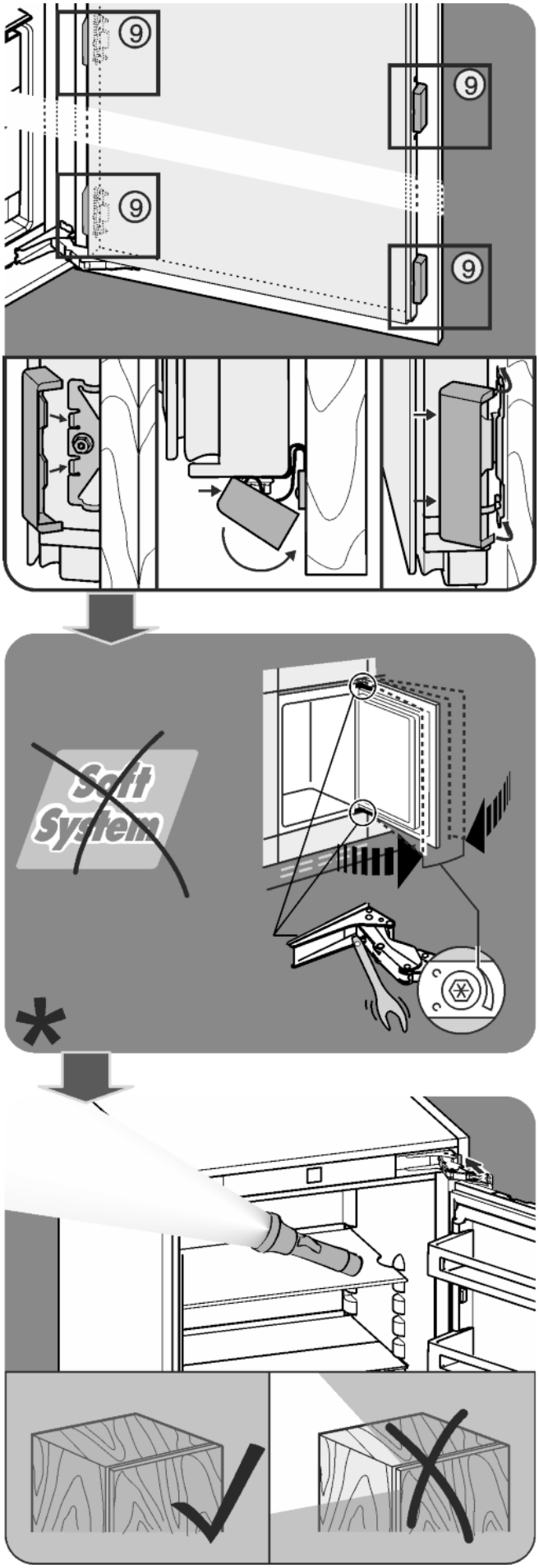
9
9
9
9
Soft
System
*

Gemma B&D d.o.o.
Uvoznik i distributer za RH
10000 Zagreb, Prisavlje 2
Veleprodaja:
tel.: 00385 1 6196 446, 6195 604
fax: 00385 1 6195 581
e-mail: veleprodaja@gemma.hr
Centralni servis:
tel/fax: 00385 1 6195 582
e-mail: servis@gemma.hr
www.gemma.hr

Gemma BH d.o.o.
Uvoznik i distributer za BiH
71210 Sarajevo, Trešnje 1
(naselje Doglodi - Ilidža)
Veleprodaja:
tel./fax: 00387 33 775 472,
00387 33 775 473
e-mail: info@gemma.ba
www.gemma.ba

Gemma B&D d.s.d. Podgorica
Uvoznik i distributer za CG
81000 Podgorica, Serdara Jola Piletića bb (PC Palada)
Veleprodaja:
tel.: 00382 20 672 961
e-mail: veleprodaja@gemmabd.me
www.gemmabd.me

Zaradi stalnih izboljšav izdelkov se lahko njihovi tehnični podatki spremenijo brez vnaprejšnjega obvestila. Ta navodila smo sestavili z veliko truda in z največjo možno pazljivostjo, vendar so napake med izdelavo in/ali prevodom navodil vedno mogoče. Zato proizvajalec in prodajalec ne prevzemata odgovornosti za morebitne napačne navedbe, napake v prevodu ali tiskarske napake v teh navodilih.