HU ÜZEMBE HELYEZÉSI ÚTMUTATÓ

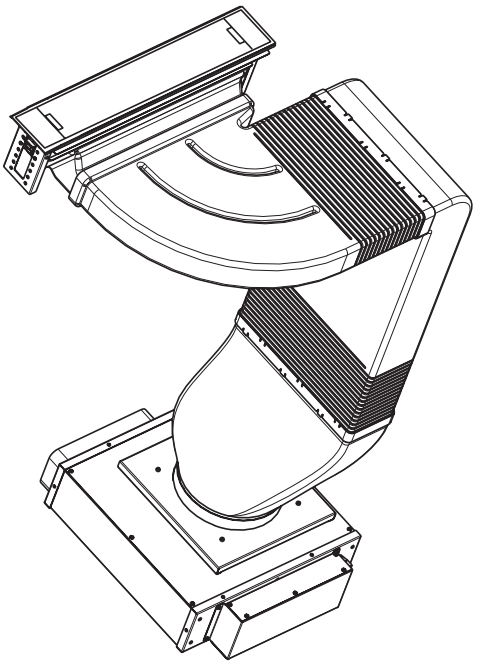

Web

HU Vigyázat! Mielőtt továbblépne az üzembe helyezéssel, olvassa el a biztonsági információkat a felhasználói kézikönyvben.

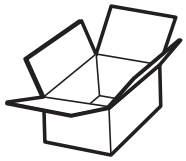

E

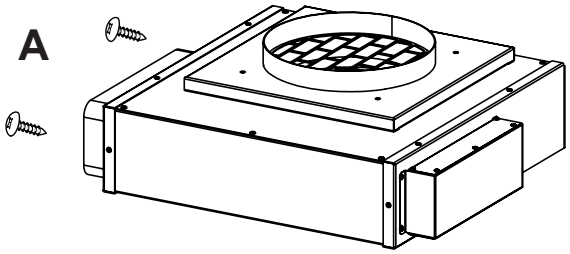
A

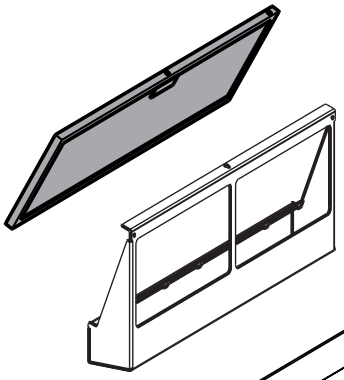

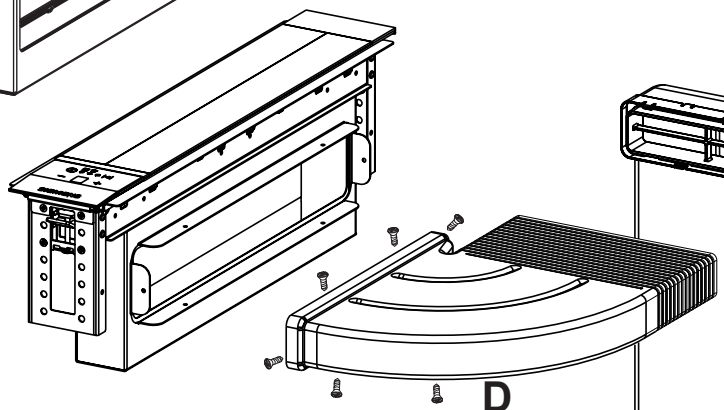
D

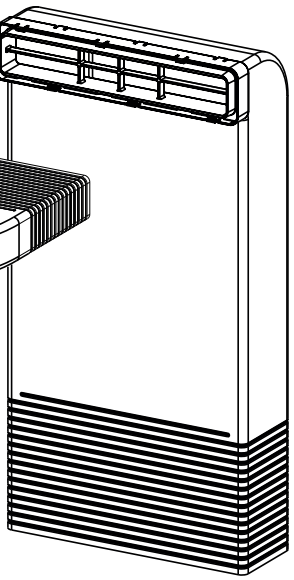

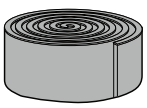
C

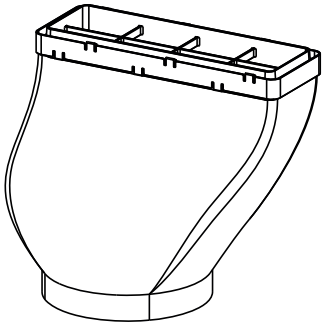

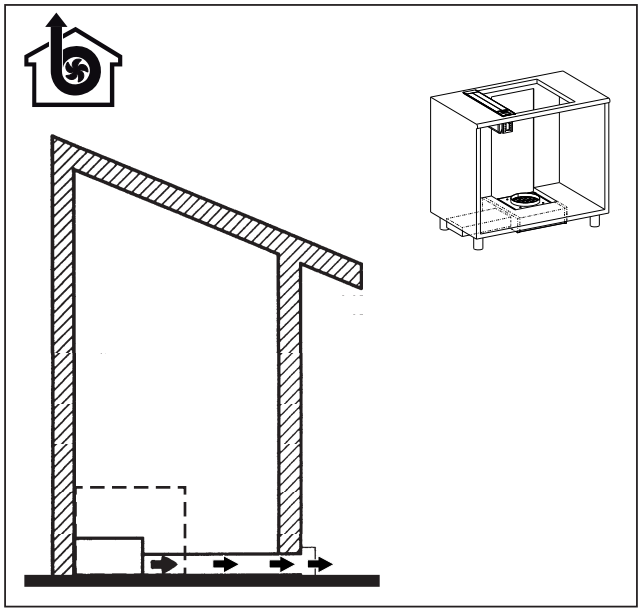

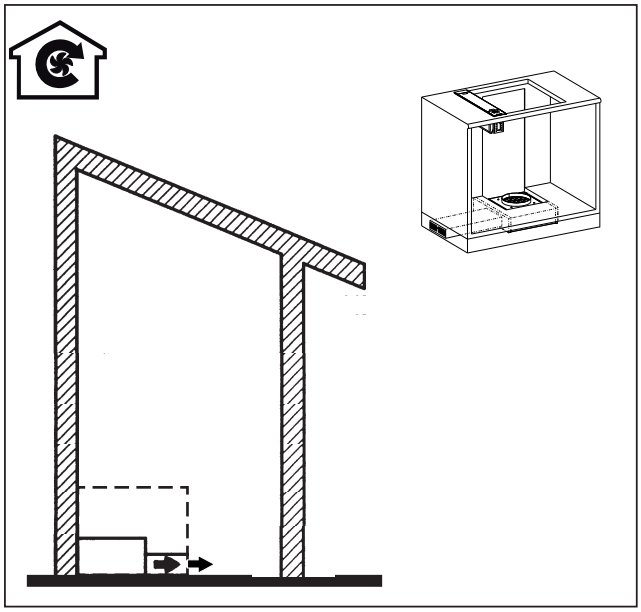

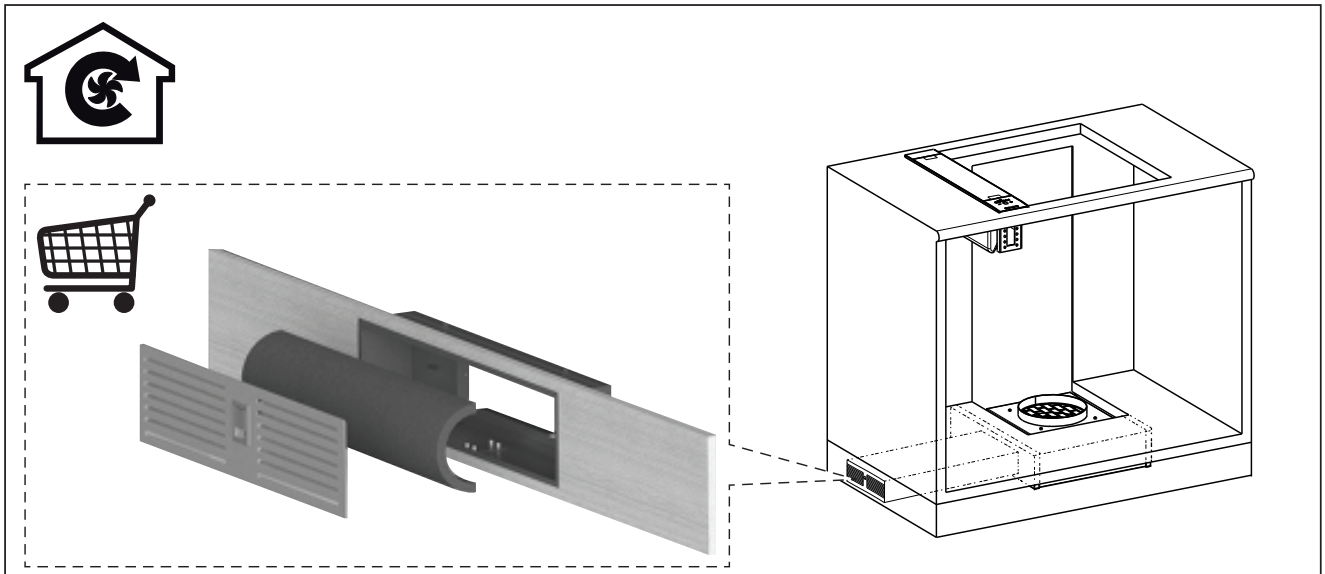

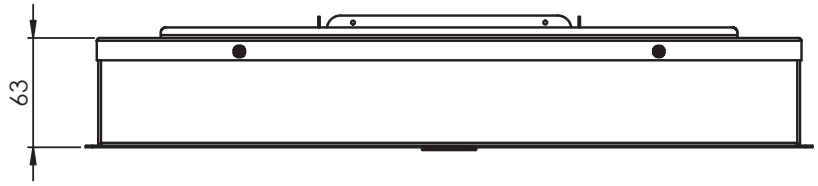
63

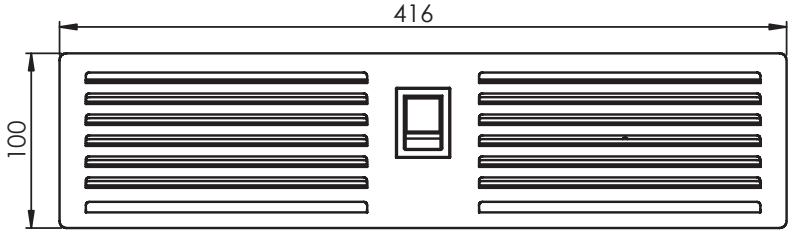
416
100

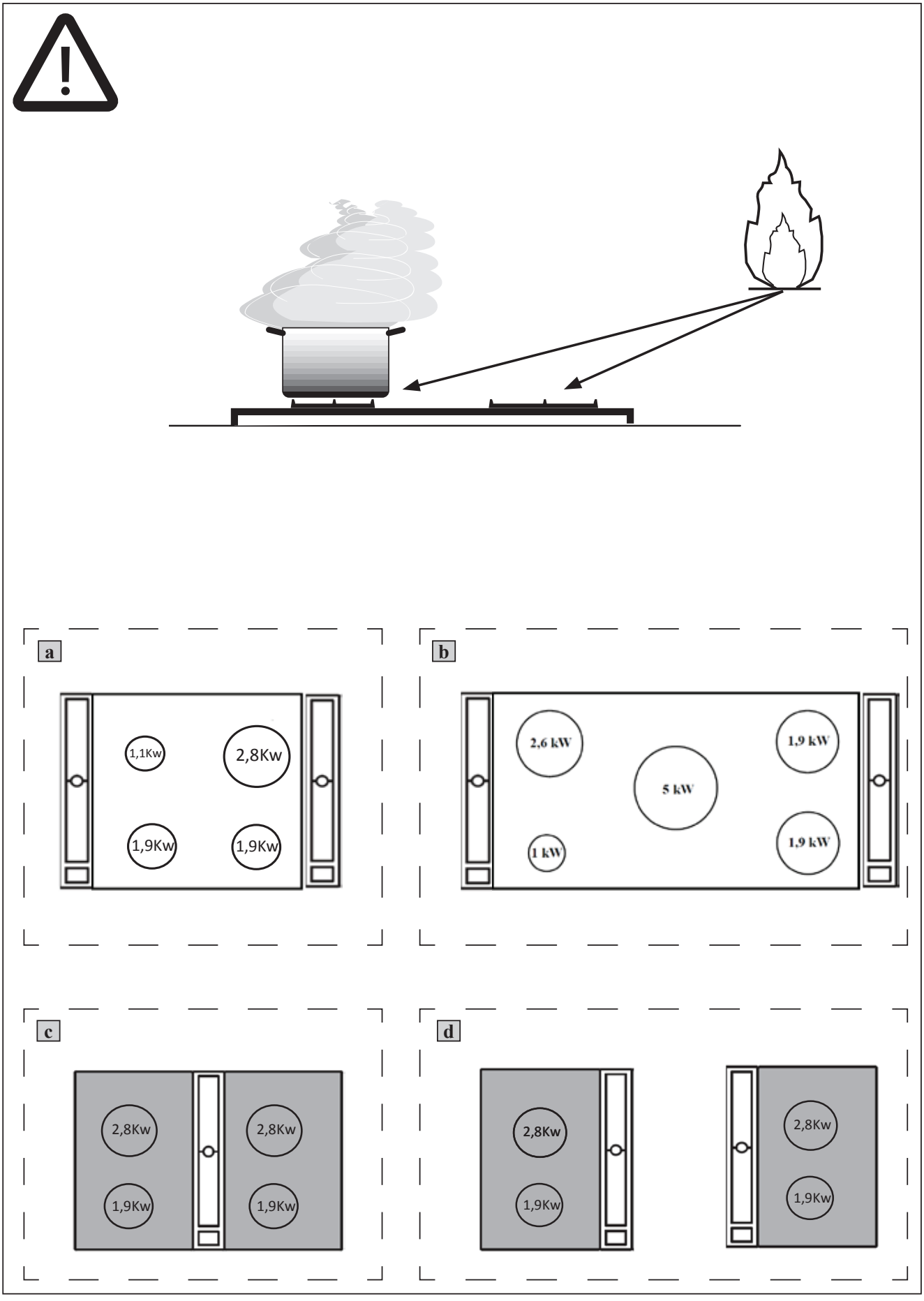
a
1,1Kw
2,8Kw
1,9Kw
1,9Kw
b
2,6 kW
1,9 kW
5 kW
1 kW
1,9 kW
c
2,8Kw
2,8Kw
1,9Kw
1,9Kw
d
2,8Kw
1,9Kw
2,8Kw
1,9Kw

OK!

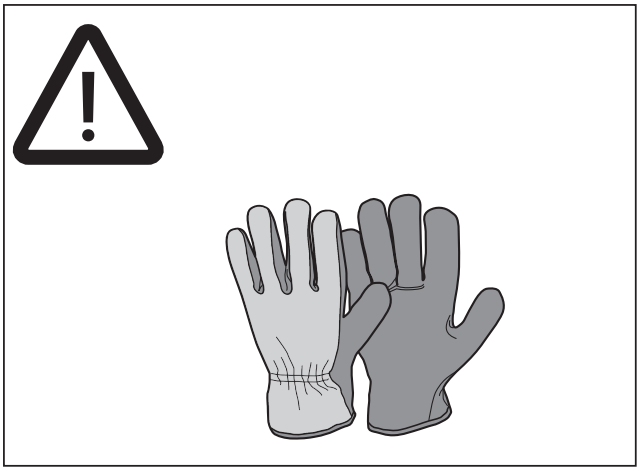

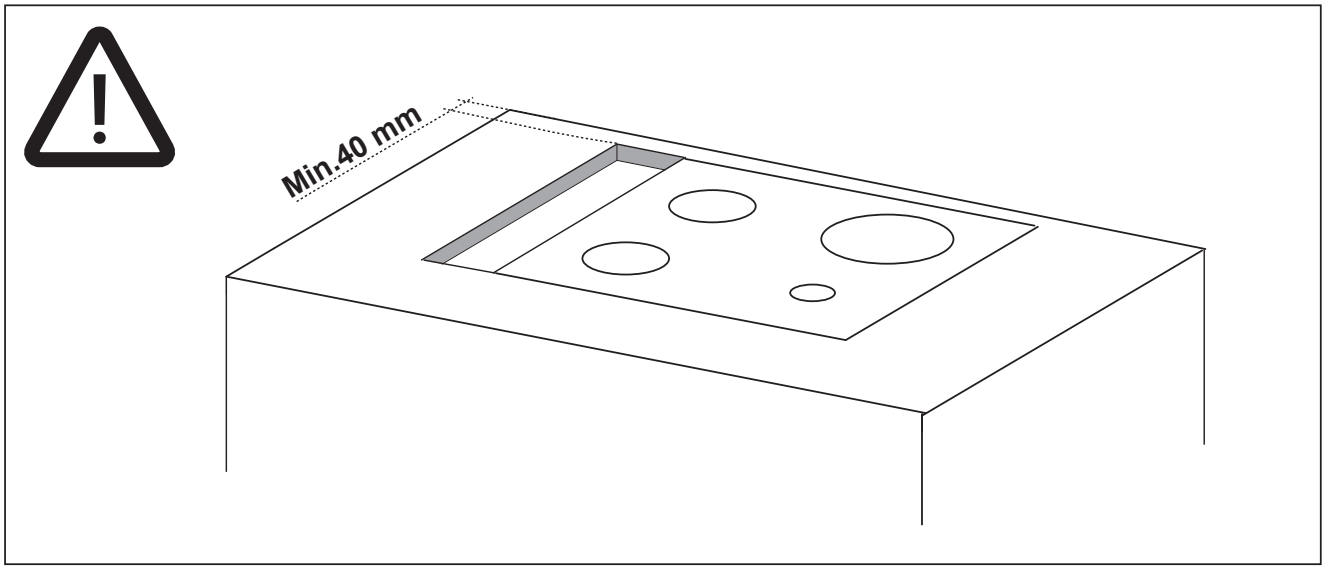
Min.40 mm

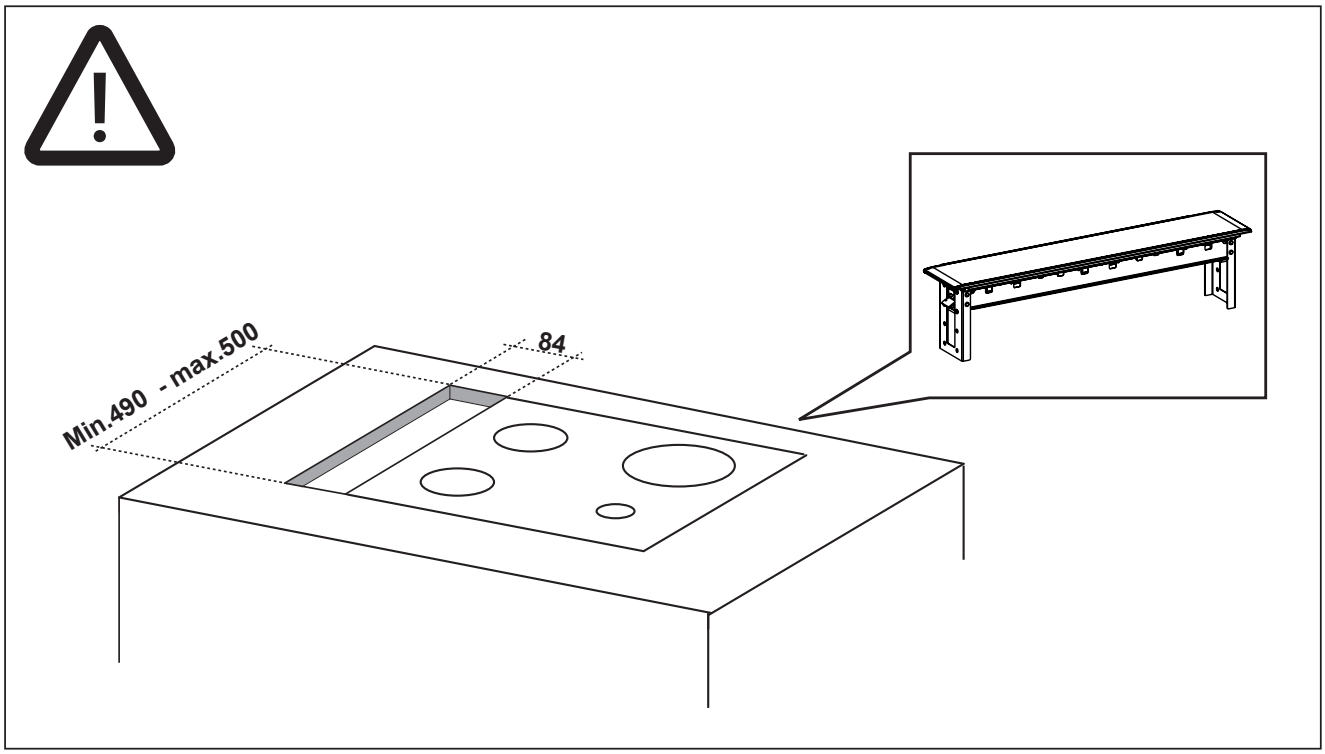
Min.490 - max.500
84

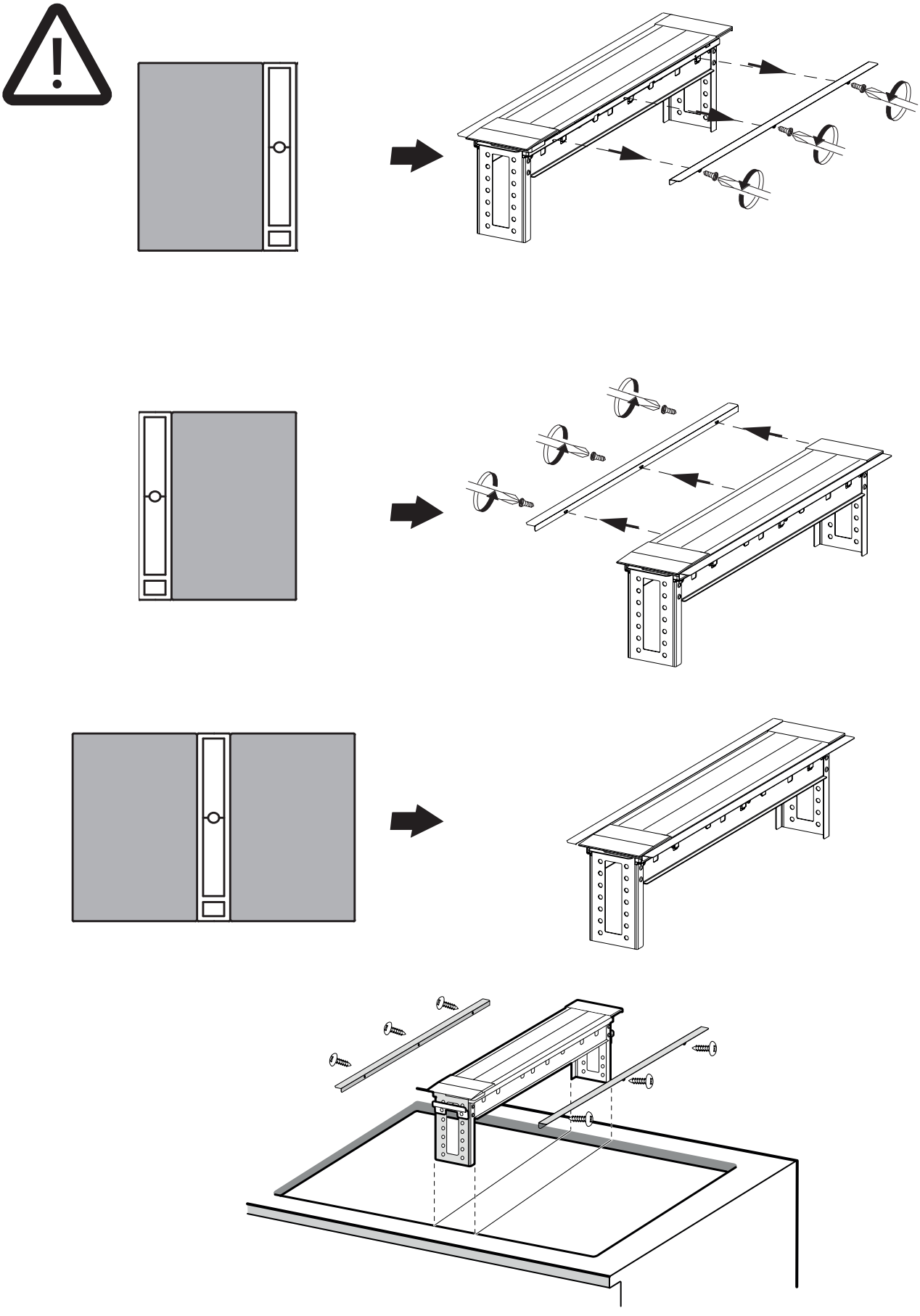

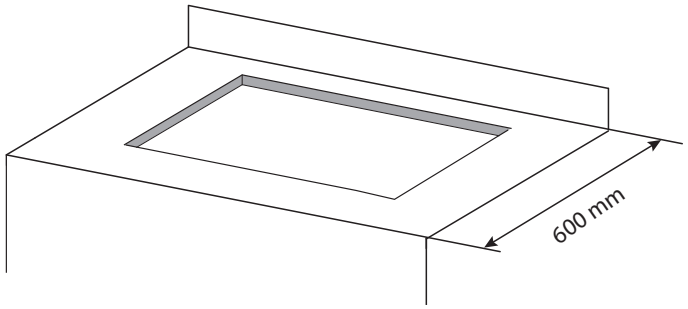
600 mm

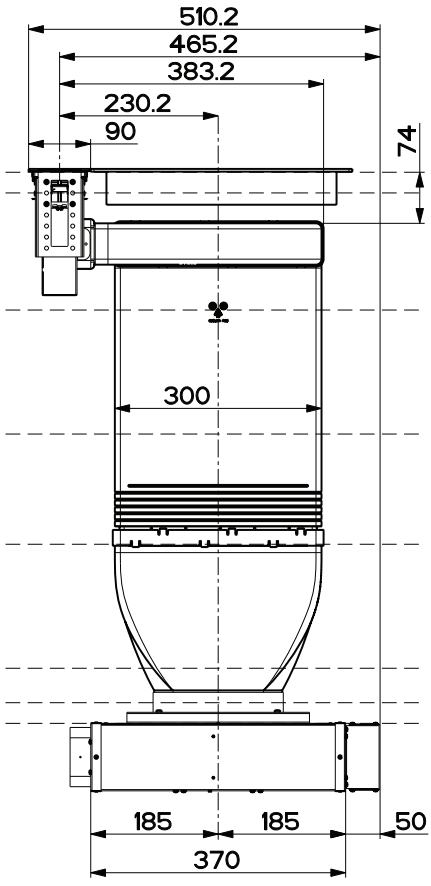
510.2
465.2
383.2
230.2
90
74
300
185
185
50
370

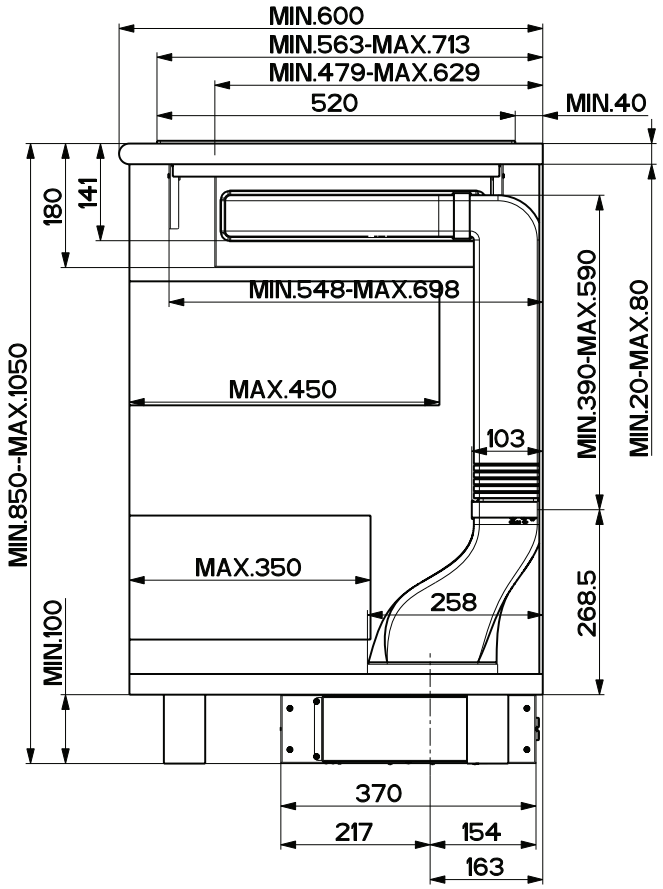
MIN.600
MIN.563-MAX.713
MIN.479-MAX.629
520
MIN.40
180
141
MIN.548-MAX.698
MIN.850--MAX.1050
MAX.450
MIN.390-MAX.590
MIN.20-MAX.80
103
MAX.350
258
268.5
MIN.100
370
217
154
163

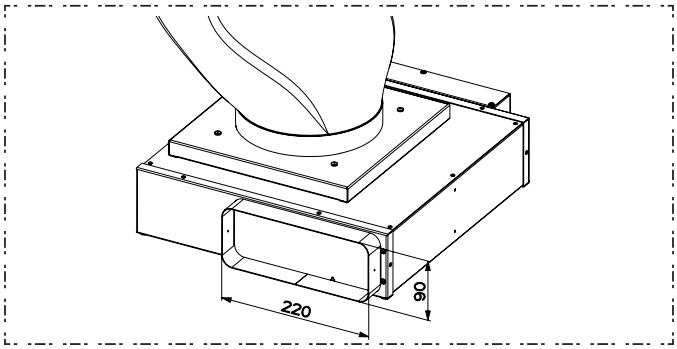
220
90

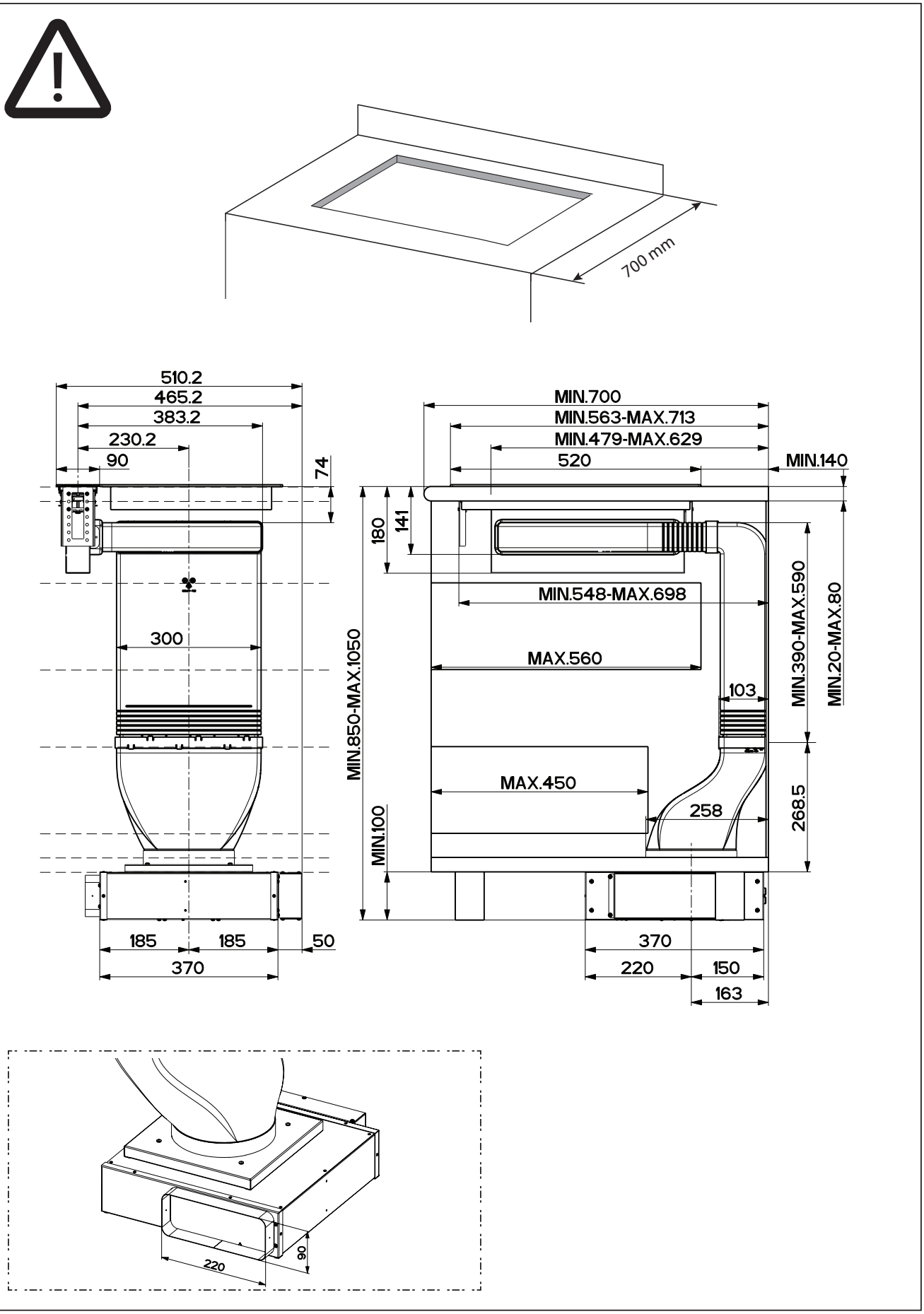
700 mm
510.2
465.2
383.2
230.2
90
74
300
185
185
50
370
MIN.700
MIN.563-MAX.713
MIN.479-MAX.629
520
MIN.140
180
141
MIN.548-MAX.698
MAX.560
MIN.850-MAX.1050
103
MIN.390-MAX.590
MIN.20-MAX.80
MAX.450
258
268.5
MIN.100
370
220
150
163
220
90

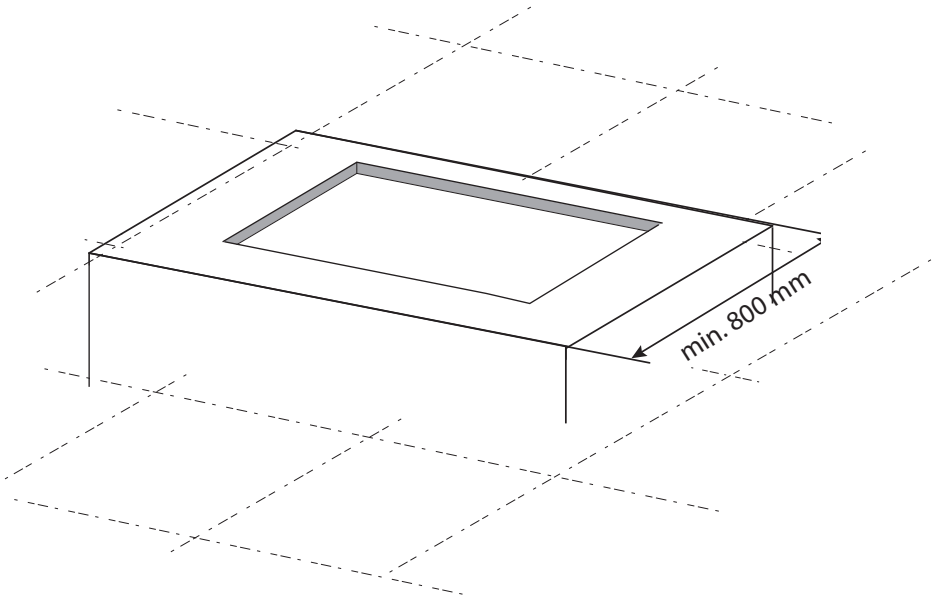
min. 800 mm

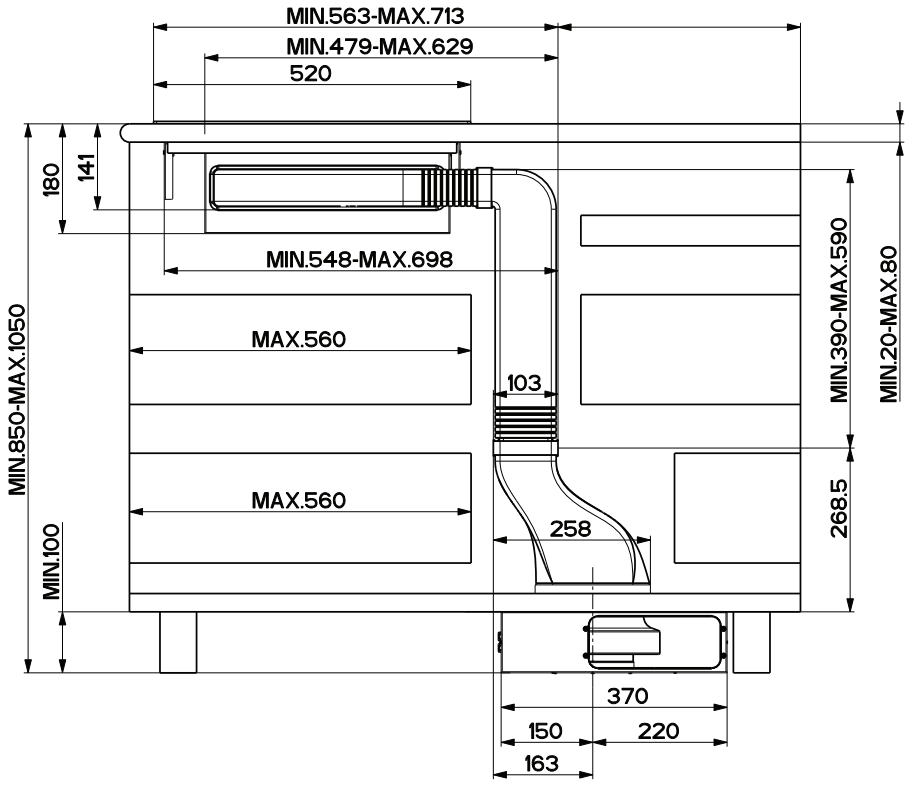
MIN.563-MAX.713
MIN.479-MAX.629
520
180
141
MIN.548-MAX.698
MIN.850-MAX.1050
MAX.560
103
MIN.390-MAX.590
MIN.20-MAX.80
MAX.560
258
268.5
MIN.100
370
150
220
163

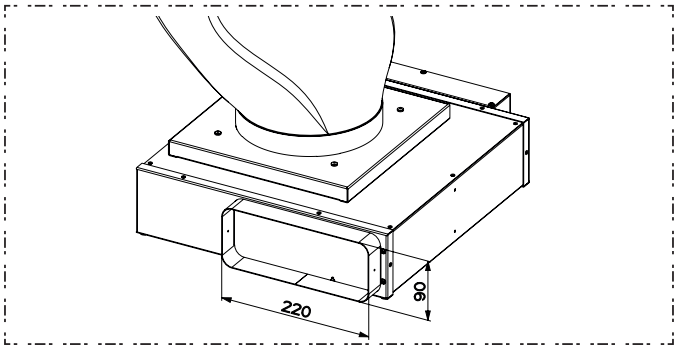
220
90

1

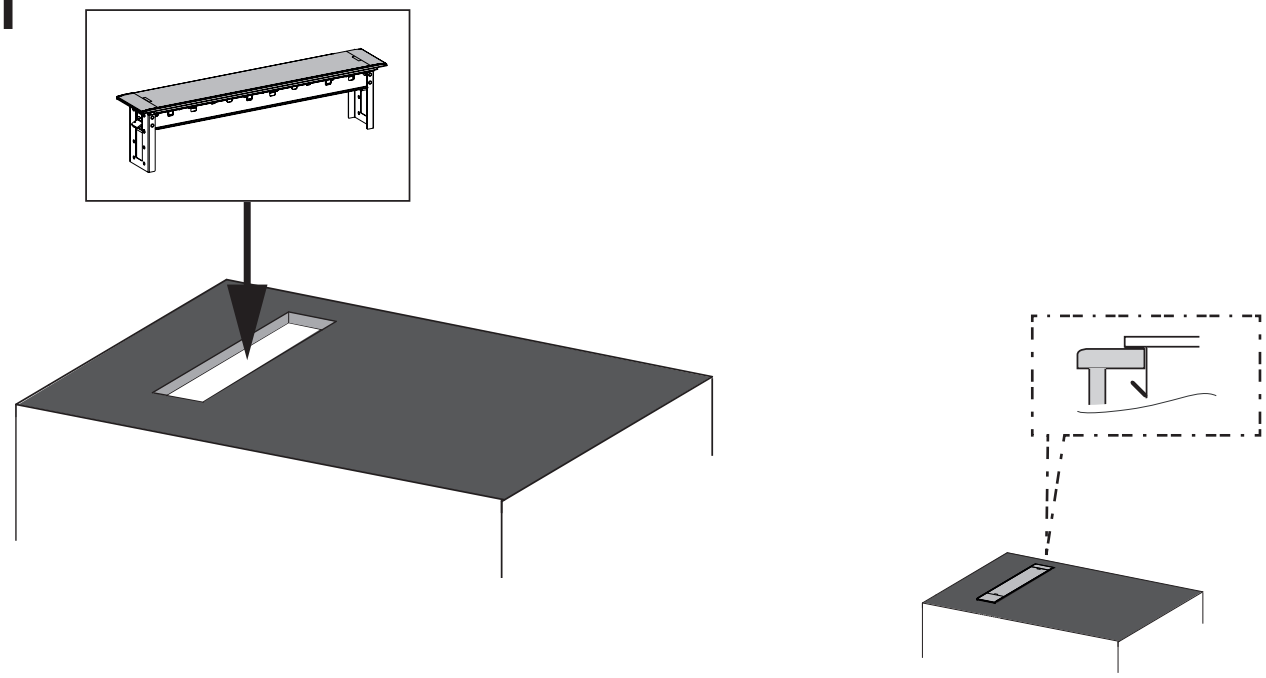

2

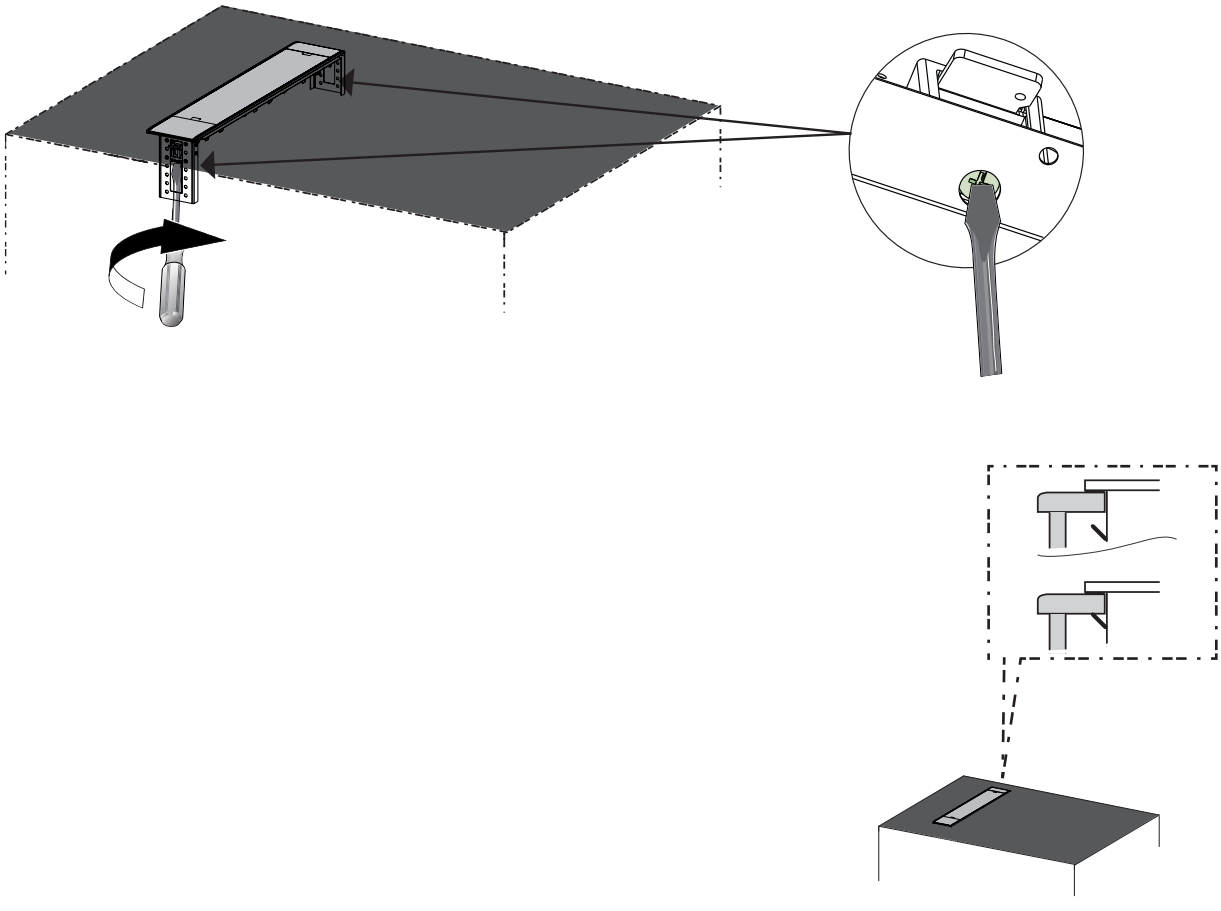

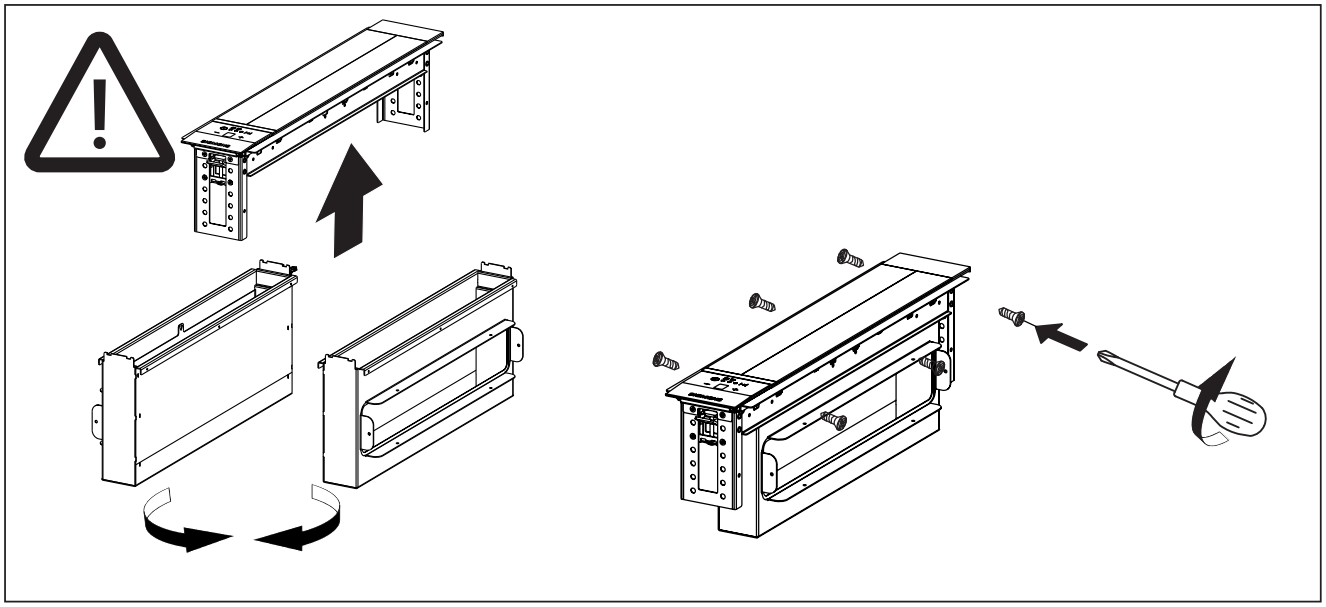

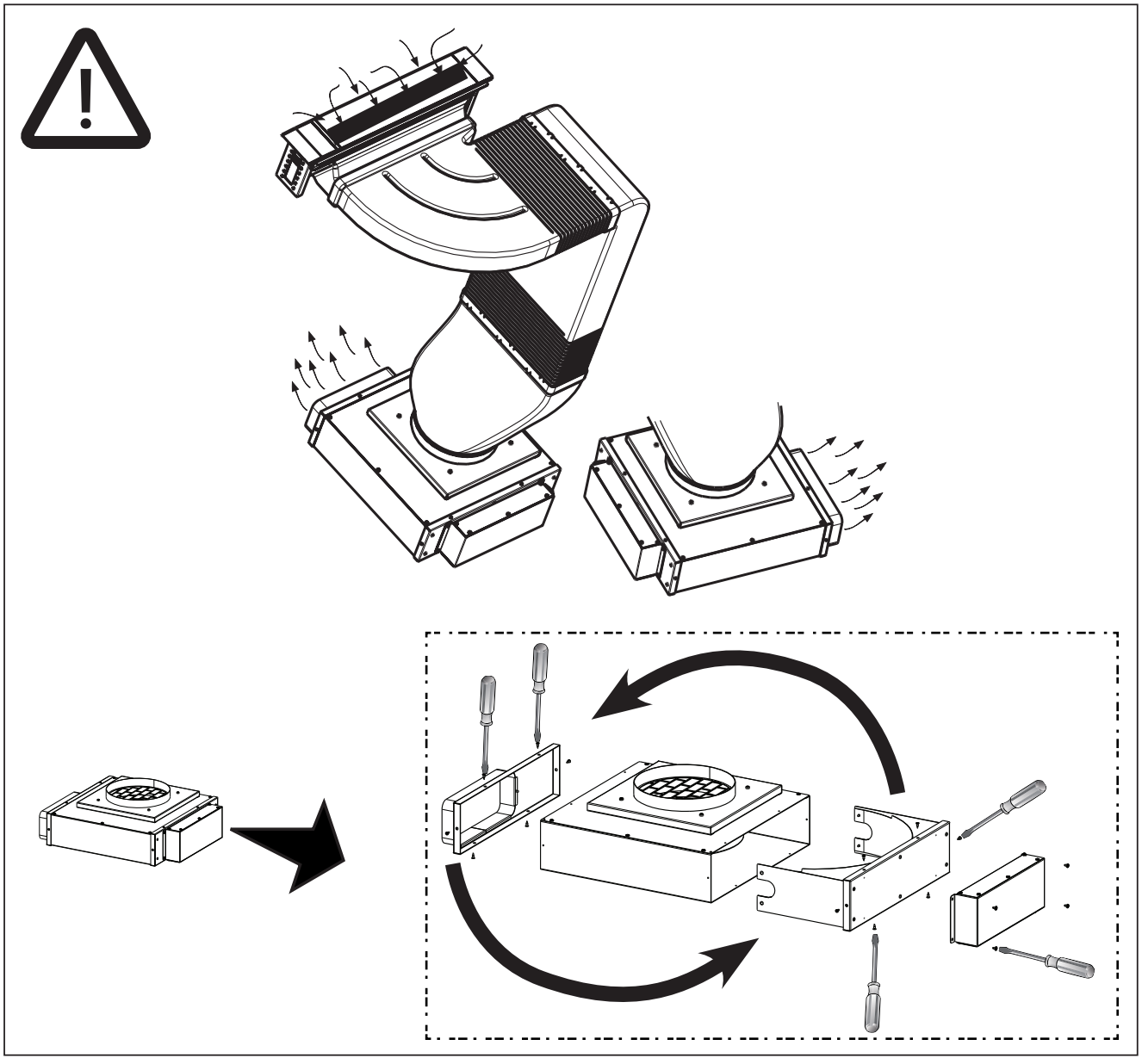

3

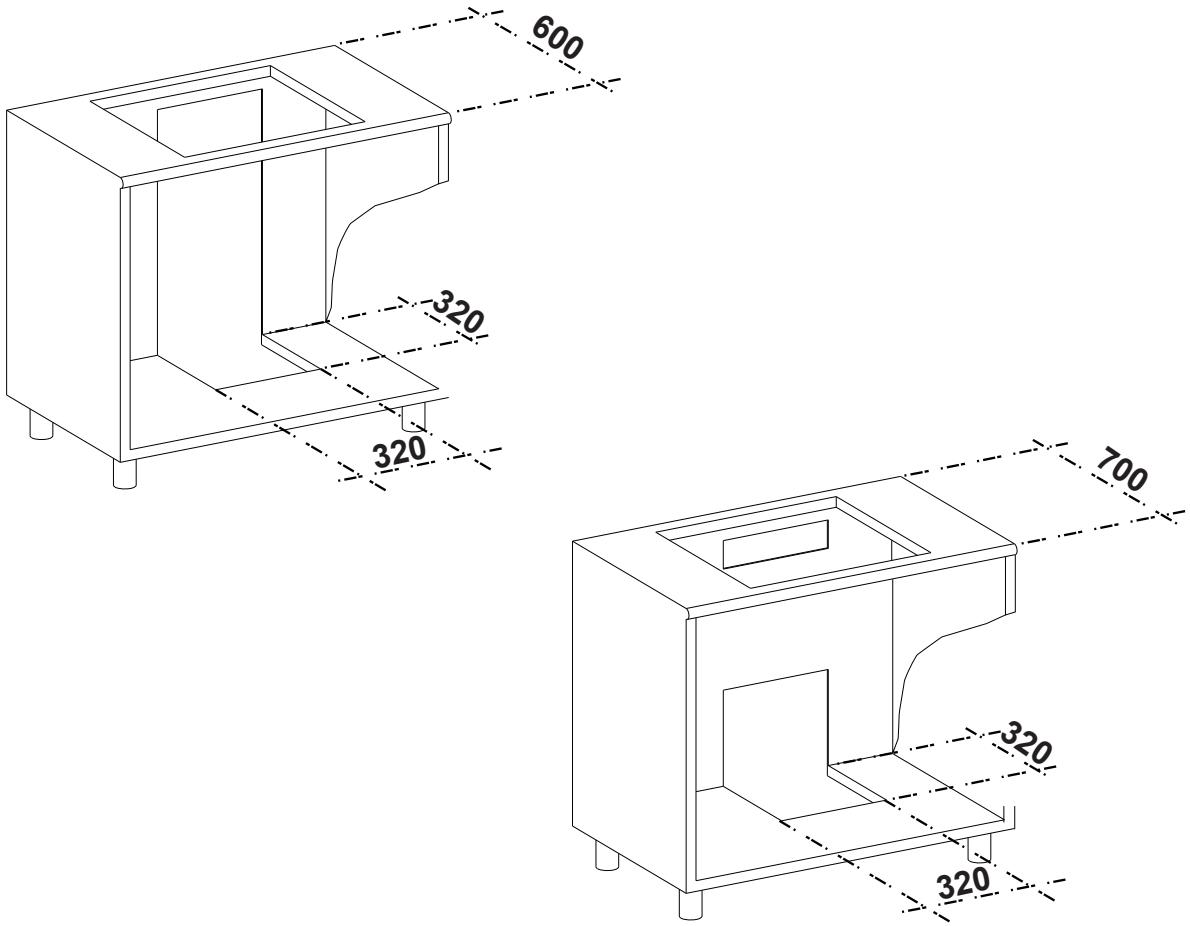

4

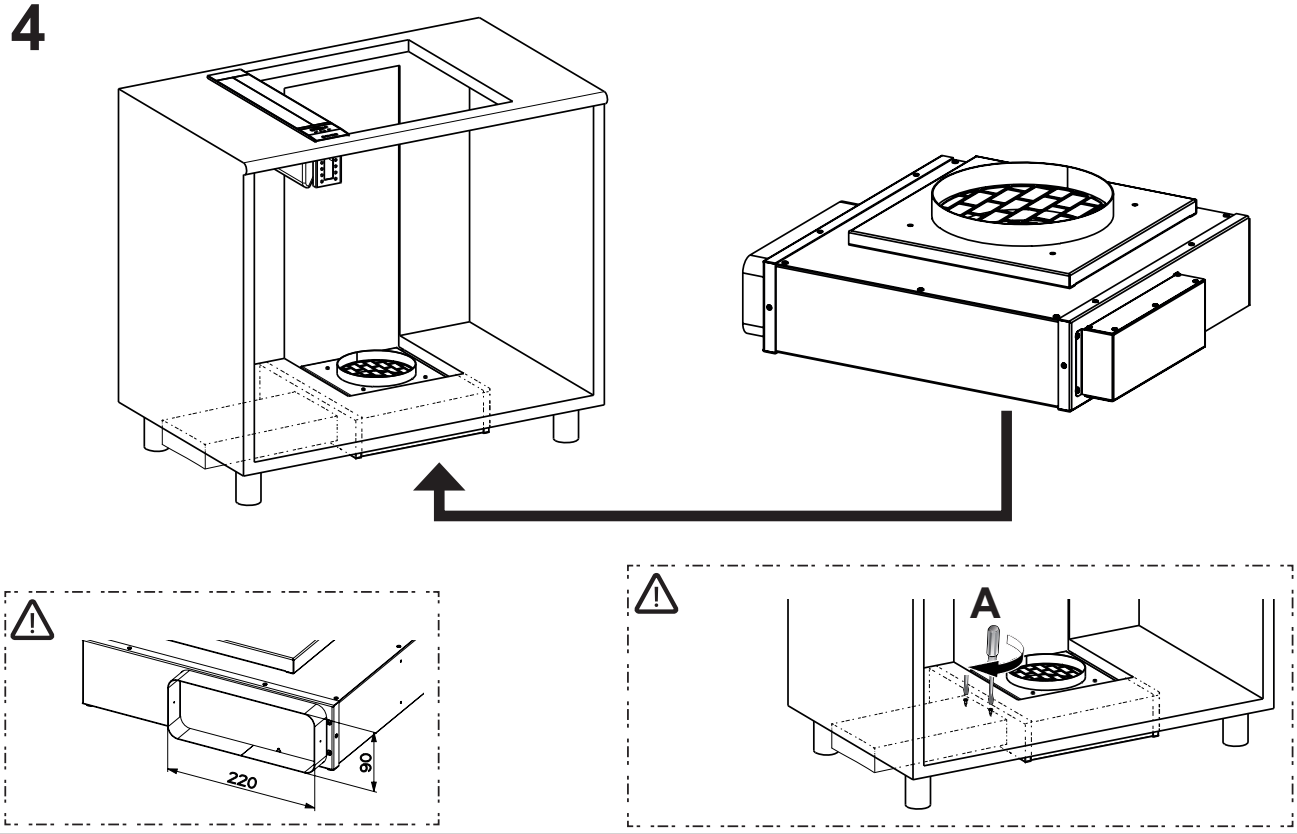

5

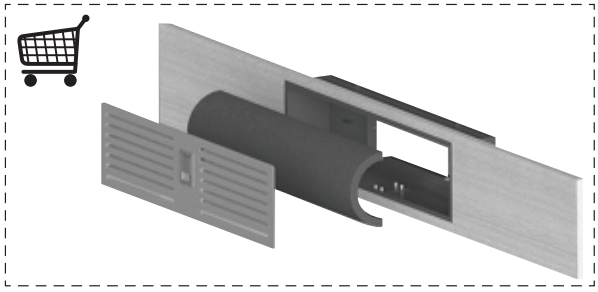

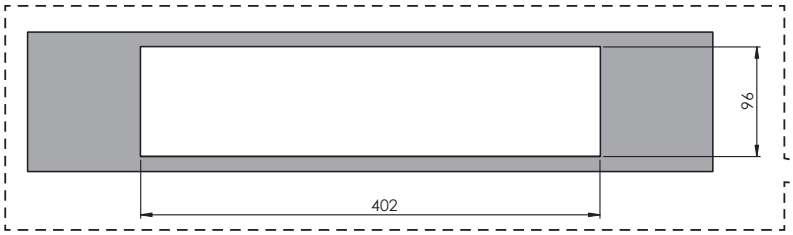

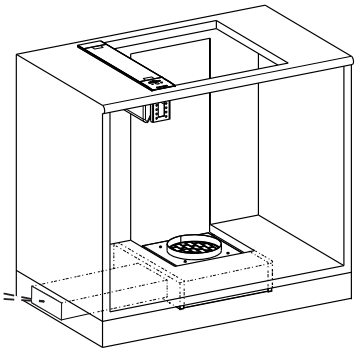

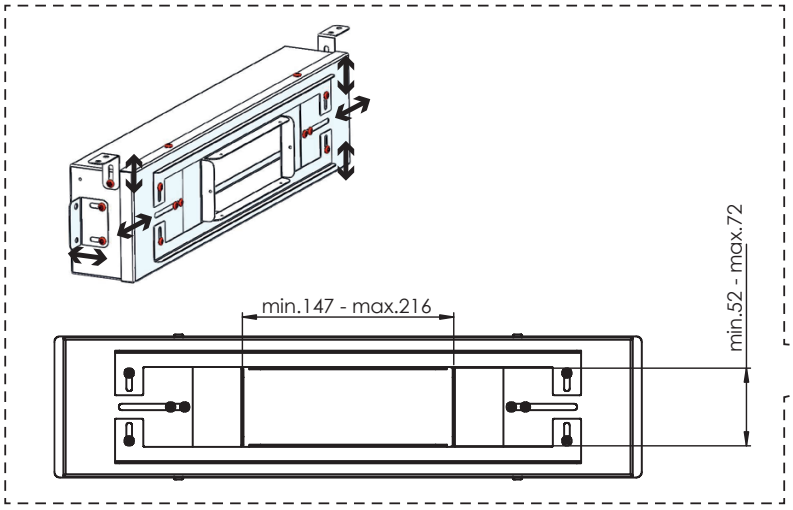

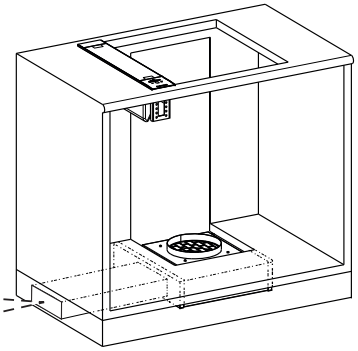

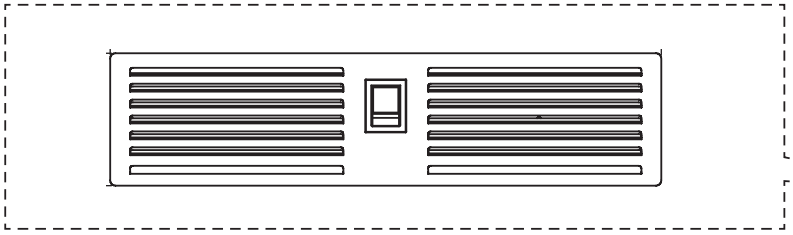

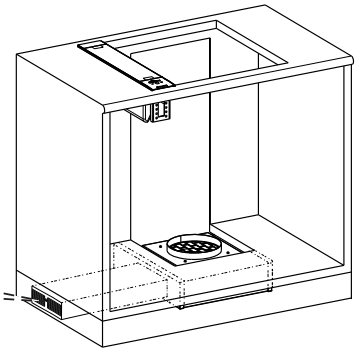

5

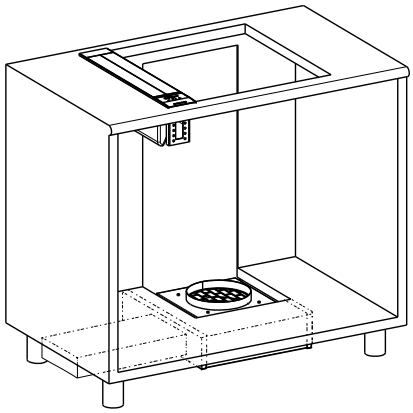

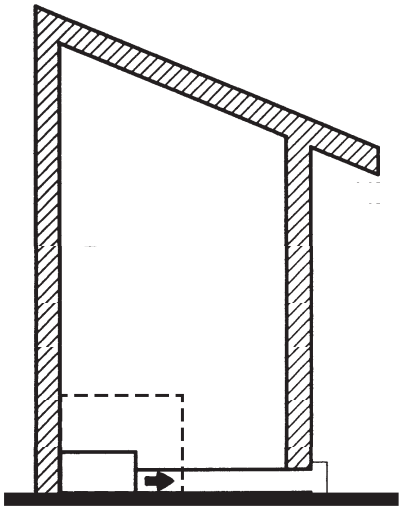

6

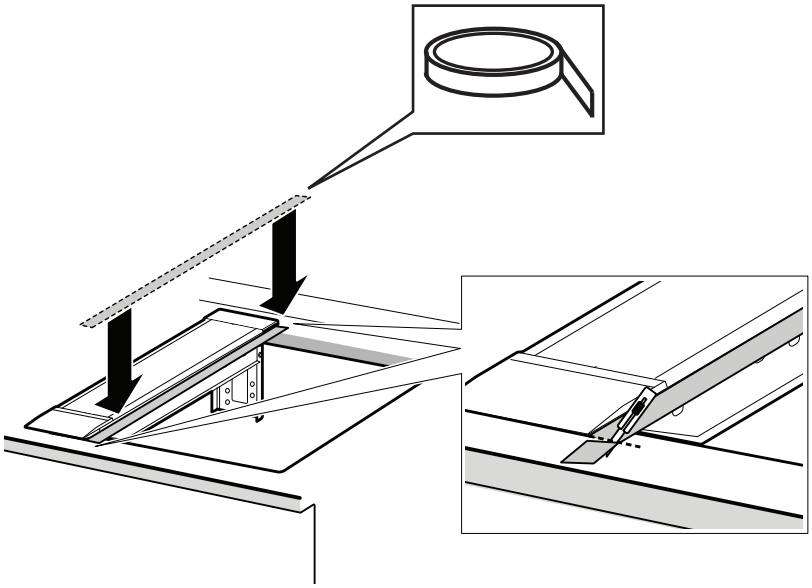

7

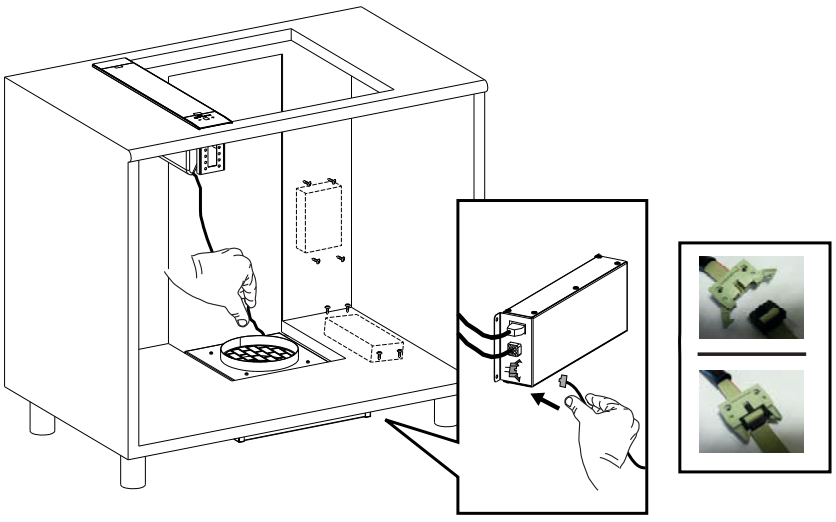

8

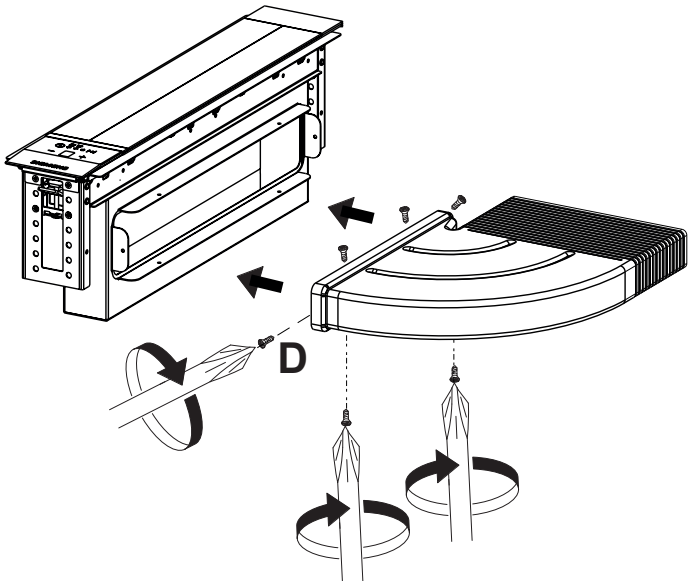

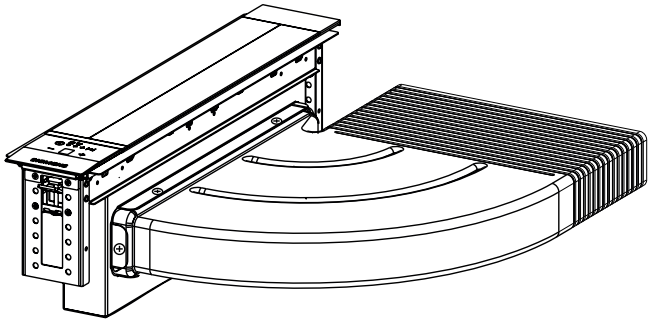

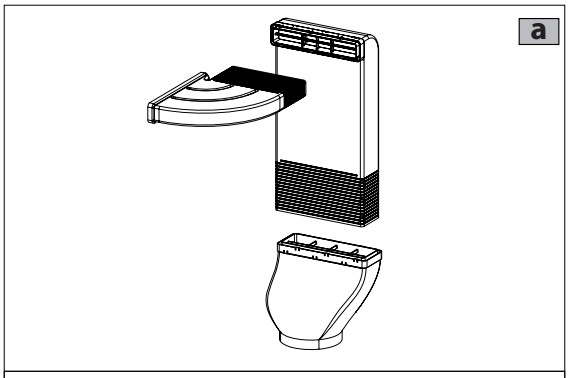

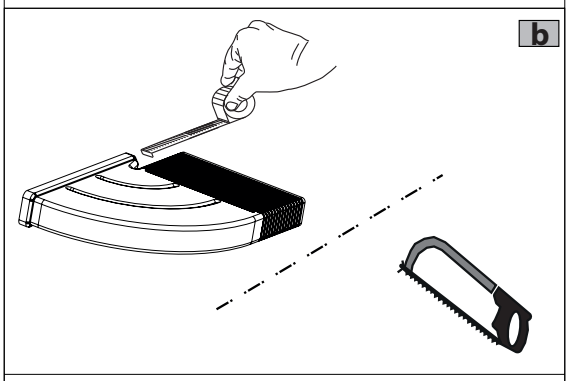

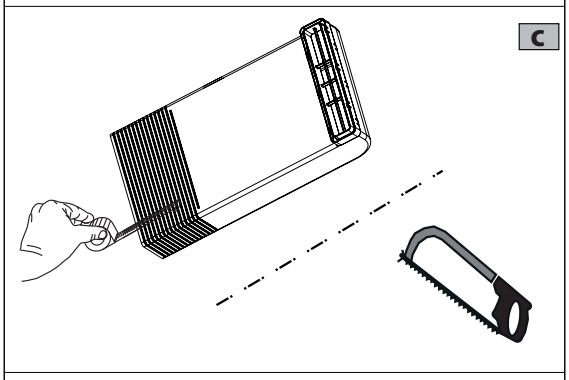

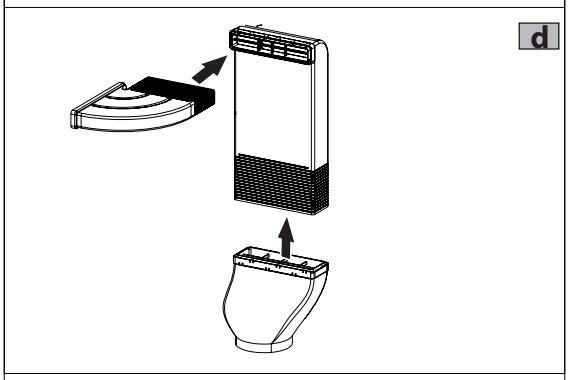

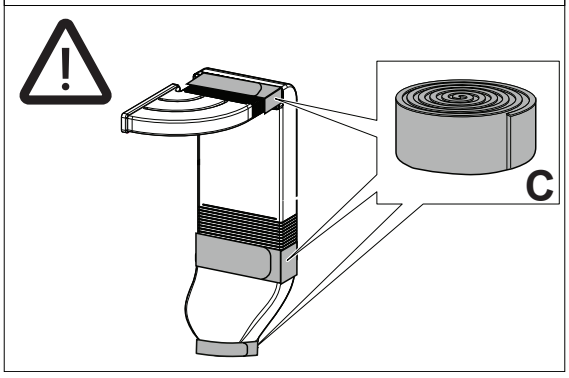

9

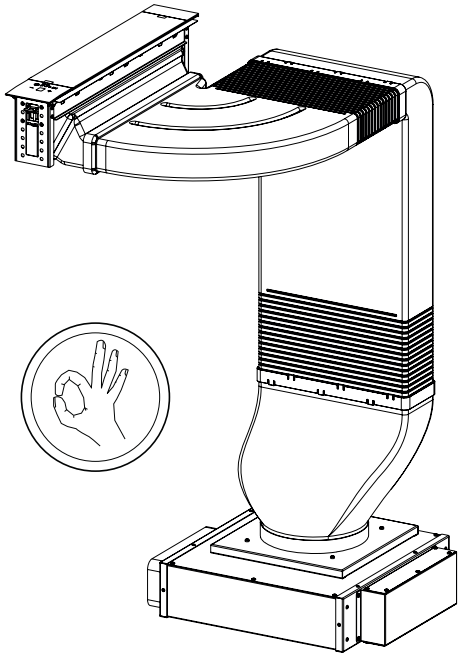

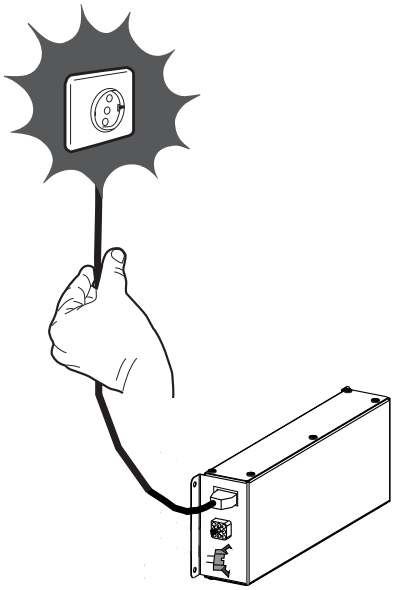

10

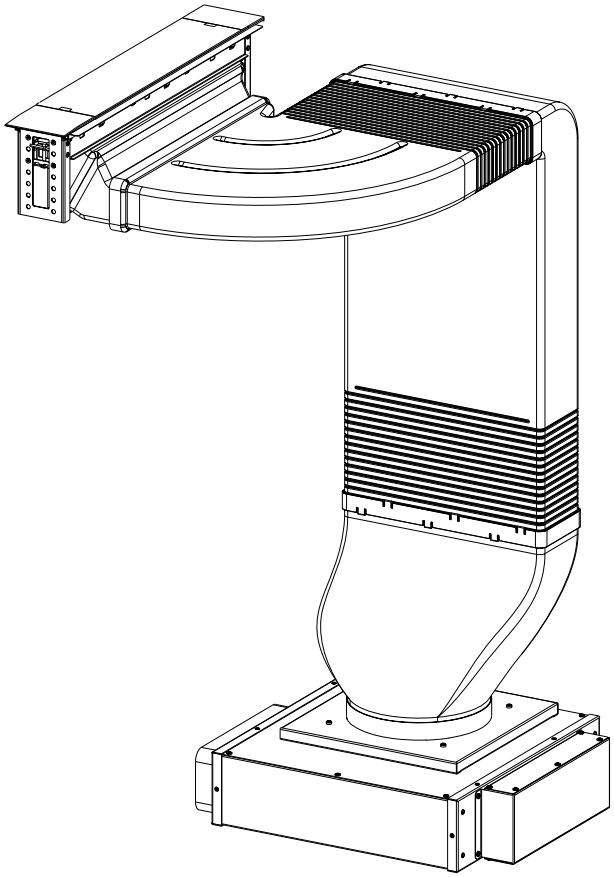

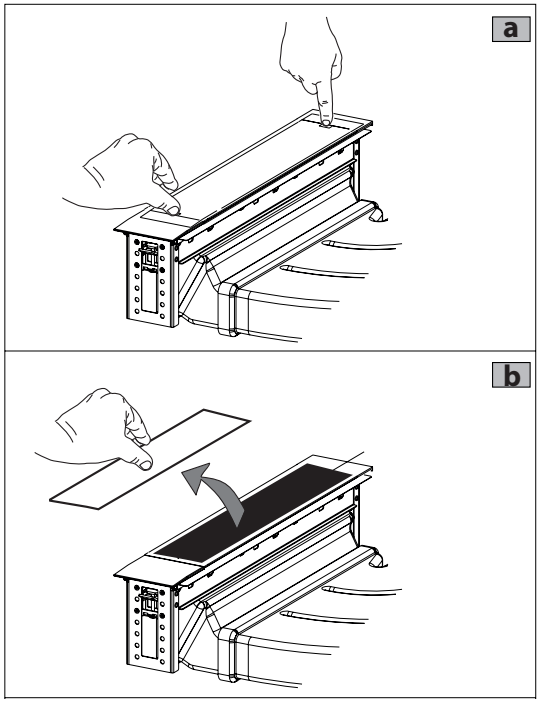

11

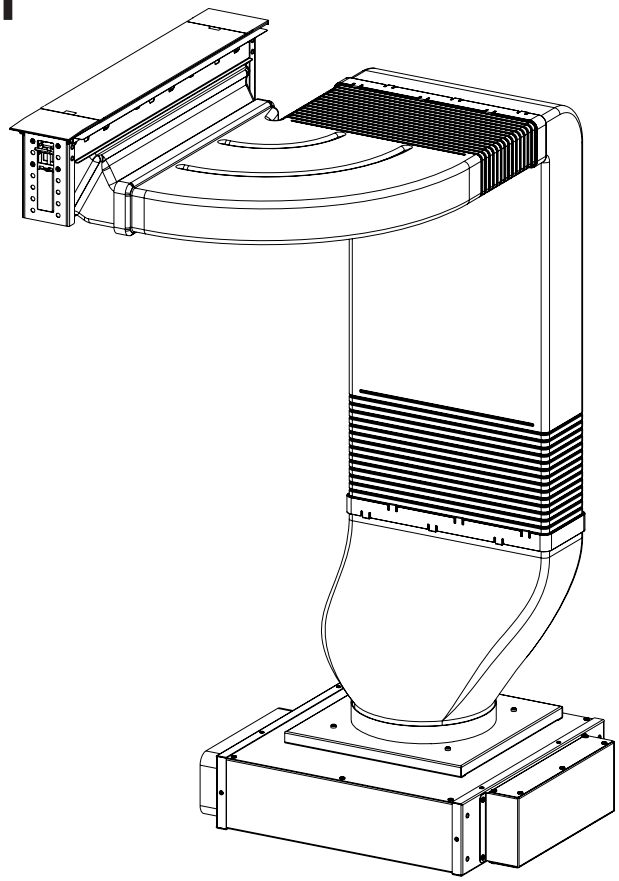

c

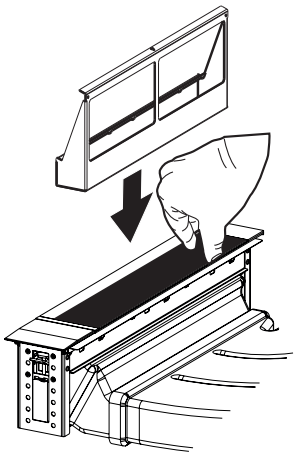

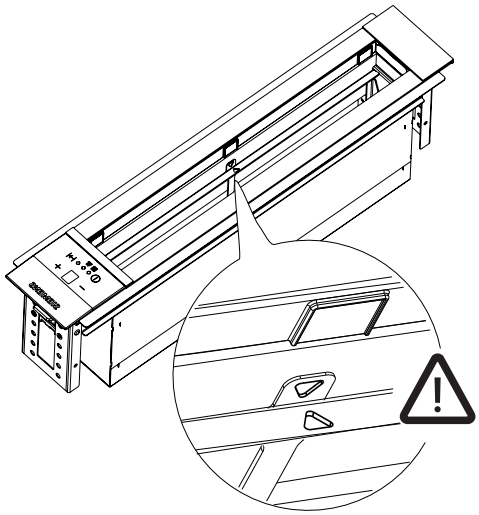

d

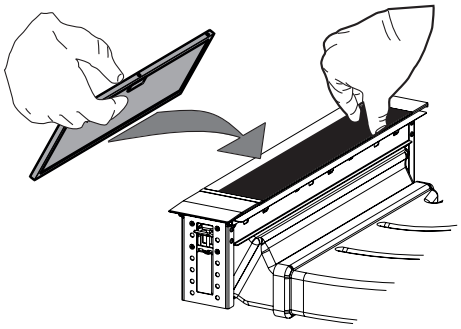

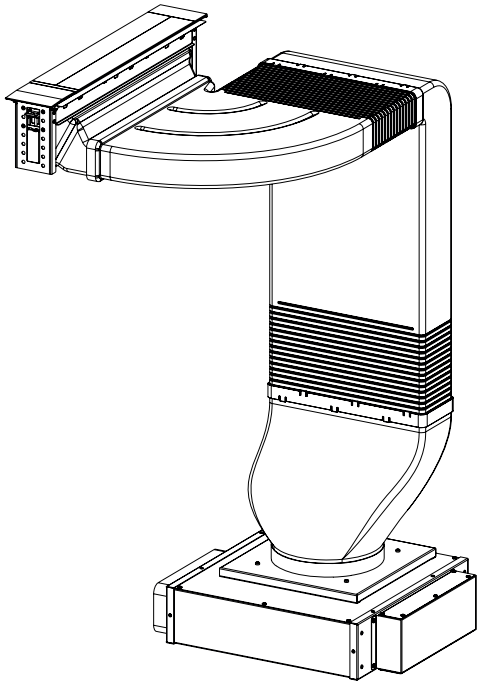

a

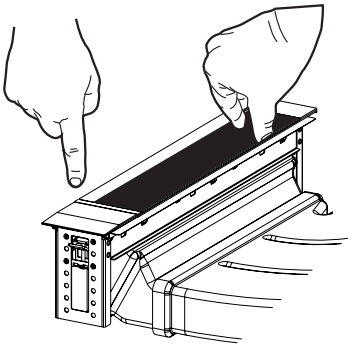

b

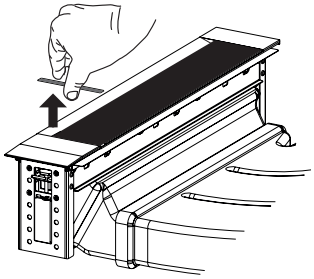

c

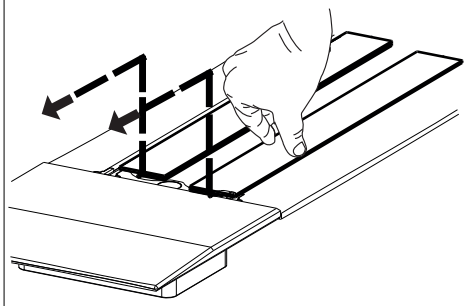

d

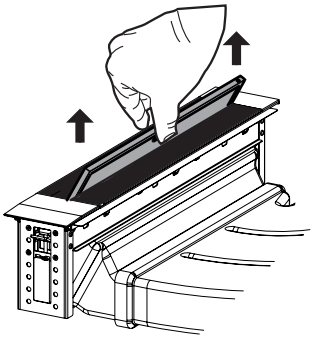

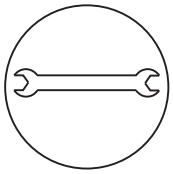

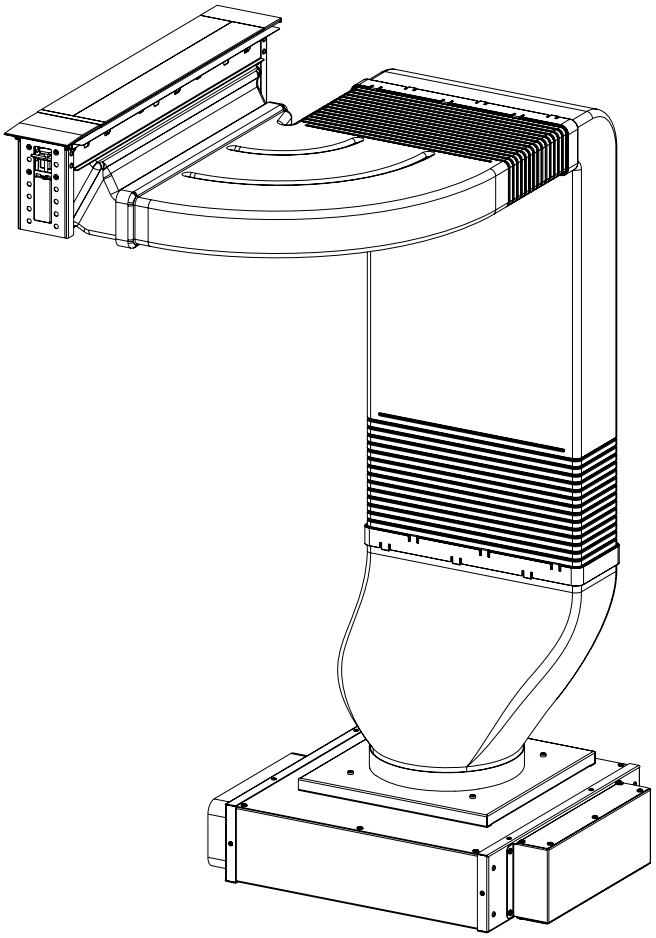

a

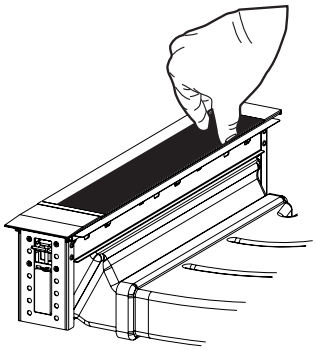

b

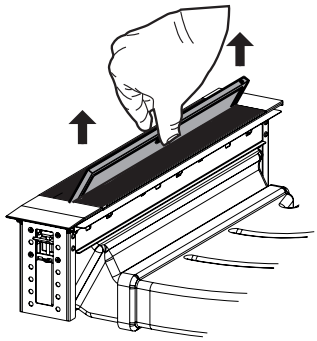

c

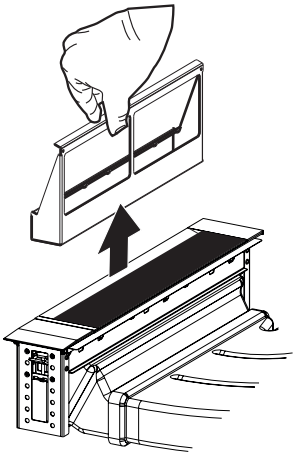

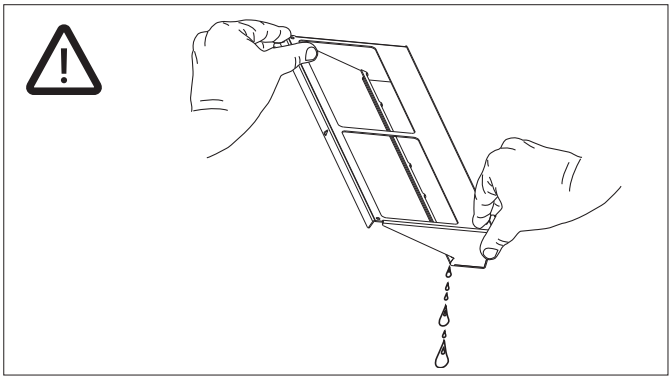

GEMMA B&D Kft.
2040 Budaörs,
Puskás Tivadar út 14.

Tel.: +36 23 769 245
Mobil: +36 70 677 0824
e-mail: info@gemmabd.hu

www.gemmabd.hu

A folyamatos termékfejlesztés következtében a műszaki adatok módosítása előzetes értesítés nélkül is történhet.
Használati utasításaink nagy erőfeszítéssel és rendkívüli gondossággal készülnek. Ennek ellenére a gyártás,
szerkesztés, fordítás és / vagy nyomtatás közben pontatlanságok, hibák keletkezése nem kizárható.
Ezekért azonban sem a gyártó, sem a forgalmazó, sem az eladó felelősséget nem vállal.