Navodila za uporabo

Omarica za shranjevanje vina

Preden prvič vključite napravo, preberite navodila za uporabo

SL

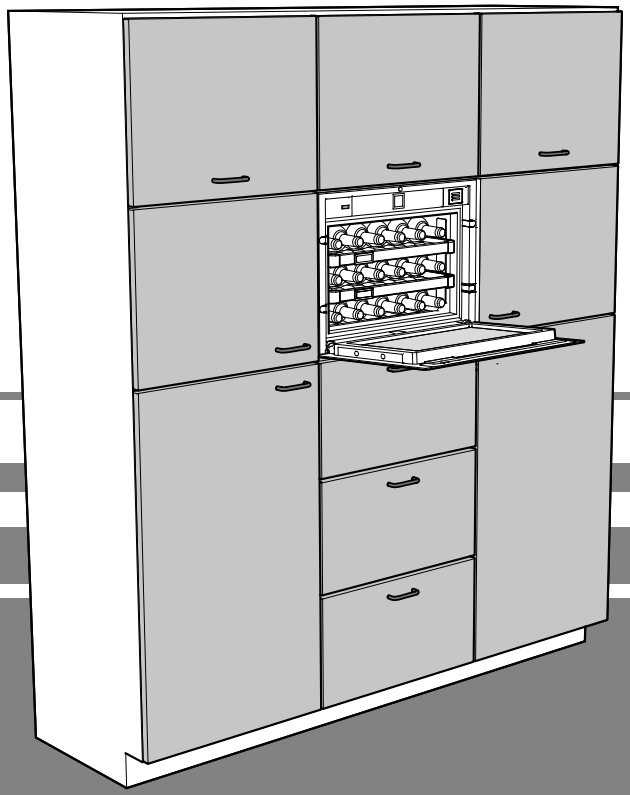

7084 159-00

WKEgb 582, WKEgw 582

LIEBHERR

Vsebina

Opis naprave..... 10
Navodila za ravnanje z odsluženo napravo..... 10
Navodila in opozorila za varno uporabo..... 11
Načini uporabe naprave..... 11
Podnebna klasifikacija..... 12
Postavitev 12
Električni priključek.. 12
Opomba glede ciklov odpiranja vrat..... 12
Elementi za upravljanje in krmiljenje..... 13
Vklop in izklop naprave..... 13
Nastavitev temperature..... 13
Shranjevanjevina..... 14
Alarm za odprta vrata..... 14
Alarm za temperaturo..... 14
Ventilator..... 14
Vklop sistema za zaščito pred otroci..... 14
Notranja razsvetljava..... 15
Shema shranjevanja..... 15
Izmenjava zraka z vključenim filtrom iz oglja..... 16
Čiščenje 16
Motnje v delovanju..... 17
Izključitev naprave..... 17

Navodila za ravnanje z odsluženo napravo

Naprava vsebuje materiale, ki jih je mogoče ponovno uporabiti, zato jo morate pravilno odstraniti - v nobenem primeru je ne odvrzite med nerazvrščene gospodinjske odpadke. Naprave, ki jih ne potrebujete več, morate odstraniti na strokoven in pravilen način, t.j. v skladu s trenutno veljavnimi predpisi in zakoni.

Ko odstranjujete napravo, preverite, ali krogotok hladilnega sredstva ni poškodovan, da preprečite nenadzorovano puščanje hladilnega sredstva in olja, ki ju vsebuje (glejte podatke na tipski ploščici).

- Odklopite napravo.
- Izvlecite električni vtikač.
- Prerežite priključni kabel.

⚠ POZOR

Nevarnost zadušitve z embalažo in plastično folijo!

Otrokom ne dovolite, da bi se igrali z embalažo.

Odnesite embalažo na uradno zbirno mesto.

Opis naprave

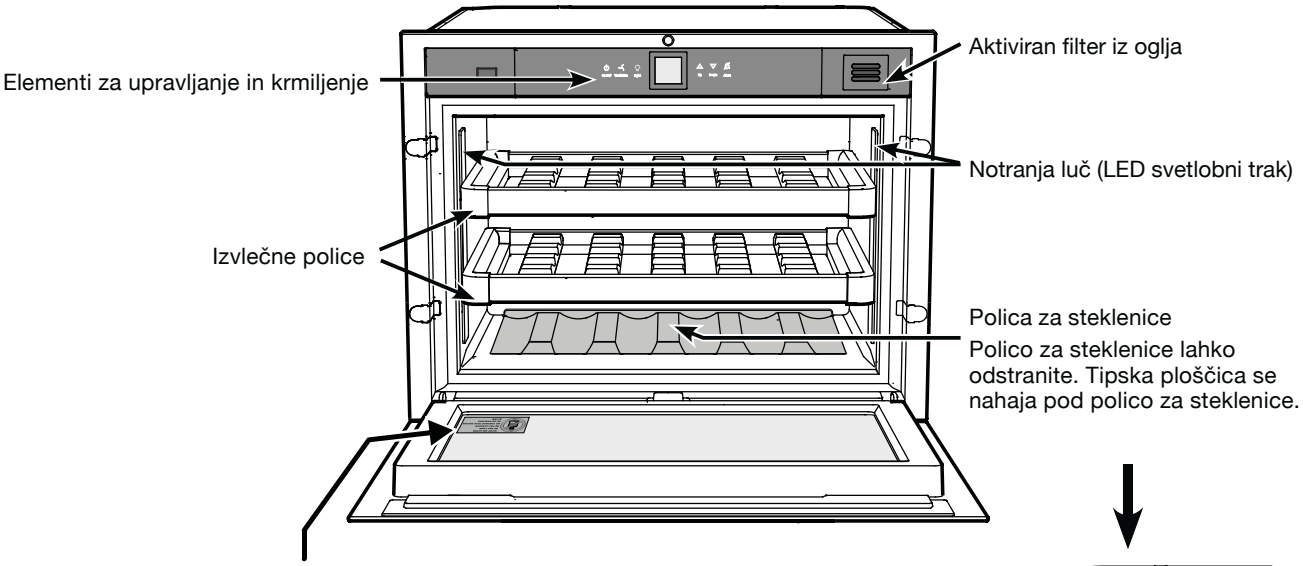

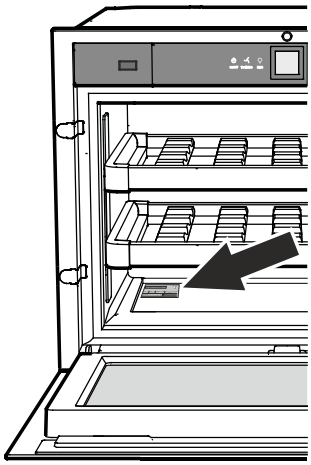

⚠ OPOZORILO

Nevarnost poškodbe naprave ali telesnih poškodb.

Ne pritiskajte navzdol na vrata, ko so odprta.

Navodila in opozorila za varno uporabo

- Da preprečite telesne poškodbe in poškodbe naprave, morata odstraniti embalažo in napravo postaviti dva človeka.
- Če se naprava poškoduje ob dobavi, prej preden priključite napravo na omrežje, kontaktirajte dobavitelja.
- Za varno delovanje zagotovite, da bo naprava postavljena in priključena, kot je opisano v teh navodilih za uporabo.
- Odklopite napravo iz električnega omrežja, če se pojavi napaka. Izvlecite vtikač, izključite ali odstranite varovalko.
- Ko napravo izključujete, izvlecite vtikač, ne vlecite kabla.
- Morebitna popravila ali druga dela na napravi sme opraviti izključno servis, saj je nepooblaščeno poseganje v napravo lahko izjemno nevarno za uporabnika. To velja tudi za zamenjavo električnega kabla.
- Pazite, da se z odprtim plamenom ali virom vžiga ne približate notranjosti naprave. Med prevozom in čiščenjem naprave pazite, da ne boste poškodovali krogotoka hladilnega sredstva. V primeru poškodbe pazite, da se v bližini ne nahaja noben vir vžiga in prostor dobro prezračite.
- Ne stojte na podnožju, predalih ali vratih ali jih uporabljajte kot podporo.
- To napravo smejo uporabljati otroci, stari 8 let in več, ter osebe z omejenimi fizičnimi, čutnimi ali umskimi sposobnostmi ali pomanjkanjem znanja in izkušenj, če so pod nadzorom ali so bile poučene o varni uporabi naprave in razumejo možne nevarnosti. Otroci se ne smejo igrati z napravo. Otroci ne smejo opravljati postopkov čiščenja ali vzdrževanja naprave brez nadzorstva odraslih.
- Izogibajte se dolgotrajnemu stiku kože s hladnimi površinami in/ali hladnimi/ zamrznjenimi živili. To lahko povzroči bolečine, omrtvičenje in omrzline. V primeru dolgotrajnega stika s kožo se morate ustrezno zaščititi, npr. z rokavicami.
- Ne uživajte živil, ki so bila shranjena predolgo, ker lahko to povzroči zastrupitev s hrano.
- V napravi ne shranjujte eksplozivov ali pršilk z vnetljivimi snovmi, na primer butanom, propanom, pentanom idr. Električne komponente lahko povzročijo vžig plina, ki pušča. Taka pršila lahko prepoznate po natisnjenem seznamu sestavin ali po sličici s plamenom.
- Ne uporabljajte električnih aparatov znotraj naprave.
- Naprava je namenjena uporabi v zaprtih prostorih. Ne uporabljajte naprave na prostem ali na območjih, kjer je izpostavljena pljuskanju vode ali vlagi.
- LED svetlobni trakovi osvetljujejo notranjost naprave. Ti svetlobni trakovi niso primerni za uporabo v bivalnih prostorih.
- Pri prevozu ali uporabi naprave na nadmorski višini, ki presega višino 1500 m nad morjem, lahko steklena plošča v vratih poči zaradi znižanja zračnega tlaka. Razbiti delci plošče so ostri in lahko povzročijo telesne poškodbe.

Načini uporabe naprave

Naprava je primerna izključno za shranjevanje vina v gospodinjstvih in podobnih okoljih. To na primer vključuje uporabo

- v kuhinjah za osebje, v prenočiščih z zajtrkom,
- s strani gostov v kuhinjah v podeželskih hišicah, hotelih, motelih in drugih vrstah nastanitvenih objektov,
- za dostavo hrane in podobne storitve v trgovini na debelo.

Uporabljajte napravo izključno, kot je običajno v gospodinjskem okolju. Vse druge vrste uporabe so prepovedane.

Naprava ni primerna za shranjevanje ali hlajenje zdravil, krvne plazme, laboratorijskih preparatov ali podobnih snovi in izdelkov, ki jih pokriva direktiva o medicinskih pripomočkih 2007/47/EC. Vsaka napačna uporaba te naprave lahko povzroči, da se shranjena živila pokvarijo.

Prav tako ni naprava primerna za uporabo v potencialno eksplozivnih okoljih.

Podnebna klasifikacija

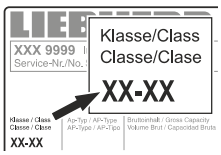

Podnebna klasifikacija označuje temperaturo prostora, pri kateri je dovoljeno uporabljati napravo in pri kateri naprava dosega polno zmogljivost hlajenja.

Podnebna klasifikacija je navedena na tipski ploščici.

Položaj tipske ploščice je prikazan v poglavju z naslovom **Opis naprave.**

Podnebna klasifikacija	**Sobna temperatura**
SN	+10°C to +32°C
N	+16°C to +32°C
ST	+16°C to +38°C
T	+16°C to +43°C
SN-ST	+10°C to +38°C
SN-T	+10°C to +43°C

Ne uporabljajte naprave zunaj navedenih razponov sobnih temperatur.

Postavitev

- Ne postavljajte naprave na neposredno sončno svetlobo ali v bližino kuhalnikov, radiatorjev in podobnih virov toplote.
- Ne zakrivajte prezračevalnih odprtin ali rešetke.

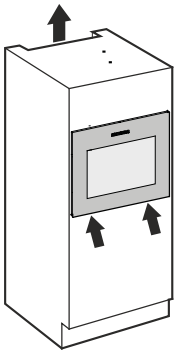

- Standard EN 378 predpisuje, da mora imeti prostor, kamor postavite napravo, prostornino najmanj 1 m3 na 8 g hladilnega sredstva R 600a, ki se uporablja v napravi; to onemogoči nastajanje vnetljive mešanice hlapov/zraka v prostoru, kjer se naprava nahaja, če pride do puščanja v krogotoku hladilnega sredstva. Količina hladilnega sredstva, potrebnega za napravo, je navedena na tipski ploščici znotraj naprave.

Električni priključek

Napravo smete priključiti izključno na omrežje z izmeničnim tokom (AC).

Dovoljena napetost in frekvenca sta navedeni na tipski ploščici. Položaj tipske ploščice je prikazan v poglavju z naslovom **Opis naprave.**

Vtičnica mora biti pravilno ozemljena in zaščitena z varovalko.

Izklopilni tok varovalke mora biti med 10 A in 16 A.

Omrežna vtičnica ne sme biti za napravo in mora biti enostavno dostopna.

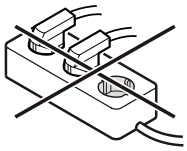

Ne priključite naprave z uporabo podaljška kabla ali razdelilne vtičnice.
Ne uporabljajte samostojnih inverterjev (pretvarjanje enosmernega v izmenični tok/ trifazni tok) ali energijsko varčnih vtikačev. Nevarnost okvare elektronskega krmilnega sistema!

Mehanizem za odpiranje vrat (TipOpen)

Funkcija TipOpen je onemogočena ob dobavi naprave. Funkcijo TipOpen morate omogočiti po končani namestitvi v vdolbino, tako da pritisnete gumb za vklop/izklop; glejte navodila za namestitev.

Odpiranje vrat

Narahlo potisnite vrata navznoter na zgornji levi strani in jih spet sprostite.

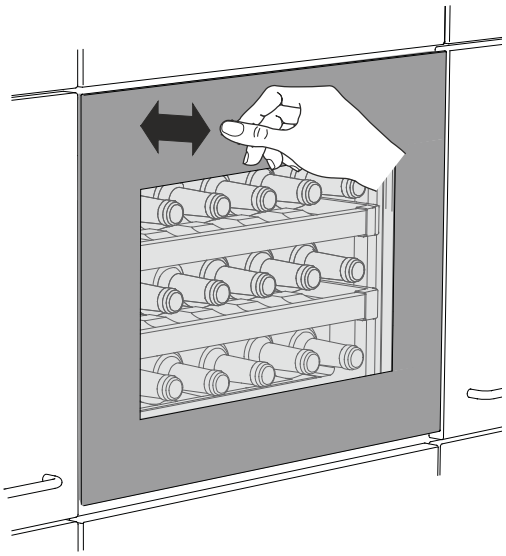

Vrata se odprejo za približno 5 cm s pomočjo dročnika.

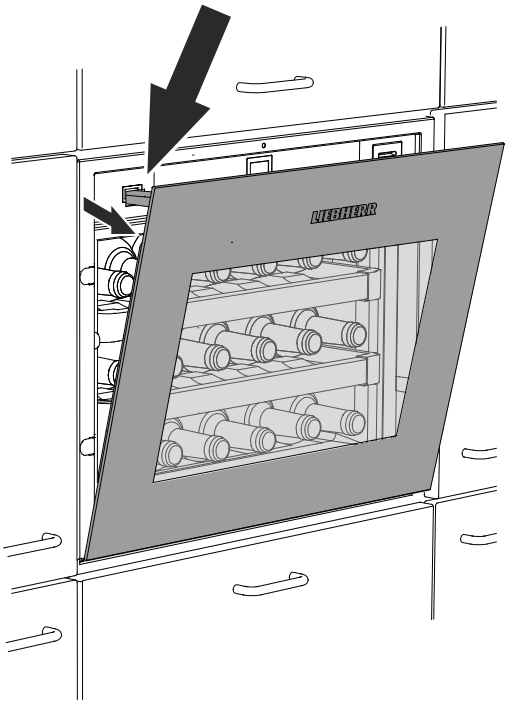

Vrata se odprejo za približno 5 cm s pomočjo dročnika.

Opomba

Vrata se ponovno samodejno zaprejo po pribl. 3 sekundah, če jih v tem času ne odprete do konca.

Opomba glede ciklov odpiranja vrat

Če so vrata zaprta, jih lahko ponovno odprete samo s pomočjo funkcije TipOpen po poteku 3 sekund.

Pomembne opombe

Ne postavite naprave v bližino magnetnih polj ali postavite predmetov z magneti v bližino naprave.

Vrata se lahko v tem primeru odprejo, ko to ni zaželeno.

Ne blokirajte ali zadržujte vrat, medtem ko se odpirajo.

Če vrata blokirate ali zadržujete, se vključi interna varnostna sklopka.

Slišijo se glasni, ponavljajoči prasketajoči zvoki.

Ne pritiskajte navzdol na vrata, ko so odprta.

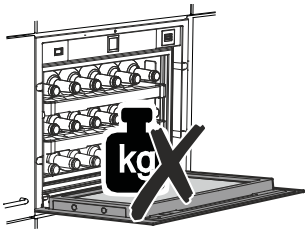

Ne potiskajte dročnika ali ga zadržujte med zapiranjem vrat.

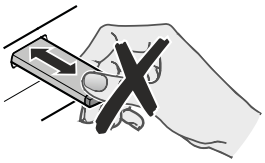

Če je dročnik blokiran med zapiranjem vrat, ne bo več dosegel svojega izhodiščnega položaja.

V izhodiščnem položaju je dročnik poravnan s sprednjo stranjo naprave.

Vrnitev dročnika nazaj v njegov izhodiščni položaj

Izključite napravo iz električnega omrežja, počakajte pribl. 5 sekund in jo ponovno priključite.

Dročnik se vrne v svoj izhodiščni položaj.

Elementi za upravljanje in krmiljenje

Elektronska krmilna plošča je opremljena z novo "tehnologijo kapacitivnega dotika". Z dotikom na ustrezno ikono lahko aktivirate katero koli funkcijo.

Natančna točka dotika je med simbolom in njegovo oznako

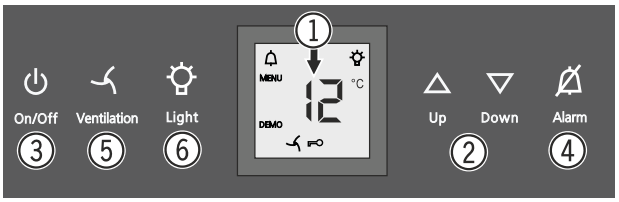

① Prikazovalnik temperature
② Gumbi za nastavitev temperature
③ Gumb za vklop/izklop
④ Zvočno opozorilo gumba za vklop/izklop
⑤ Gumb za ventilator
⑥ Gumb za vklop/izklop notranje luči

Znaki na prikazovalniku

Alarm (znak utripa, če je temperatura znotraj naprave previsoka ali prenizka)

DEMO Vključen je demonstracijski način

MENU Način postavitve je vključen (aktiviranje sistema za zaščito pred otroci)

Notranji ventilator deluje neprekinjeno

Sistem za zaščito pred otroci je vključen

Notranja luč sveti neprekinjeno

Vklop in izklop naprave

Vklop naprave
Pritiskajte gumb za vklop/izklop, dokler se ne osvetli prikaz temperature.

On/Off

Izklop naprave
Držite pritisnjen gumb za vklop/izklop pribl. 3 sekunde, tako da prikaz temperature ugasne.

Nastavitev temperature

Zvišanje temperature
Pritisnite na gumb Up (gor).

Znižanje temperature
Pritisnite na gumb Down (dol).

Up Down

- Ko enega izmed gumbov pritisnete prvič, začne zaslon utripati.
- Ko enega izmed gumbov pritisnete prvič, začne zaslon utripati.
- Elektronski krmilni sistem samodejno preklopi v približno 5 sekundah po zadnjem pritisku na gumb in na zaslonu se prikaže dejanska temperatura.

Temperaturo lahko nastavite med +5 °C in +20 °C.

Shranjevanje vina

Če shranjujete vino za daljši čas, ga hranite pri temperaturi med 10 °C in 14 °C.

To je temperatura, pri kateri so shranjena vina v vinskih kleteh in ki omogoča pravilno zorenje vina.

Za različna vina so za uživanje priporočene naslednje temperature.

Rdeča vina: +14 °C do +18 °C

Rosé vina: +10 °C do +12 °C

Bela vina: +8 °C do +12 °C

Peneča vina, prošek: +7 °C do +9 °C

Šampanjec: +5 °C do +7 °C

Alarm za odprta vrata

Če pustite vrata odprta dalj kot 60 sekund, se oglasi zvočni opozorilni signal.

Če morate pustiti vrata odprta daljši čas, ker vlagate v napravo živila, izključite zvočni opozorilni signal s pritiskom na gumb Alarm.

Ko vrata zaprete, se alarm preklopi nazaj v stanje pripravljenosti.

Alarm za temperaturo

Če je temperatura znotraj naprave izven dovoljenega območja, se oglasi zvočni opozorilni signal in utripati začne prikazovalnik temperature.
• Izključite zvočni opozorilni signal s pritiskom na gumb Alarm.

Prikaz temperature preneha utripati, takoj ko temperatura v notranjosti doseže nastavljeno vrednost.

Alarm za temperaturo po napaki v napravi

Če se v napravi pojavi napaka, se lahko temperatura v notranjosti preveč dvigne ali preveč pade. Zvočni opozorilni signal se oglasi in prikaz temperature začne utripati.

• Izključite zvočni opozorilni signal s pritiskom na gumb Alarm.

Če prikazovalnik temperature po eni uri še naprej prikazuje temperaturo, ki je previsoka ali prenizka, se obrnite na oddelek za pomoč kupcem.

Če je na zaslonu prikazano F1, je prišlo do napake v napravi. V tem primeru se obrnite na oddelek za pomoč kupcem oz. servis.

Ventilator

Notranji ventilator zagotavlja stalno in enakomerno notranjo temperaturo in primerno klimo za shranjevanje vina.

Ko aktivirate gumb za prezračevanje (Ventilation), se vlažnost v napravi še poveča, kar je posebej pomembno za dolgotrajno shranjevanje živil.

Povečana vlažnost preprečuje, da bi se zamaški izsušili.

Opomba
Če naprava deluje pri nizkih temperaturah okolice, lahko ventilator deluje tudi, ko je funkcija ventilatorja izključena.

Sistem za zaščito pred otroci

Sistem za zaščito pred otroci omogoča zaščito naprave pred izklopom in nastavitev temperature pred spremembo po naključju ali po nesreči.

Vklop sistema za zaščito pred otroci

Pritiskajte

5 sekund. Prikaz =

Prikaz =

Prikaz =

Prikaz =

Izklop sistema za zaščito pred otroci

Pritiskajte

5 sekund. Prikaz =

Prikaz =

Prikaz =

Prikaz =

Notranja razsvetljava

Notranja luč se vedno prižge, ko odprete vrata naprave.

Notranja luč ugasne pribl. 5 sekund zatem, ko zaprete vrata.

Pritisnite na gumb Light (luč), če želite, da notranja luč sveti tudi potem, ko so vrata zaprta.

Svetlost oz. jakost svetlobe lahko tudi prilagodite.

- Pritisnite na gumb Light (luč).
- Pritisnite in držite pritisnjen gumb Light (luč) in hkrati pritisnite na nastavitvena gumba za temperaturo, da zvišate ali znižate raven svetlosti.

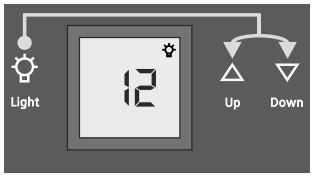

Intenzivnost svetlobe pri osvetlitvi z LED ustreza laserskemu razredu 1/1M.

⚠ Pomembno

Pokrov luči sme odstraniti samo servisno osebje.

Če je pokrov odstranjen, ne glejte od blizu skozi optične leče naravnost v luč. Tako si lahko poškodujete oči.

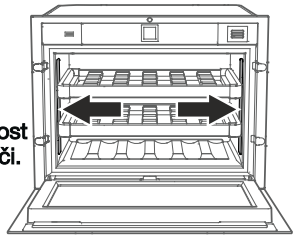

Shema shranjevanja

za 0,75 l buteljke s standardom NF H 35-124

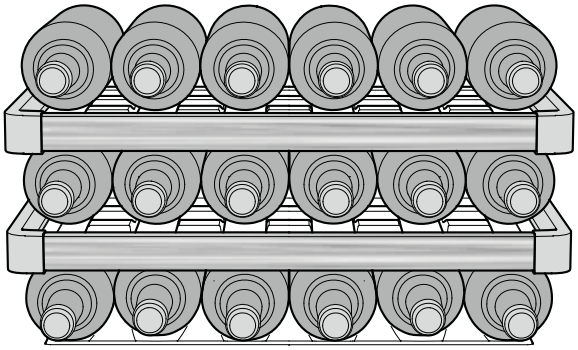

Zgoraj prikazani vzorec shranjevanja je mogoč samo z navedeno velikostjo steklenic.

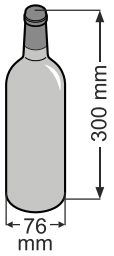

Višje steklenice je potrebno shranjevati v prečni smeri, ker se bodo drugače dotikale in trkale ob vrata naprave.

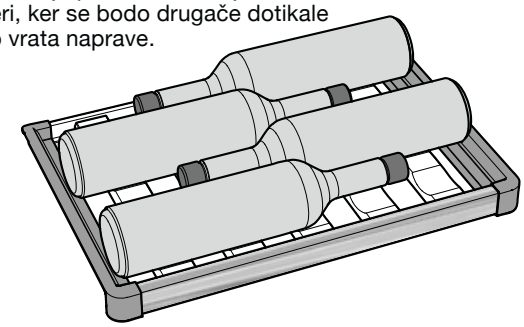

⚠ Pomembno

Maksimalna obtežitev lesene police je 25 kg.

Izmenjava zraka z vključenim filtrom iz oglja

Način zorenja vina je odvisen od pogojev v okolici.

Zato je kakovost zraka odločilnega pomena za kakovost in ohranitev vina.

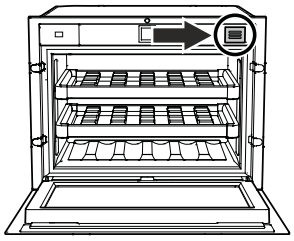

Priporočamo, da prikazani filter zamenjate enkrat letno. Filtre lahko kupite pri svojem prodajalcu.

Zamenjava filtra

- Potisnite filter navznoter in ga sprostite.

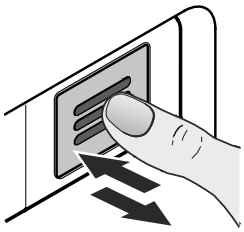

- Izvlecite filter.

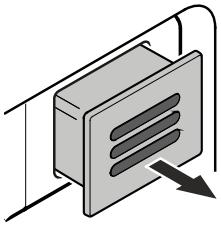

- Odstranite zadnji del filtra.

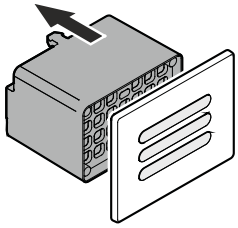

- Vstavite nov filter v pokrov.

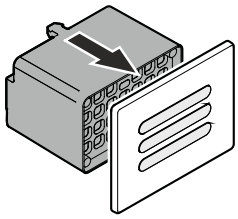

- Vstavite filter, potisnite ga navznoter, dokler se ne ustavi, nato ga ponovno sprostite. Filter se samodejno zaskoči na mestu. Takrat zaslišite klik.

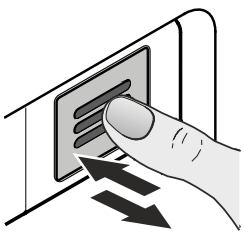

Čiščenje

Pred čiščenjem vedno izklopite napravo. Izklopite napravo iz omrežja ali izključite oz. odvijte varovalko.

Lesene police lahko odstranite za lažje čiščenje notranjosti naprave.

- Privzdignite ustrezno polico in jo odstranite v smeri proti vam.
- Odstranite polico za steklenice z dna znotraj naprave.

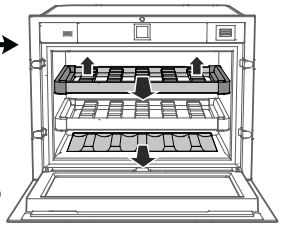

- Očistite notranjost z mlačno vodo in malo detergenta.

  Ne uporabljajte čistil, ki so abrazivna, ki vsebujejo kislino ali kemikalije.

- Očistite stekleno sprednjo ploskev naprave s čistilom za steklo.

⚠ OPOZORILO

Nevarnost poškodb komponent naprave in nevarnost telesnih poškodb zaradi vroče pare.

Ne uporabljajte parnih čistilnikov za čiščenje naprave.

- Pazite, da voda za čiščenje ne prodre v električne komponente.
- Izvlečna vodila očistite samo z rahlo navlaženo krpo. Voda ne sme priti v utore izvlečnih vodil.
- Ne poškodujte ali odstranite tipske ploščice s podatki znotraj naprave. Tipska ploščica je zelo pomembna za potrebe servisiranja. Položaj tipske ploščice je prikazan v poglavju z naslovom **Opis naprave.**

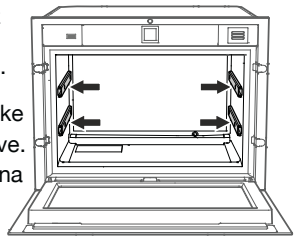

Vstavljanje lesenih polic

- Do konca potisnite navznoter izvlečni vodili. Položite leseno polico na izvlečni vodili z zgornje strani.

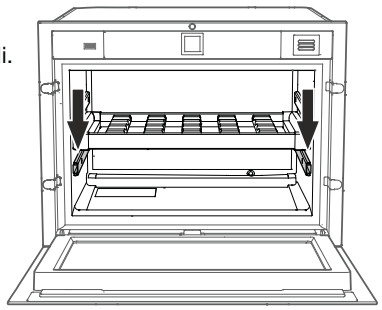

Motnje v delovanju

• Na zaslonu se prikaže F1.

– Prišlo je do napake v napravi. Obrnite se na servisni oddelek.

• Ventilatorji znotraj naprave delujejo, čeprav je funkcija ventilatorja izključena in kompresor (hladilna enota) miruje.

– To je normalno obratovalno stanje in je odvisno od nastavljene notranje temperature in temperature okolice na mestu postavitve.

• Ko vstavite električni vtikač, se hladilna enota ne vključi, toda na prikazovalniku temperature je prikazana vrednost.

– Vključen je demonstracijski način.
Obrnite se na servisni oddelek.

S pomočjo spodaj navedenih vzrokov boste morda naslednje napake lahko odpravili sami.

• Naprava ne deluje.

– Ali je naprava vključena?

– Ali je vtikač pravilno vstavljen v omrežno vtičnico?

– Ali je varovalka brezhibna?

• Glasen zvok delovanja:

– Ali naprava trdno stoji na tleh?

– Ali naprava povzroča tresenje bližnjega pohištva ali predmetov? Upoštevajte, da se zvokom, ki nastajajo v krogotoku hladilnega sredstva, ni mogoče izogniti.

• Temperatura ni dovolj nizka.

– Ali je nastavitev temperature pravilna (glejte "Nastavitev temperature")?

– Ali ločeno nameščen termometer kaže pravilen odčitek?

– Ali prezračevalni sistem deluje pravilno?

– Ali je naprava postavljena preblizu vira toplote?

Če noben od naštetih vzrokov ne ustreza in napake ne morete odpraviti sami, se obrnite na najbližji servis ter pri tem navedite tip naprave ①, servisno številko ② in številko naprave ③ in številko naprave

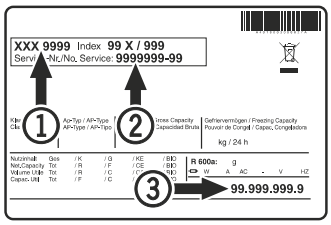

Položaj tipske ploščice je prikazan v poglavju z naslovom Opis naprave.

Izključitev naprave

Če morate napravo izključiti za daljše časovno obdobje, izključite napravo, izvlecite vtikač ali izključite ali odvijte varovalko.

Očistite napravo in pustite vrata odprta, da preprečite nastanek neprijetnih vonjav.

Naprava je usklajena z ustreznimi varnostnimi predpisi in direktivami Evropske unije 2004/108/EC in 2006/95/EC.

Gemma B&D d.o.o.
Uvoznik i distributer za RH
10000 Zagreb, Prisavlje 2
Veleprodaja:
tel.: 00385 1 6196 446, 6195 604
fax: 00385 1 6195 581
e-mail: veleprodaja@gemma.hr
Centralni servis:
tel/fax: 00385 1 6195 582
e-mail: servis@gemma.hr
www.gemma.hr

Gemma BH d.o.o.
Uvoznik i distributer za BiH
71210 Sarajevo, Trešnje 1
(naselje Doglodi - Ilidža)
Veleprodaja:
tel./fax: 00387 33 775 472,
00387 33 775 473
e-mail: info@gemma.ba
www.gemma.ba

Gemma B&D d.s.d. Podgorica
Uvoznik i distributer za CG
81000 Podgorica, Serdara Jola Piletića bb (PC Palada)
Veleprodaja:
tel.: 00382 20 672 961
e-mail: veleprodaja@gemmabd.me
www.gemmabd.me

Zaradi stalnih izboljšav izdelkov se lahko njihovi tehnični podatki spremenijo brez vnaprejšnjega obvestila. Ta navodila smo sestavili z veliko truda in z največjo možno pazljivostjo, vendar so napake med izdelavo in/ali prevodom navodil vedno mogoče. Zato proizvajalec in prodajalec ne prevzemata odgovornosti za morebitne napačne navedbe, napake v prevodu ali tiskarske napake v teh navodilih.