HR

BiH

CG

DIAMANTE SOTTOFINESTRA

Upute za uporabu

Proizvod je usklađen s EZ smjernicama.

Upute za uporabu

1) povremeno očistite filtar perlatora;
2) savjetujemo vam da ispod praonika ugradite kutne ventile s filtrima koje je potrebno redovito čistiti;
3) NE KORISTITE DETERDŽENTE, OTAPALA, KEMIJSKA SREDSTVA, ABRAZIVNE SPUŽVE, ŽIČANU VUNU, ALKOHOL itd., koja mogu trajno oštetiti površinu proizvoda te oštetiti izgled, sjaj i premaz;
4) MIJEŠALICU OPERITE SAPUNICOM TE OSUŠITE MEKOM TKANINOM;
5) osušite slavinu nakon uporabe tvrde ili agresivne vode, kako biste uklonili ostatke koji mogu oštetiti površinu;
6) ne ugrađujte slavinu ukoliko pritisak vode prelazi 5 bara (u tom slučaju je potreban reduktor);
7) prije ugradnje slavine, isperite vodovodne cijevi.

UPUTE ZA UGRADNJU I PRIKLJUČENJE

- Zatvorite dovod vode.
- Stavite brtvu 3 u prsten 2 na donjem dijelu tijela slavine.
- Prislonite prsten slavine 2 na otvor praonika.
- Provucite tijelo slavine kroz otvor na praoniku tako da ručica bude na desnoj strani.
- Navucite profiliranu brtvu 4 na navojnu šipku 1.
- Stavite učvrsnu pločicu 5 ispod praonika.
- Navucite potkovastu pločicu 6 na navojnu šipku 1.
- Sve zategnite zavrtanjem protumatice 7 na navojnu šipku 1.
- Spojite savitljive cijevi 8 s vodovodnim cijevima ili kutnim ventilima (nisu isporučeni).
- Otvorite dovod vode.

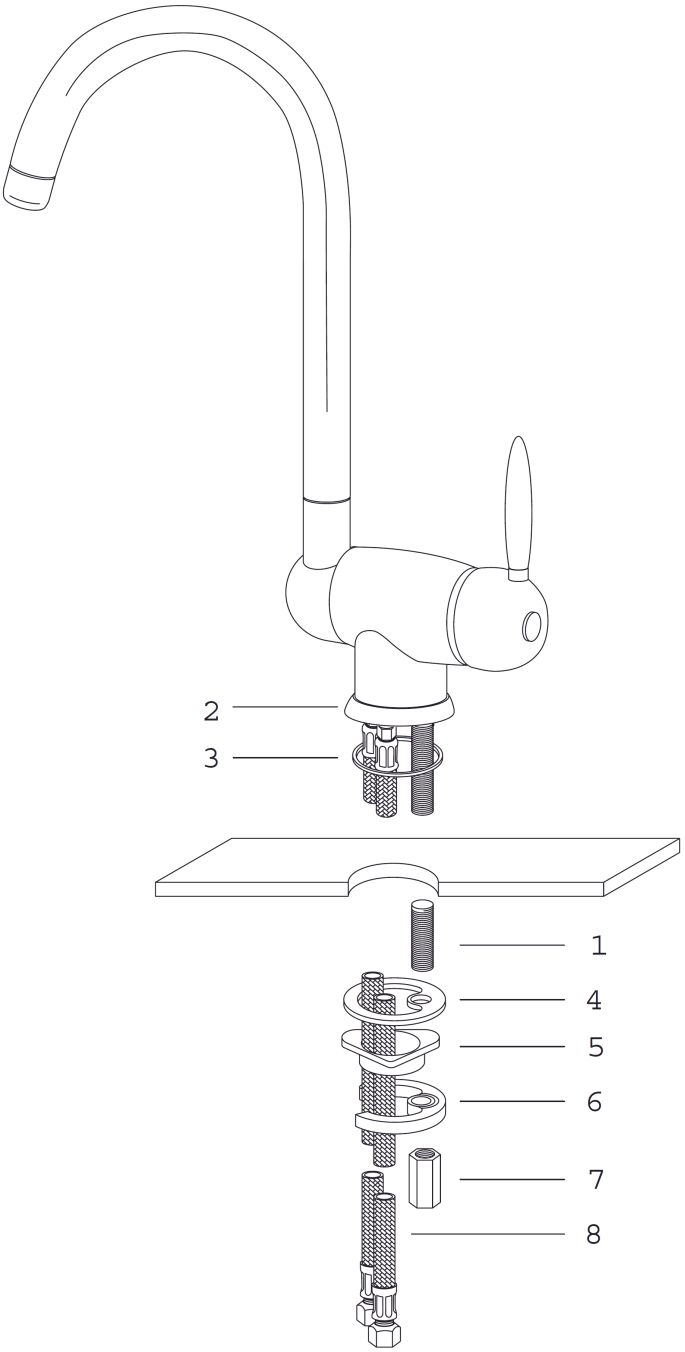
2
3
1
4
5
6
7
8

JAMSTVO

Franke osigurava jamstvena prava od datuma kupnje proizvoda samo uz predočenje odgovarajuće potvrde ili računa. U jamstvenom roku, svi oštećeni dijelovi radi greške u proizvodnji, mogu biti besplatno zamijenjeni. Sve oštećene dijelove će tvrtka Franke popraviti ili u potpunosti zamijeniti. Tvrtka nije odgovorna za oštećenja uzrokovana: a) nepravilnom i/ili neprikladnom uporabom - b) transportom - c) udarcima, preinakama, nepravilnim popravcima ili popravcima nekvalificiranih tehničara - d) normalnim trošenjem dijelova proizvoda (nepovratnih ventila, membrane itd.) i/ili uporabom rezervnih dijelova drugih proizvođača - e) nepoštivanjem tehničkih uputa - f) smrzavanjem i/ili zaprljanjem vodovodnih cijevi. Jamstvena prava vrijede u svim zemljama gdje se prodaju proizvodi Franke, ili izravno ili preko distributera. Jamstvena prava ne pokrivaju troškove montaže ili skidanja, posjete ili pozive kvalificiranih tehničara ili zabune korisnika kod kupnje proizvoda. Sitne nepravilnosti u premazu ili prirodnim materijalima se ne smatraju greškama, već karakteristikama obrade materijala.

"Gemma B&D" d.o.o.
generalni zastupnik za Republiku Hrvatsku
10000 Zagreb, Prisavlje 2 (Boćarski dom)
tel.: 01 6196 446, 6195 604, 6195 855
fax.: 01 6195 581
e-mail: veleprodaja@gemma.hr
Tehnička služba: tel/fax.: 01 6195 582
e-mail: servis@gemma.hr

Radi stalnog poboljšavanja proizvoda, može doći do promjene tehničkih podataka bez prethodne obavijesti.
Proizvođač ne preuzima odgovornost za eventualne tiskarske pogreške.