Upute za ugradnju

Za ugradbene hladnjake-zamrzivače sa značajkom NoFrost

HR

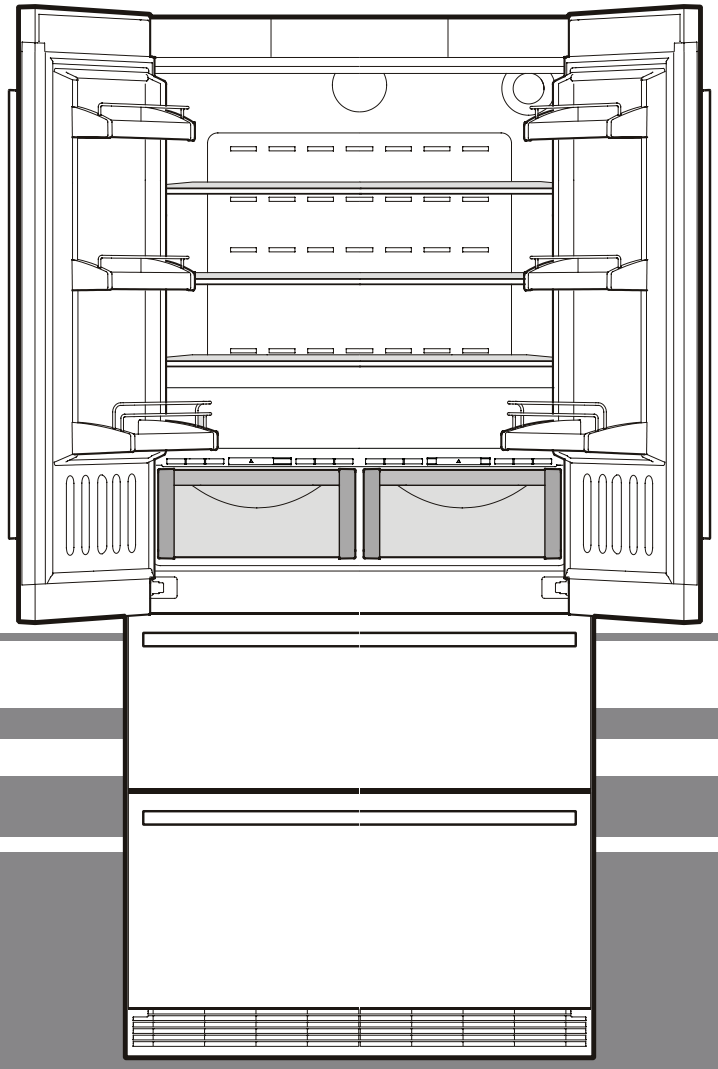

7082 375-00

CBNes 62 410

Podešavanje

- Uređaj nemojte postaviti na mjesto izloženo izravnoj sunčevoj svjetlosti, kao ni u blizini štednjaka, radijatora i sličnih izvora topline.
- Uređaj se smije postaviti samo na vodoravan i niveliran pod.
- Ventilacijske rešetke ne smiju biti blokirane. Provjerite je li prozračivanje i strujanje zraka na mjestu postavljanja dobro.
- Uređaje koji emitiraju toplinu, npr. mikrovalne pećnice, tostere, itd., ne postavljajte na ovaj uređaj.
- Standard EN 378 određuje da prostor za ugradnju uređaja treba imati zapreminu od 1 m3 na svakih 8 g rashladnog sredstva R 600a, kako u slučaju istjecanja rashladnog sredstva ne bi moglo doći do stvaranja zapaljive smjese plina i zraka u tom prostoru. Detalji o količini rashladnog sredstva nalaze se na tipizacijskoj pločici unutar uređaja.
- Nemojte spajati ovaj uređaj na napajanje zajedno s drugim uređajima pomoću produžnog kabela - rizik od pregrijavanja.

Spajanje na mrežno napajanje

Napajanje (AC) i voltaža na mjestu uporabe moraju odgovarati podacima na tipizacijskoj pločici koja se nalazi u uređaju pored košara za povrće. Utičnica treba biti osigurana osiguračem od 10 A ili više, treba se nalaziti što dalje od stražnje strane uređaja i treba biti lako dostupna.

Uređaj spojite samo s pravilno uzemljenim utikačem i utičnicom.

Dimenzije uređaja

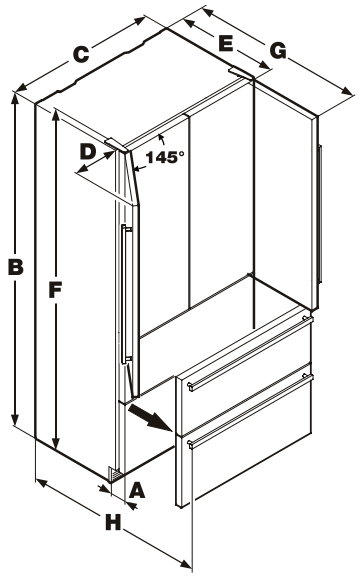

A. 90 mm
B. 2027 mm
C. 910 mm
D. 279 mm
E. 615 mm
F. 2039 mm
G. 1037 mm
H. 1002 mm

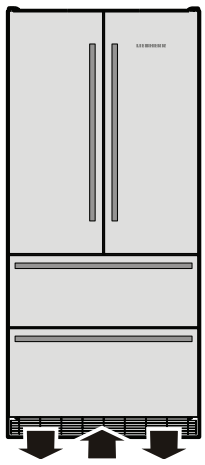

Ventilacija uređaja

Protok zraka usmjeren je kroz područje pri dnu uređaja.

Ventilacijski otvori trebaju biti prekriveni isporučenom prekrivnom rešetkom.

Ovaj otvor se ne smije prekrivati.

Postavljanje stabilizatora koji sprečava prevrtanje

Oprez!
Isporučeni stabilizator mora se postaviti u svim slučajevima.
Stabilizator sprečava prevrtanje uređaja kad se otvore vrata koja su u potpunosti napunjena namirnicama.

Ugradnja:

1. Označite liniju središta uređaja na zidu.
   Poravnajte središte nosača stabilizatora s linijom središta na zidu.

Oprez!
Provjerite ima li u zidu na kojeg namjeravate pričvrstiti stabilizator strujnih kabela ili cijevi za vodu. Oni se mogu oštetiti tijekom ugradnje.

2. Pričvr stite stabilizator na pod pomoću 5 vijaka (6 mm x 60 mm) koji su isporučeni s dodatnim priborom.

Važno!
Prilikom pričvršćivanja stabilizatora na betonski pod, upotrijebite prikladne umetke!

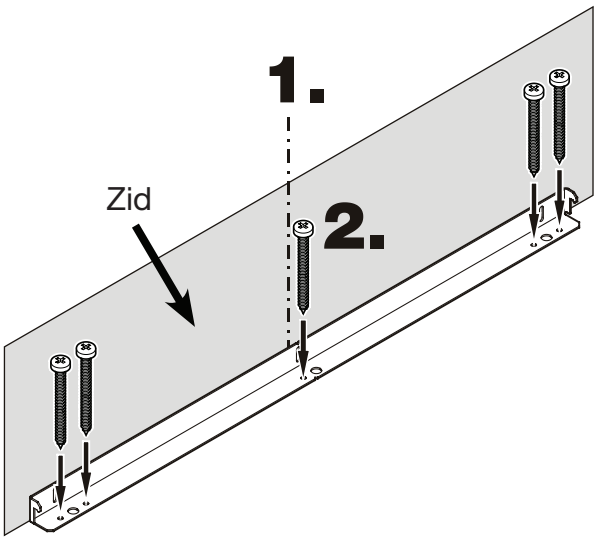

Ugrađujete li uređaj između komada namještaja dubine preko 620 mm, on neće biti u kontaktu sa stabilizatorom.
U tom slučaju on se mora ugraditi u prostor od 620 mm s prednje strane uređaja do stražnjeg ruba stabilizatora.

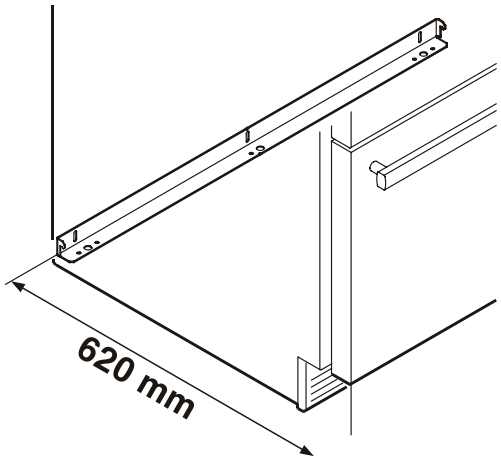

Ugradnja gornjeg nosača stabilizatora

1. Montirajte isporučeni nosač stabilizatora na zid pomoću vijaka 6 x 60.

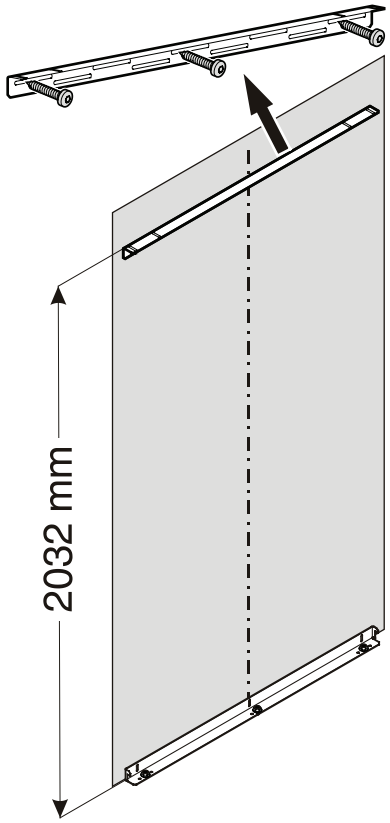

2. Obje prirubnice nosača umetnite u transportna hvatišta uređaja.

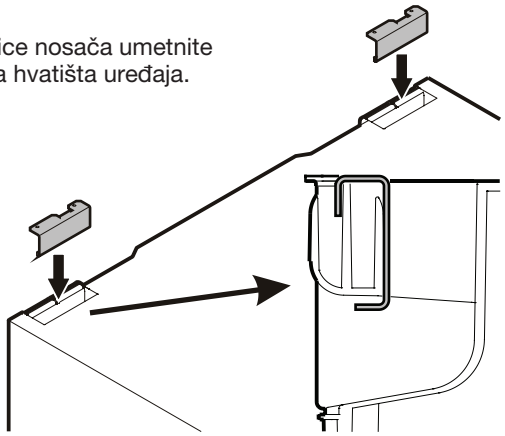

Bočna strana

Ledomat

Ledomat se nalazi u odjeljku zamrzivača kombiniranog hladnjaka-zamrzivača. Kako bi mogao raditi, potrebno ga je spojiti na dovod vode.

Sigurnosne upute i upozorenja

- Ne spajajte uređaj na dovod vode kad je kombinirani hladnjak-zamrzivač spojen na mrežno napajanje.
- **Spajanje na dovod vode smije obavljati samo stručan vodoinstalater.**
- **Kvaliteta vode treba biti u skladu sa smjernicama o pitkoj vodi zemlje u kojoj se uređaj koristi.**
- Ledomat je dizajniran isključivo za proizvodnju kockica leda u količinama koje su potrebne za kućanstvo i smije biti u funkciji samo kad se koristi voda koja je prikladna za tu svrhu.
- Sve popravke ledomata smije obavljati samo osoblje servisa ili drugo stručno osoblje.
- **Proizvođač ne preuzima odgovornost za štetu nastalu uslijed nepravilnog spajanja na dovod vode.**

Položaj spajanja na dovod vode

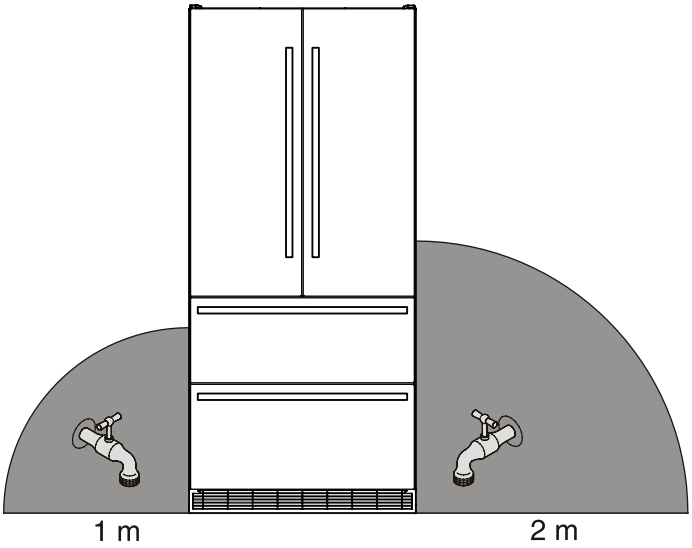

Ventil za prekid dovoda vode treba biti smješten unutar područja označenog sivom bojom.

Spajanje na dovod vode

Pritisak vode treba biti između **0,15 i 0,6 Mpa (1,5 - 6 bara)**.

Važno:
Ako je u uređaj umetnut filtar za vodu, **pritisak vode** mora biti između **0,3 i 0,6 Mpa (3 - 6 bara)**. Ako je pritisak vode s umetnutim filterom preslab, to može izazvati kvar ledomata.

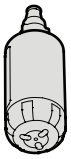

Uređaj se treba spojiti na dovod vode putem cijevi za hladnu vodu koja može podnijeti radni pritisak i koja je usklađena s higijenskim propisima. Za ovu namjenu upotrijebite isporučeno crijevo od nehrđajućeg čelika (duljine 3 m).

1. Umetnite savijeni dio crijeva u otvor na stražnjoj strani uređaja.

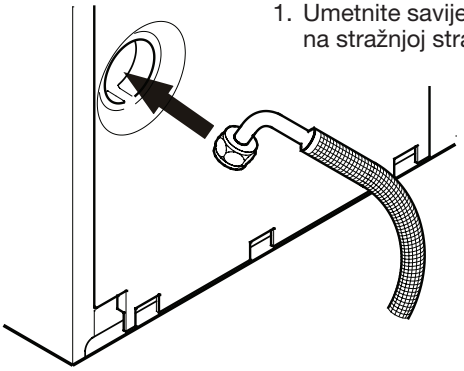

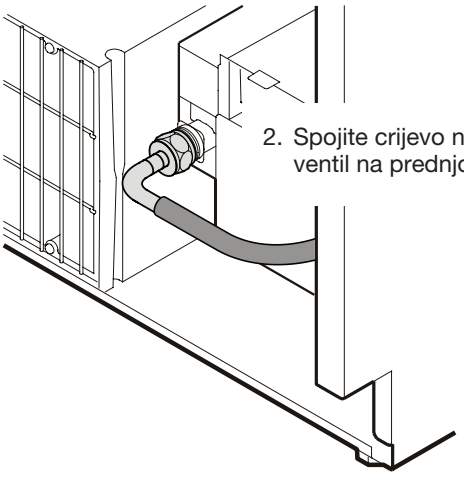

2. Spojite crijevo na elektromagnetski ventil na prednjoj strani uređaja.

Važno!

Nakon uključenja ledomata potrebno je isprazniti vodoopskrbni sustav. Pogledajte odjeljak **o odzračivanju ledomata** u uputama za uporabu.

3. Gurnite uređaj do zida, sve dok ploča kompresora ne dodirne nosač stabilizatora.

Oprez!
Kako se uređaj ne bi mogao prevrnuti, ploča kompresora mora se zakvačiti za nosač stabilizatora.

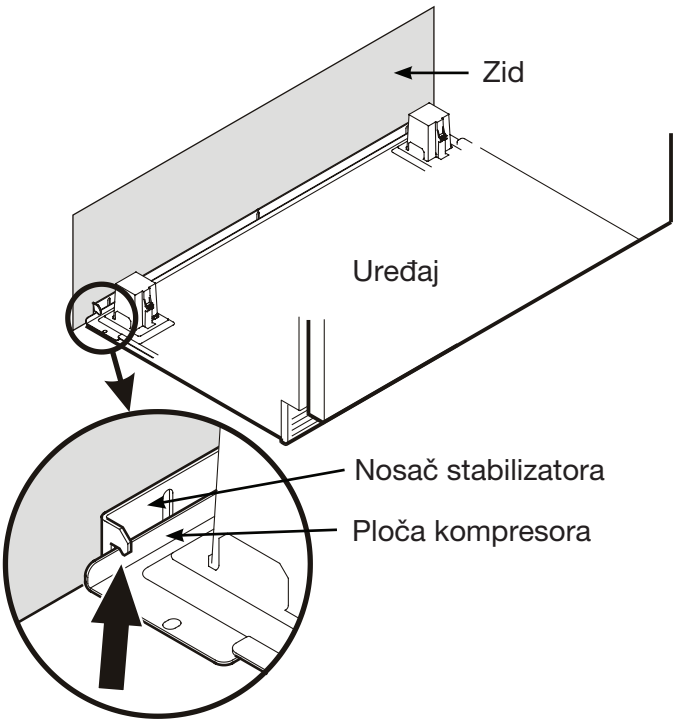

4. Spojite crijevo na slavinu.
Otvorite slavinu i provjerite curi li voda iz sustava.

Oprez!
Ne spajajte uređaj na napajanje sve dok ne završite s instalacijom.

Niveliranje uređaja

1. Visina uređaja može se podesiti s prednje strane, tako da zakrenete podesive nožice ① (A/F 27).

Oprez!
Prednje podesive nožice uređaja trebaju čvrsto prianjati uz pod.

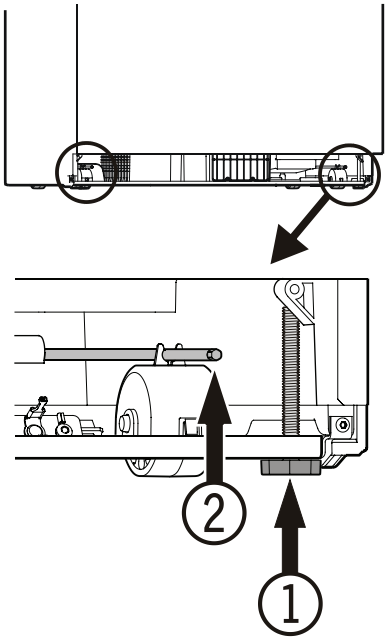

2. Zakrenite šipke za podešavanje ② (A/F 5) u smjeru kazaljki sata sve dok ploča kompresora ne dodirne stabilizator.

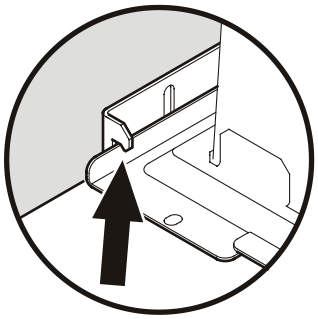

Gornji nosač stabilizatora

3. Osigurajte uređaj vijcima M5 x 7.

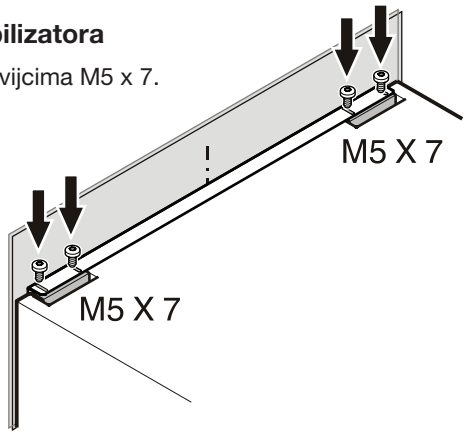

Postavljanje filtra za prašinu

Isporučeni filtar za prašinu sprječava ulazak prašine u odjeljak motora, čime se umanjuje učinkovitost hlađenja. Zbog toga je bitno postaviti filtar za prašinu.

1. Izvucite donju ladicu zamrzivača.
2. Uklonite zaštitnu foliju s filtra. Stavite filter na dno, pritisnite ga prema dolje i umetnite dok ne klikne.

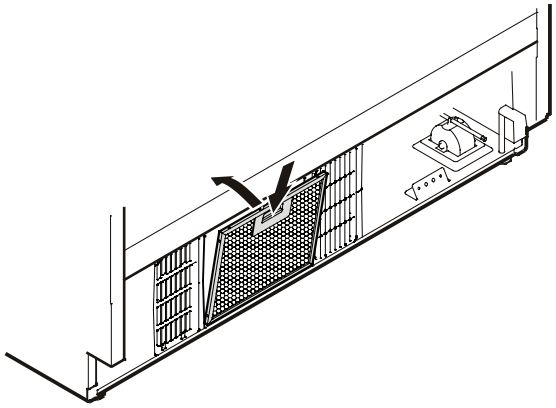

Postavljanje ventilacijske rešetke

Važno!
Kako biste osigurali ispravan rad uređaja, potrebno je postaviti isporučenu ventilacijsku rešetku.

Nemojte blokirati ventilacijske otvore niti ih ičim prekrivati!

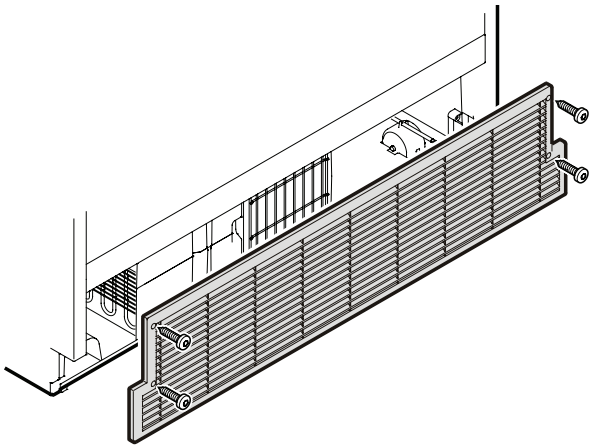

"Gemma B&D" d.o.o.
generalni zastupnik za Republiku Hrvatsku
10000 Zagreb, Prisavlje 2 (Boćarski dom)
tel.: 01 6196 446, 6195 604, 6195 855
fax.: 01 6195 581
e-mail: veleprodaja@gemma.hr
Tehnička služba: tel/fax.: 01 6195 582
e-mail: servis@gemma.hr

Proizvođač ne preuzima odgovornost za eventualne tiskarske pogreške.

Upute za uporabu

Hladnjak sa zamrzivačem

HR

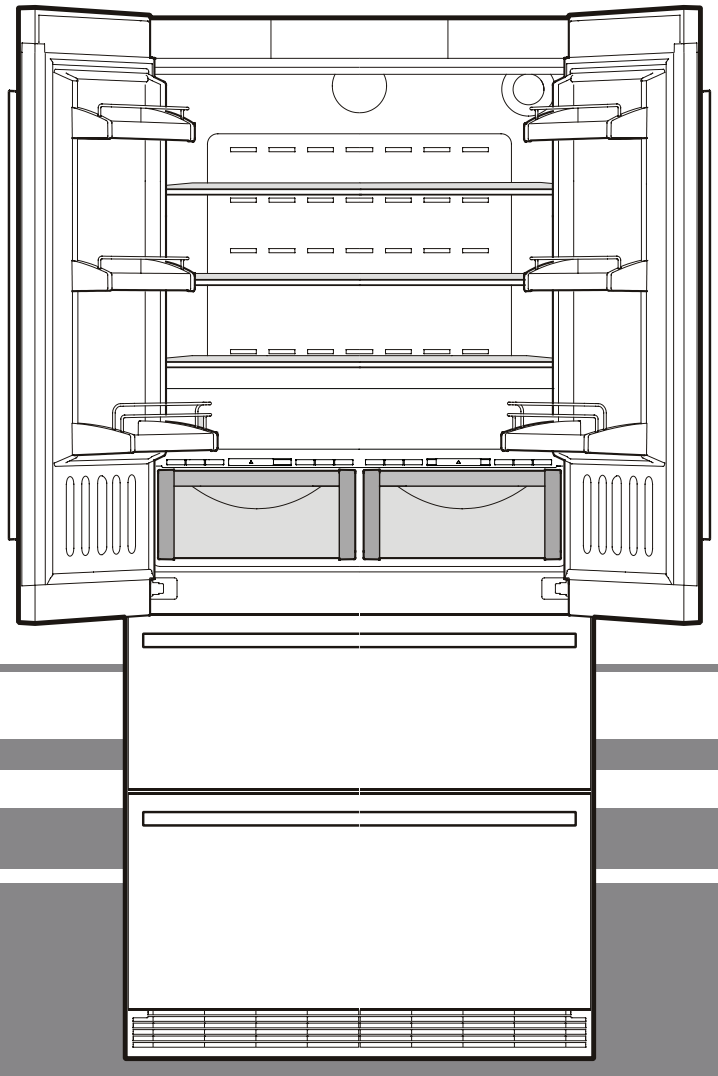

7082 499-00

CBNes 6256

Napomene o odlaganju

- **Ambalažu držite dalje od dosega djece - polietilenske folije i vrećice mogu uzrokovati gušenje!**
- Molimo, vratite ambalažu na službeno sabirno mjesto.

Isluženuređaj: Uređaj sadrži neke materijale koji se mogu ponovno upotrijebiti te se stoga treba pravilno odložiti - a ne zajedno s kućnim otpadom.

- Potrebno je onemogućiti uporabu isluženih uređaja: Uklonite utikač, prerežite kabel i slomite bravu kako se djeca ne bi mogla zatvoriti u uređaj.
- Provjerite je li rashladni sustav oštećen kad se isluženi uređaj odvozi na odlaganje.
- Detalji o rashladnom sustavu nalaze se na tipizacijskoj pločici.
- Uređaji koji se više ne koriste trebaju se odložiti na profesionalan i prikladan način, u skladu s važećim lokalnim propisima i zakonima.

Klimatski razred

Uređaj je podešen na rad unutar određenih ograničenja temperature okruženja, u skladu s klimatskim razredom uređaja. Ova ograničenja temperature ne smiju se prijeći. Točan klimatski razred vašeg uređaja naveden je na tipizacijskoj pločici.

Klimatski razred	**Temperatura okruženja**
SN	+10 °C do +32 °C
N	+16 °C do +32 °C
ST	+16 °C do +38 °C
T	+16 °C do +43 °C

Uporaba uređaja

Ovaj uređaj prikladan je samo za hladnu pohranu živežnih namirnica. U slučaju komercijalnog hlađenja hrane, potrebno se pridržavati propisa.

Uređaj nije prikladan za pohranu i hlađenje lijekova, krvne plazme, laboratorijskih pripravaka ili sličnih supstanci i proizvoda, podložnih smjernici o medicinskim uređajima 2007/47/EC.

Nepravilna uporaba uređaja može rezultirati oštećenjem ili kvarenjem pohranjenih namirnica.

Nadalje, uređaj nije prikladan za uporabu u područjima na kojima postoji opasnost od eksplozije.

Sigurnosne upute i upozorenja

- Kako biste izbjegli ozljede ili oštećenje uređaja, uređaj treba raspakirati i postaviti dvoje ljudi.
- Ukoliko je uređaj oštećen tijekom isporuke, odmah se obratite dobavljaču, prije nego što spojite uređaj na napajanje.
- Kako biste osigurali siguran rad, provjerite je li uređaj postavljen i spojen kako je opisano u ovim uputama za uporabu.
- U slučaju bilo kakvih nepravilnosti u radu, odspojite uređaj s napajanja. Izvucite utikač, isključite ili uklonite osigurač.
- Prilikom odspajanja uređaja, vucite za utikač a ne za kabel.
- Sve popravke uređaja smije obavljati samo servis, jer neovlašteni popravci mogu predstavljati veliku opasnost za korisnika. Isto vrijedi i za promjenu mrežnog kabela.
- Nemojte dozvoliti da unutar uređaja dospije izravan plamen ili bilo koji izvori plamena. Prilikom prenošenja i čišćenja uređaja, provjerite je li rashladni sustav oštećen. U slučaju oštećenja, uvjerite se da u blizini nema izvora plamena i dobro prozračite prostoriju.
- Nemojte stajati na postolje, ladice ili vrata, niti ih koristiti za podupiranje bilo čeg drugog.
- Ovaj uređaj ne smiju upotrebljavati osobe (uključujući djecu) sa smanjenim fizičkim, senzornim ili mentalnim sposobnostima, ili osobe bez iskustva i znanja, osim ako su pod nadzorom ili im je osoba koja je odgovorna za njihovu sigurnost pružila upute o korištenju uređaja. Djecu se treba nadzirati kako se ne bi igrala s uređajem.
- Izbjegavajte dulji kontakt kože s hladnim površinama ili ohlađenom/zamrznutom hranom. To može dovesti do boli, utrnuća i ozeblina. U slučaju duljeg kontakta s kožom, potrebno je poduzeti zaštitne mjere, primjerice, nositi rukavice.
- Ne konzumirajte sladoled, posebice na štapiću ili kockice leda, neposredno nakon vađenja iz zamrzivača jer postoji opasnosti od ozeblina uslijed vrlo niske temperature.
- Nemojte konzumirati hranu koja je bila predugo pohranjena jer može doći do trovanja hranom.
- Ovaj uređaj služi za hlađenje, zamrzavanje i čuvanje hrane te za izradu leda i namijenjen je za kućnu uporabu. Koristite li ga u komercijalne svrhe, potrebno je poštivati primjenjive zakonske propise.
- U uređaj nemojte pohranjivati eksplozive ili raspršivače koji sadrže zapaljive plinove, kao što su butan, propan, pentan, itd. Električne komponente mogu uzrokovati zapaljenje plina koji je iscurio. Takve raspršivače možete raspoznati prema ispisanom sastavu ili otisnutom simbolu plamena.
- Unutar ovog uređaja nemojte koristiti druge električne uređaje.
- Uređaje koji emitiraju toplinu, npr. mikrovalne pećnice, tostere, itd., ne postavljajte na ovaj uređaj.
- Uređaj je dizajniran za uporabu u zatvorenim prostorima. Nemojte koristiti uređaj na otvorenom ili u područjima koja su izložena prskanju tekućine ili vlazi.
- Namjenske žarulje (volfram žarulje, LED indikatori, fluorescentne žarulje) unutar uređaja služe osvjetljenju unutrašnjosti uređaja i nisu prikladne za osvjetljavanje prostorije.

Opis uređaja i opreme

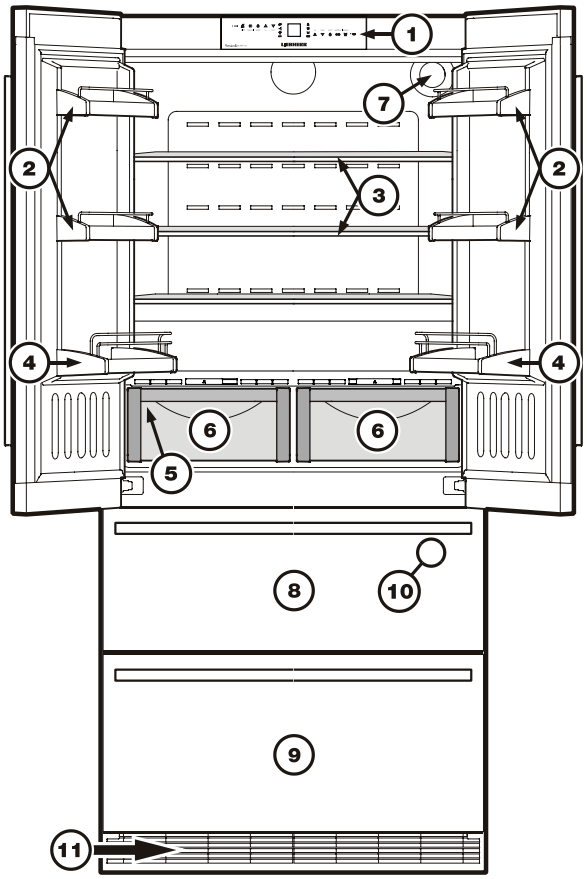

① Radni i kontrolni elementi
② Podesive pregrade na vratima
③ Podesive police za pohranu
④ Polica za boce
⑤ Tipizacijska pločica (slijeva, iz ladice za povrće)
⑥ Ladice BioFresh
⑦ Filtar za vodu
⑧ Gornja ladica zamrzivača
⑨ Donja ladica zamrzivača
⑩ Ledomat (unutar gornjih vrata zamrzivača)
⑪ Ventilacijska rešetka. Ovdje se odvija izmjena zraka za rashladnu jedinicu. Nikad ne prekrivajte ove rešetke niti na bilo koji način sprječavajte protok zraka.

Radni i kontrolni elementi

Elektronička upravljačka ploča opremljena je novom "**tehnologijom dodira**". Svaka funkcija može se aktivirati dodirom odgovarajuće ikone.

Točno mjesto kontakta nalazi se između simbola i njegove oznake

Temperaturni i kontrolni pokazivač

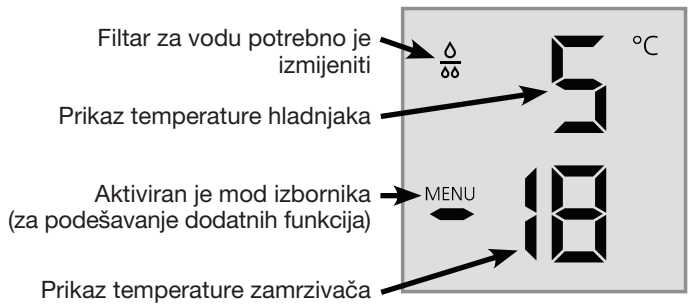

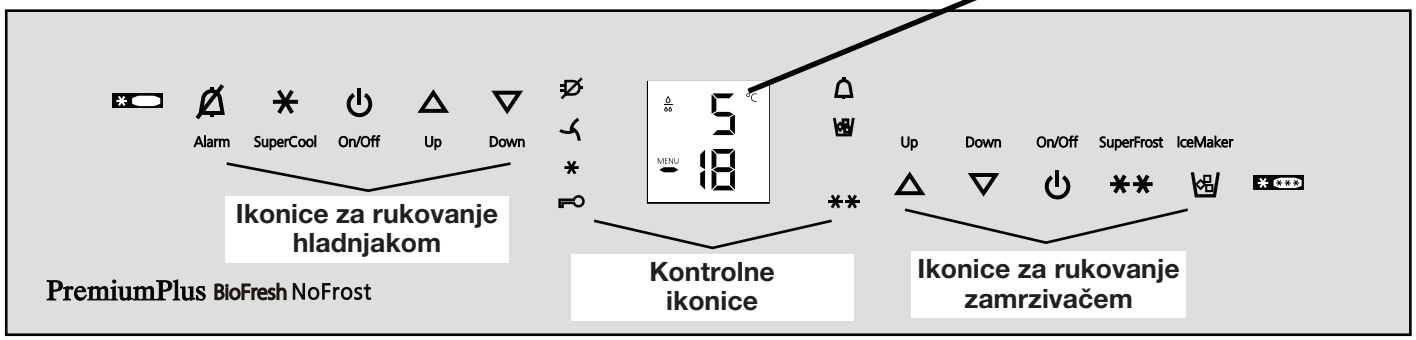

Ikonice za rukovanje hladnjakom

- Isključenje alarma (hladnjaka i zamrzivača)
- SuperCool
- Hladnjak uključivanje/isključivanje
- △▽ Tipke za podešavanje temperature

Kontrolne ikonice uređaja

- Indikator prekida napajanja
- Indikator filtra prašine
  Filtar prašine u bazi uređaja mora se očistiti.
- Indikator funkcije SuperCool
- Indikator dječje blokade
- Indikator alarma
- Indikator uključenog ledomata
- ✱✱ Indikator funkcije SuperFrost

Ikonice za rukovanje zamrzivačem

- △▽ Tipke za podešavanje temperature
- Zamrzivač uključivanje/isključivanje
- ✱✱ Funkcija SuperFrost
- IceMaker (ledomat) uključivanje/isključivanje

Filtar za vodu

Prije nego uključite uređaj instalirajte filtar za vodu koji je stavljen u unutrašnjost stražnje stijenke hladnjaka.
To jamči dobru kvalitetu kockica leda te vodeni put čisti od krutih čestica poput pijeska.

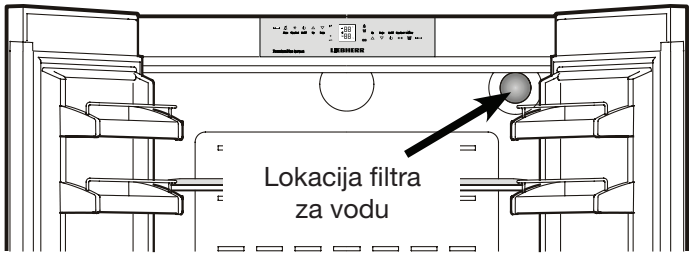

Filtar zamijenite kada se na pokazivaču temperature pojavi simbol kapljice vode.

Filtri se mogu kupiti kod vašeg prodavatelja.

Simbol kapljice mora se isključiti nakon zamjene filtra. Za detaljne upute pogledajte odjeljak naslovljen "**Mod podešavanja**".

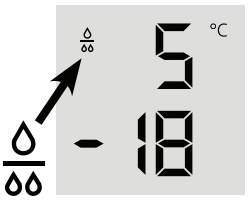

Oprez!
Kako biste izbjegli rizik razvoja bakterija, izmijenite filtar svaki put kada se na pokazivaču prikaže simbol kapljice!

Nije nužno isključivati dovod vode prilikom uklanjanja ili instaliranja filtra za vodu.

Ušteda energije

- Uvijek omogućite dobro prozračivanje. Ne prekrivajte ventilacijske otvore ili rešetke.
- Ventilacijski otvori uvijek trebaju biti čisti.
- Uređaj nemojte postaviti na mjesto izloženo izravnoj sunčevoj svjetlosti, kao ni u blizini štednjaka, radijatora i sličnih izvora topline.
- Potrošnja energije ovisi o uvjetima mjesta postavljanja, npr. o temperaturi prostorije.
- Uređaj otvarajte na što kraće vrijeme.
- Praktično rasporedite namirnice.
- Namirnice držite u spremnicima i omotima kako se ne bi ledile izvana.
- Toplu hranu prije stavljanja u uređaj uvijek prvo ohladite na sobnu temperaturu.
- Zamrznute namirnice odmrznite u hladnjaku.
- U slučaju debelog sloja inja u uređaju: odledite uređaj.
- Ispraznite i isključite hladnjak kad odlazite na duže odmore.
- Za duža razdoblja odsutnosti koristite funkciju za godišnje odmore.

Nakupine prašine povećavaju energetsku potrošnju:
- Očistite hladnjak i stražnju metalnu rešetku izmjenjivača topline jednom godišnje.

Instaliranje filtra za vodu

1. Skinite poklopac ležišta za filtar.

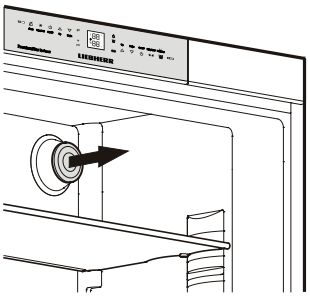

2. Umetnite filtar i okrenite za 90°udesno.

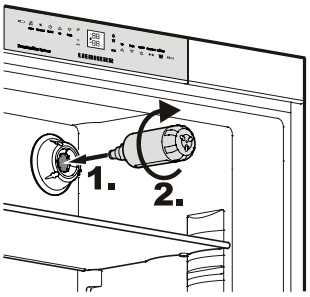

Skidanje filtra za vodu

Okrenite filtar 90°ulijevo i uklonite ga.

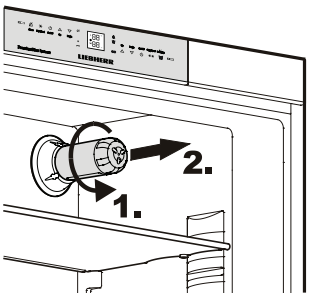

Uključenje i isključenje uređaja

Savjetujemo vam da uređaj očistite prije nego ga uključite po prvi puta (pogledajte "**Čišćenje**").
Ne pohranjujte zamrznute namirnice dok se ne prikaže temperatura od -18 °C. Hladnjakom i zamrzivačem može se rukovati zasebno.

On/Off

Uključenje: Dotaknite ikonice On/Off (lijevu za hladnjak, desnu za zamrzivač) tako da se pokazivači temperature uključe ili trepere.

On/Off

Isključenje: Zadržite ikonice On/Off pritisnutima kroz približno 3 sekunde.

Podešavanje temperature

Uređaj je podešen za uobičajeno hlađenje. Preporučujemo temperature od +5 °C za hladnjak i -18 °C za zamrzivač.

Up Down

Za smanjenje temperature: Dotaknite ikonicu Down; lijevu za hladnjak, a desnu za zamrzivač.

Za povećanje temperature: Dotaknite ikonicu Up.

Up Down

- Kad unosite temperaturu, podešena temperatura će treperiti na pokazivaču.
- Kada prvi put dotaknete ikonice za podešavanje temperature prikazuje se posljednje podešenje ("referentna vrijednost").
- Podešenje možete mijenjati u povećanjima od 1 °C kratkim pritiskom na ikonice. Zadržite li ikonice pritisnutima postavka temperature će se brže mijenjati.
- Približno 5 sekundi nakon posljednjeg dodira, pokazivač će automatski prikazati trenutnu temperaturu zamrzavanja ili hlađenja ("stvarna vrijednost").
- Možete promijeniti temperaturu
  u hladnjaku: između 9 °C i 3 °C, i
  u zamrzivaču: između -14 °C i -28 °C.

Pokazivač temperature

Pri uobičajenom rukovanju bit će prikazane sljedeće postavke:
- prosječna temperatura hladnjaka i
- najviša temperatura zamrznutih namirnica.

Prilikom prvog uključivanja ili kada se uređaj zagrije, prikazuju se crtice sve dok temperatura ne dosegne razinu koju je moguće prikazati (ispod 0 °C u zamrzivaču).

Pokazivač treperi:

- ako promijenite temperaturu ili
- ako se temperatura podigne za nekoliko stupnjeva, pa označava gubitak hladnoće, npr. ako u zamrzivač pohranite svježe, "tople" namirnice ili ako izvadite ili prepakirate zamrznute namirnice temperatura može nakratko narasti zbog pritoka toplog zraka u zamrzivač.

Prikaže li se na pokazivaču **F1** do **F5**, na uređaju je došlo do kvara. Javite se ovlaštenom servisu i navedite broj kvara prikazan na pokazivaču.

Zvučni signal upozorenja

Uređaj je opremljen funkcijom alarma.

Zvučni alarm za vrata:
Ostavite li vrata uređaja uključena duže od 60 sekundi, oglasit će se zvučni signal upozorenja. Za poništenje alarma dotaknite ikonicu **ALARM**. Alarm se ponovno podešava u pripravno stanje kad zatvorite vrata.

Alarm

Zvučni/vidljivi alarm za temperaturu:
Oglašava se ako u zamrzivaču nije dovoljno hladno. Pokazivač temperature i indikator također trepere.

Zvučni alarm upozorenja se može isključiti dodirom ikonice **ALARM**. Pokazivač temperature nastavlja treperiti sve dok se ne ispravi uzrok alarma.

Alarm

Mogući uzroci su:
- vrata zamrzivača predugo su otvorena što je omogućilo ulazak toplog vanjskog zraka;
- duži prekid napajanja;
- kvar uređaja.

U svakom slučaju, provjerite je hrana odmrznuta ili pokvarena.

Prekid napajanja/prikaz FrostControl

Ako se na upravljačkoj ploči prikaže indikator to znači da je temperatura zamrzivača previsoka zbog prekida napajanja u zadnjih nekoliko sati ili dana.

Ako tada dotaknete ikonicu **ALARM** prikazat će se najviša temperatura zabilježena tijekom prekida napajanja. U slučaju previsoke temperature ili čak odmrzavanja provjerite kvalitetu namirnica i njihove prikladnosti za konzumaciju.

Alarm

Najviša temperatura prikazivat će se približno 1 minutu. Nakon toga, prikazat će se ponovno trenutna temperatura u zamrzivaču. Pokazivač je moguće isključiti pritiskom na ikonicu **ALARM**.

Alarm

Funkcija SuperCool

Funkcija SuperCool uključuje maksimalno hlađenje odjeljka hladnjaka. Preporučuje se posebice želite li brzo ohladiti veće količine namirnica, pića, netom ispečene hrane ili jela.

Uključenje: Kratko dotaknite ikonicu SuperCool tako da se uključi indikator . Temperatura hladnjaka će pasti na najnižu razinu.

SuperCool

Napomena: Funkcija SuperCool koristi malo više energije. Međutim, nakon otprilike šest sati hladnjak ponovno uključuje uobičajeni režim rada za uštedu energije. Ako je potrebno, funkciju SuperCool možete isključiti i ranije.

Isključenje: Dotaknite ponovno ikonicu SuperCool, tako da se indikator isključi.

Mod podešavanja

Sljedeće funkcije mogu se aktivirati u modu podešavanja:

c = dječja blokada

F = potvrda pri promjeni filtra za vodu

1 = rad ledomata tijekom godišnjih odmora

E = količina vode za korito za kockice leda

b = podešavanje temperature za BioFresh

h = svjetlina pokazivača

H = grijanje brtve na vratima

n = potvrda za čišćenje filtra prašine

Aktiviranje moda podešavanja:

• Zadržite ikonicu **SuperFrost** pritisnutom kroz pet sekundi. → SuperFrost **

- Tijekom 5 sekundi svijetli indikator ** **SuperFrost**,
- nakon 5 sekundi na pokazivaču treperi c.

Uređaj je sada u modu podešavanja.

Funkcije moda podešavanja možete podesiti dodirom ikonica za podešavanje temperature zamrzivača. Up △ Down ▽

Napomena: Pokazivač će treperiti kontinuirano u modu podešavanja.

Deaktiviranje moda podešavanja:

• Dotaknite ikonicu **On/Off** odjeljka zamrzivača → On/Off ⏻
Uređaj se vraća u uobičajeni režim rada.

c = dječja blokada

Funkcija Child lock je dizajnirana kako bi se uređaj zaštitio od nenamjernog isključenja.

Aktivacija funkcije Child lock

• Uključite mod podešavanja tako da dodirujete ikonicu **SuperFrost** kroz 5 sekundi.

- Na pokazivaču se prikaže →

• Dotaknite ikonicu **SuperFrost**.
- Na pokazivaču se prikaže →

• Ponovno dotaknite ikonicu **SuperFrost**.

- Indikator svijetli a dječja blokada je aktivirana.

• Dodirom ikonice **On/Off** zamrzivača izađite iz moda podešavanja. On/Off ⏻

Isključenje funkcije Child lock

• Uključite mod podešavanja tako da dodirujete ikonicu **SuperFrost** kroz 5 sekundi.

- Na pokazivaču se prikaže →

• Dotaknite ikonicu **SuperFrost**.

- Na pokazivaču se prikaže →

• Ponovno dotaknite ikonicu **SuperFrost**.

- Indikator se isključuje. Dječja blokada je deaktivirana.

• Dodirom ikonice **On/Off** zamrzivača izađite iz moda podešavanja. On/Off ⏻

F = potvrda pri promjeni filtra za vodu

Nakon izmjene filtra za vodu simbol kapljice na pokazivaču mora se resetirati.

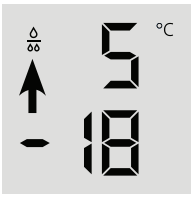

Resetiranje simbola kapljice

• Uključite mod podešavanja tako da dodirujete ikonicu **SuperFrost** kroz 5 sekundi.

• Dodirujte ikonicu **Down** za odjeljak zamrzivača dok se na pokazivaču ne prikaže F.

• Dotaknite ikonicu **SuperFrost**.
- Na pokazivaču se prikaže →

• Ponovno dotaknite ikonicu **SuperFrost**.
- Na pokazivaču se prikaže →

• Simbol kapljice je isključen.

• Dodirom ikonice **On/Off** zamrzivača izađite iz moda podešavanja. On/Off ⏻

1 = rad ledomata tijekom godišnjih odmora

Pogledajte odjeljak "**Ledomat**".

E = količina vode za korito za kockice leda

Ako su načinjene kockice leda premale, moguće je podesiti ulaznu količinu vode.

Podešavanje količine vode

• Uključite mod podešavanja tako da dodirujete ikonicu **SuperFrost** kroz 5 sekundi.

• Dodirujte ikonicu **Down** za odjeljak zamrzivača dok se na pokazivaču ne prikaže E.

• Dotaknite ikonicu **SuperFrost**.
- Na pokazivaču se prikaže →

• Jednom dotaknite ikonicu **Up** za zamrzivač tako da se na pokazivaču prikaže E4.

Oprez!
Ne povećavajte za više od jednog koraka. Ako je podešena prevelika vrijednost kockice leda mogle bi početi ispadati iz korita ledomata.

• Ponovno dotaknite ikonicu **SuperFrost**.

• Dodirom ikonice **On/Off** zamrzivača izađite iz moda podešavanja. On/Off ⏻

Provjerite veličinu kockica leda tijekom idućih nekoliko dana. Ako su kockice leda još uvijek premale ponovite gore navedene korake.

b = podešavanje temperature za BioFresh

Temperatura u BioFresh ladicama se možda promijenila.

Podešavanje BioFresh temperature

- Uključite mod podešavanja tako da dodirujete ikonicu **SuperFrost** kroz 5 sekundi.
- Dodirujte ikonicu **Down** za odjeljak zamrzivača dok se na pokazivaču ne prikaže b.
- Dotaknite ikonicu **SuperFrost**.
- Na pokazivaču se prikaže →
- Dotaknite ikonice Up/Down za zamrzivač i podesite
  b6 - b9 za povećavanje temperature (toplije),
  b4 - b1 za smanjenje temperature.

⚠ OPREZ!

Između vrijednosti b4 - b1 temperatura u ladicama može pasti ispod 0 °C. Hrana se može zamrznuti.

- Dotaknite ikonicu **SuperFrost** na željenoj vrijednosti.
- Dodirom ikonice **On/Off** zamrzivača izađite iz moda podešavanja. On/Off

h = svjetlina pokazivača

Podešavanje svjetline pokazivača

- Uključite mod podešavanja tako da dodirujete ikonicu **SuperFrost** kroz 5 sekundi.
- Dodirujte ikonicu **Down** za odjeljak zamrzivača dok se na pokazivaču ne prikaže h.
- Dotaknite ikonicu **SuperFrost**.
- Na pokazivaču se prikaže →
- Dotaknite ikonice **Up/Down** za zamrzivač i odaberite
  h0 = minimalna do
  h5 = maksimalna svjetlina.
- Dotaknite ikonicu SuperFrost na željenoj vrijednosti.
- Dodirom ikonice **On/Off** zamrzivača izađite iz moda podešavanja. On/Off

H = grijanje brtve na vratima

Voda kondenzirana na brtvi vrata hladnjaka može se ukloniti uključivanjem grijanja brtve vrata.

Uključivanje grijanja brtve vrata

- Uključite mod podešavanja tako da dodirujete ikonicu **SuperFrost** kroz 5 sekundi
- Dodirujte ikonicu **Down** za odjeljak zamrzivača dok se na pokazivaču ne prikaže H.
- Dotaknite ikonicu **SuperFrost**.
- Na pokazivaču se prikaže →
- Dotaknite ikonice **Up/Down** za zamrzivač i odaberite
  HA = za laganu kondenzaciju na brtvi,
  H1 = za veću kondenzaciju na brtvi,
  H0 = isključivanje grijača.
- Dotaknite ikonicu **SuperFrost** na željenoj vrijednosti.
- Dodirom ikonice **On/Off** zamrzivača izađite iz moda podešavanja. On/Off

n = potvrda za čišćenje filtra prašine

Nakon što je filtar prašine u bazi uređaja očišćen, potrebno je isključiti indikator filtra prašine na pokazivaču.

Isključivanje simbola filtra prašine

- Uključite mod podešavanja tako da dodirujete ikonicu **SuperFrost** kroz 5 sekundi.
- Dodirujte ikonicu **Down** za odjeljak zamrzivača dok se na pokazivaču ne prikaže n.
- Dotaknite ikonicu **SuperFrost**.
- Na pokazivaču se prikaže →
- Dotaknite ikonicu **SuperFrost**.
- Na pokazivaču se prikaže →
- Simbol filtra prašine je isključen.
- Dodirom ikonice **On/Off** zamrzivača izađite iz moda podešavanja. On/Off

Unutrašnje svjetlo

Unutrašnje svjetlo nalazi se na lijevoj, desnoj i gornjoj stijenki hladnjaka te iznad svake ladice zamrzivača. Uključuje se ako otvorite vrata ili ladicu zamrzivača.

Oprez - lasersko zračenje klase 1M. Kad uklonite pokrov, nemojte gledati izravno u svjetlo putem optičkih instrumenata. Može doći do ozbiljne ozljede očiju.

Svjetlo se automatski isključuje ako su vrata ili ladica zamrzivača bili otvoreni dulje od 15 minuta.. Istovremeno će se oglasiti i zvučni signal upozorenja.

Ako jedno od uzdužnih osvjetljenja ne svijetli, u kvaru je.

Unutrašnje svjetlo smije mijenjati samo tehničar servisa ili drugo osposobljeno osoblje!
Ne pokušavajte sami promijeniti pokvareno osvjetljenje!

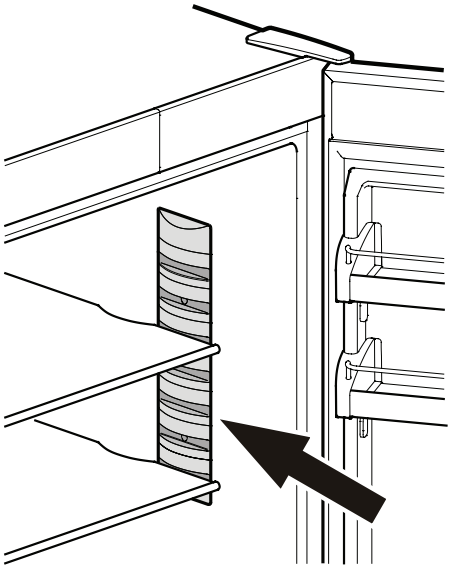

Oprema

Premještanje pregrada na vratima

Podignite pregradu okomito, izvucite s prednje strane i ponovno umetnite na drugu visinu primjenom ovih koraka obrnutim redoslijedom.

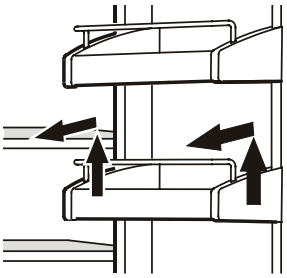

Premještanje polica

1. S donje strane pridržavajte policu rukom kako biste izbjegli da se nagne i padne unazad prilikom vađenja.
2. Podignite policu sprijeda.
3. Vucite policu prema sebi dok se okrugli izrez police ne poravna s poklopcem unutarnjeg svjetla.
4. Podignite policu i postavite ju na željeno mjesto.

Poklopac svjetla

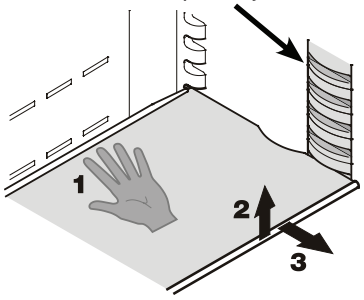

Skidanje polica

1. Slijedite prva tri koraka gornjeg poglavlja.
2. Pomaknite policu prema dolje i zaustavite točno iznad ladice za povrće.
3. Dižite prednji dio police dok polica ne bude u okomitom položaju.
4. Okrenite policu za 90°i uklonite ju.

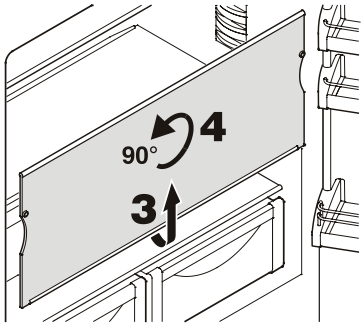

Ladica BioFresh

Izvucite ladicu ravno van, uhvatite straga i podignite.

Ulaganje BioFresh ladice

Postavite ladicu na vodilice. Vodilice morate izvući dokraja i poravnati ih s frontom ladice. Ugurajte ladicu unutra.

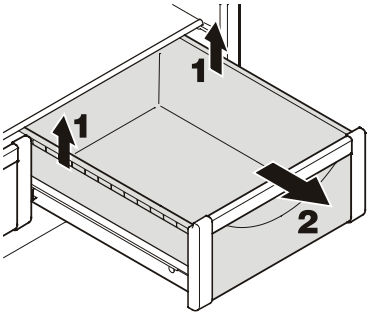

Polica za boce

Polica iznad BioFresh ladica može se koristiti za vodoravno držanje boca.

Skinite staklenu ploču i uložite ju ispod police za boce.

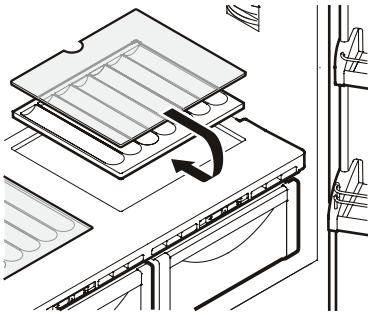

Udubljenja u polici za boce omogućuju da boce stoje čvrsto.

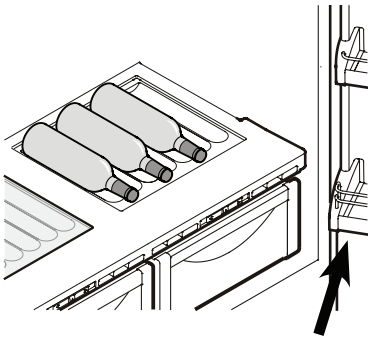

Kada pohranjujete boce donja rešetka na vratima mora se pomaknuti prema gore.

Raspoređivanje namirnica

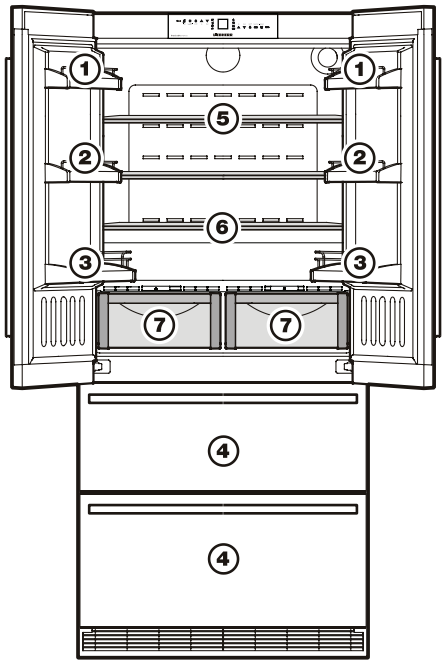

(1) maslac, sir
(2) jaja
(3) boce
(4) zamrznute namirnice, kockice leda
(5) meso, suhomesnati proizvodi, mliječni proizvodi
(6) pečena hrana, polugotovi obroci
(7) voće, povrće, salate (za podešenje za visoku vlažnost)

meso, hladni naresci, mliječni proizvodi (za podešenje za nisku vlažnost)

Podešavanje vlažnosti objašnjeno je u dijelu za **odjeljak BioFresh**.

Napomena

- Namirnice iz kojih se cijedi tekućina uvijek treba omotati ili pohraniti u spremnike.
- Pića sa visokim udjelom alkohola potrebno je čuvati u čvrsto zatvorenim bocama i u uspravnom položaju.

BioFresh odjeljak

BioFresh odjeljak vam omogućuje da hranu čuvate do 3 puta duže nego u normalnim hladnjacima.

Konstantna temperatura od malo iznad 0 °C i podesiva vlažnost omogućuju idealne uvjete pohranjivanja za različite vrste hrane.

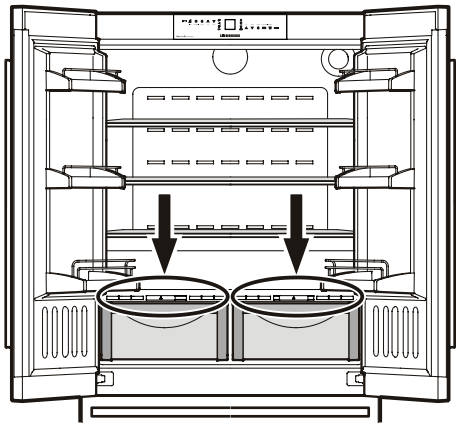

Odabir vlažnosti

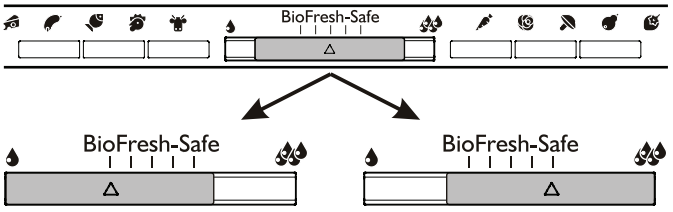

Sušenje
Simbol niske vlage – pomaknite preklopku ulijevo.

To podešenje je prikladno za suhe ili zamotane namirnice poput mliječnih proizvoda, mesa, ribe i hladnih narezaka.

Vlažno
Visoka relativna vlažnost od maksimalno 90%, simbol visoke vlage – pomaknite preklopku udesno.

To podešenje je prikladno za čuvanje nezapakiranih namirnica s visokim sadržajem vlage, primjerice salata, povrća i voća.

Napomene

- Vlažnost u odjeljku ovisi o sadržaju vlage iz hrane koja je u njemu te o tome koliko često se odjeljak otvara.
- Što je proizvod svježiji i bolje kvalitete, moći će se duže čuvati.
- Nezapakirane životinjske i povrtne namirnice potrebno je pohraniti odvojeno u ladice. Ako nema dovoljno prostora za njihovo odvojeno spremanje, zapakirajte ih. Ne dopustite da različite vrste mesa dođu u međusobni doticaj već ih držite zapakirane odvojeno kako biste spriječili prijevremeno kvarenje uslijed bakterija.
- U BioFresh odjeljak ne smiju se spremati sljedeći proizvodi: tvrdi sir, krumpir, povrće osjetljivo na hladnoću (npr. krastavci, patlidžani, avokada, poluzrele rajčice, tikvice) i voće osjetljivo na hladnoću (npr. ananas, banane, grejp, dinja, mango, papaja i sl.).

Opis zamrzivača

Obje ladice mogu se koristiti za zamrzavanje namirnica ili pohranu zamrznutih namirnica.

Pretinac za kockice leda u gornjoj ladici namijenjen je isključivo kockicama leda.

Trebate li cijelu gornju ladicu za zamrzavanje ili pohranu, pretinac za kockice leda može se izvaditi.

Važno: Ledomat neće izbacivati kockice leda iz korita ukoliko je pretinac izvađen.

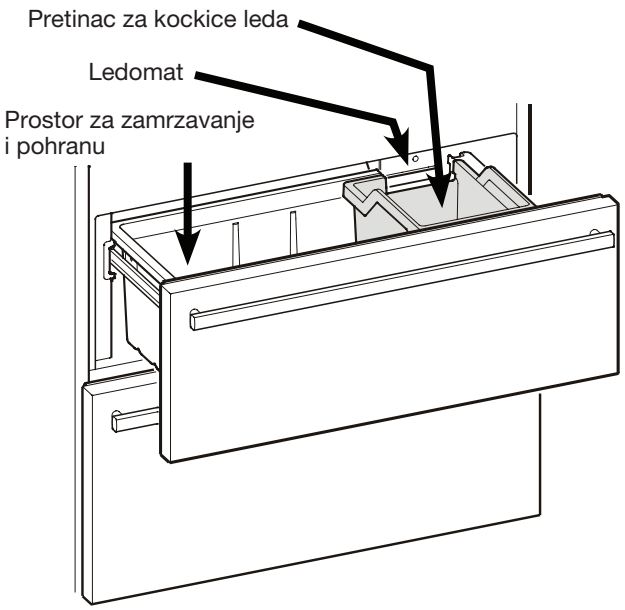

Zamrzavanje

Svježe namirnice valja čim prije dokraja zamrznuti. Zamrznute namirnice mogu se podložiti i dodatnom hlađenju. To omogućuje funkcija SuperFrost.

Maksimalna količina namirnica (u kilogramima) koje je moguće zamrznuti u 24 sata prikazana je na tipizacijskoj pločici (pod "Freezing capacity"). Ta količina varira ovisno o modelu i klimatskom razredu.

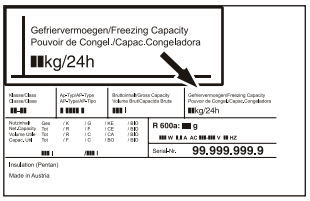

Zamrzavanje pomoću funkcije SuperFrost

Kratko dotaknite ikonicu SuperFrost SuperFrost ** tako da se uključi indikator **.

- Za male količine zamrznutih namirnica funkciju SuperFrost uključite 6 sati prije. Za maksimalnu količinu (za kapacitet zamrzavanja pogledajte tipizacijsku pločicu) potrebno ju je uključiti 24 sata prije.
- Zatim svježe namirnice stavite u zamrzivač.
- Funkcija SuperFrost **isključuje se automatski**. Ovisno o količini namirnica stavljenih u zamrzivač funkcija se obično isključuje nakon 30 do najviše 65 sati. Proces zamrzavanja je dovršen; **indikator SuperFrost se isključuje**.

Funkciju Superfrost ne biste smjeli uključivati:
- ako u zamrzivač stavljate zamrznute namirnice;
- ako svakodnevno zamrzavate približno do 2 kg svježih namirnica.

Napomene o zamrzavanju i pohrani

- Iste namirnice uvijek pohranjujte zajedno.
- Namirnice koje sami zamrzavate pakirajte u količinama prikladnim za vaše kućanstvo. Kako bi se zajamčilo potpuno zamrzavanje namirnica ne prekoračujte sljedeće količine po pakiranju: voće, povrće: do 1 kg, meso: do 2,5 kg.
- Zamrznutu hranu pakirajte u standardne vrećice za zamrzavanje ili u plastične, metalne ili aluminijske spremnike za to namijenjene.
- Nastojite da svježe namirnice ne dolaze u dodir s već zamrznutima. Pakiranja moraju biti suha kako se ne bi međusobno slijepila.
- Na pakiranja uvijek zapišite datum i sadržaj te ne prekoračujte vrijeme preporučeno za pohranu namirnice.
- Ne zamrzavajte boce i konzerve koje sadrže gazirana pića, jer bi mogle puknuti.
- Odmrzavajte samo onoliko namirnica koliko namjeravate potrošiti. Što prije pripremite i konzumirajte odmrznute namirnice.

Zamrznute namirnice odmrzavajte na sljedeće načine:
- u pećnici s ventilatorom,
- u mikrovalnoj pećnici,
- na sobnoj temperaturi,
- u hladnjaku: hladnoća zamrznute hrane doprinijet će hlađenju.

Ledomat

Sigurnosne upute i upozorenja

- Ledomat je dizajniran isključivo za proizvodnju kockica leda u količinama koje su potrebne za kućanstvo i smije biti u funkciji samo kad se koristi voda koja je prikladna za tu svrhu.
- Sve popravke ledomata smije obavljati samo osoblje servisa ili drugo stručno osoblje.
- **Prve tri mjerice leda ne smiju se konzumirati niti koristiti. To se odnosi kako na prvu uporabu uređaja uopće, tako i na prvu uporabu uređaja nakon dugog razdoblja nekorištenja. Time se jamči pročišćenje dovoda vode.**
- **Proizvođač ne preuzima odgovornost za štetu nastalu uslijed nepravilnog spajanja na dovod vode.**
- Ledomat funkcionira jedino ukoliko je hladnjak sa zamrzivačem spojen na električno napajanje. Kockice leda moguće je izrađivati samo ako je zamrzivač uključen.
- Vodite računa da ladica bude sasvim zatvorena jer u suprotnom ledomat ne može proizvoditi kockice leda.

Odzračivanje ledomata

Kako bi ledomat pravilno funkcionirao potrebno je ispustiti sav zrak iz dovoda vode (odzračivanje).

IceMaker

- Dotaknite **ikonicu IceMaker** tako da se uključi **indikator**.
- Otvorite gornju ladicu ledomata.
- Pritisnite i zadržite tipku **ON/OFF** na kućištu ledomata kroz približno 3 sekunde. Indikator iznad tipke počinje treperiti.
- Ponovno kratko pritisnite tipku. Indikator brže treperi.
- Odmah zatvorite ladicu zamrzivača.

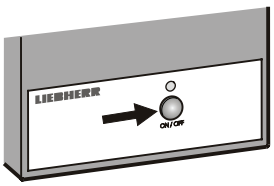

Ventil dovoda vode otvara se na 25 sekundi i istiskuje sav zrak iz sustava za dovod vode.

- Zatim korito za kockice leda ledomata treba sasvim isprazniti. Pogledajte odjeljak **Aktiviranje režima rada ledomata tijekom godišnjih odmora**.
- Na koncu, očistite pretinac za kockice leda.

Uključivanje ledomata

IceMaker

- Dotaknite **ikonicu IceMaker** tako da se uključi **indikator**.

Nakon što prvi puta uključite ledomat, do prvih kockica leda može proći i do 24 sata.

Proizvodni kapacitet ovisi o unutrašnjoj temperaturi zamrzivača. Što je temperatura niža, više kockica leda je moguće proizvesti tijekom određenog razdoblja.

Kockice leda ispadaju iz ledomata u pretinac za kockice leda. Kada se razina kockica popne do određene razine u pretincu, uređaj automatski zaustavlja proizvodnju leda.

Isključivanje ledomata

Ako vam nisu potrebne kockice leda, ledomat možete isključiti i neovisno od zamrzivača.

IceMaker

- Dotaknite **ikonicu IceMaker** tako da se isključi **indikator**.

Ledomat se može isključiti i tipkom **ON/OFF** na kućištu ledomata.

Pritisnite tipku na približno 1 sekundu.

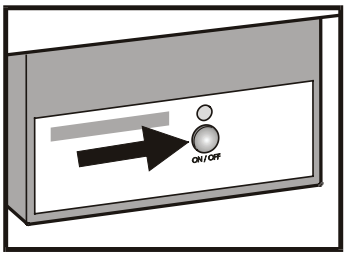

Rad ledomata tijekom godišnjih odmora

U slučaju dužih godišnjih odmora, korito za kockice leda treba isprazniti.

Podešavanjem režima rada ledomata tijekom godišnjih odmora korito će se okrenuti prema dolje tako da u njemu neće biti nimalo vode.

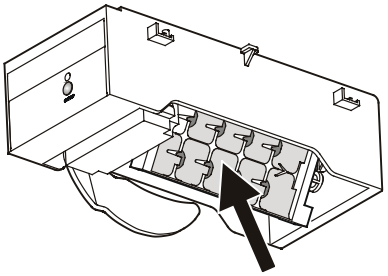

Zamrzivač treba ostaviti otvoren tako da se površina korita osuši te da se ne pojave plijesan i neugodni mirisi.

Aktiviranje režima rada ledomata tijekom godišnjih odmora

Pobrinite se da je gornja ladica zamrzivača sasvim zatvorena te da je pretinac za kockice leda pravilno uložen.

- Uključite mod podešavanja tako da dodirujete ikonicu **SuperFrost** kroz 5 sekundi.
- Dodirujte ikonicu **Down** za odjeljak zamrzivača dok se na pokazivaču ne prikaže *1*.
- Dotaknite ikonicu **SuperFrost**.
  - Na pokazivaču se prikaže →

ili →

ovisno o tome je li ledomat uključen ili isključen.

- Dotaknite ikonicu **Down** za zamrzivač.
  - Na pokazivaču se prikaže →

- Dotaknite ikonicu **SuperFrost**.
  - Treperi znak *1*. →

Korito za kockice leda se okreće prema dolje.

Kad se na pokazivaču prikaže unutrašnja temperatura korito je u donjem položaju, a ledomat se automatski isključuje.

Odmrzavanje

Odjeljak hladnjaka
Odmrzavanje hladnjaka vrši se automatski. Voda koja se formira na stražnjoj stjenci otječe u spremnik na stražnjoj strani uređaja i automatski isparava uslijed topline kompresora.

Odjeljak zamrzivača
NoFrost sustav automatski odmrzava uređaj.
Sva nastala vlaga skuplja se na isparivaču te se povremeno odleđuje i isparava.

Čišćenje

Prije čišćenja uvijek isključite glavno napajanje ili isključite / odvrtite osigurače.

Unutrašnjost, opremu i vanjske stjenke očistite mlakom vodom i malom količinom deterdženta. Ne koristite abrazivna sredstva za čišćenje, sredstva koja sadrže kiseline, kao ni kemijska otapala.

Nemojte koristiti uređaje koji čiste pomoću vodene pare jer postoji rizik od ozljeda i oštećenja uređaja.

- Pripazite da voda za čišćenje ne dospije unutar električnih dijelova ili ventilacijske rešetke.
- Sve dijelove dobro obrišite suhom krpom.
- Nemojte oštećivati ili uklanjati tipizacijsku pločicu koja se nalazi unutar uređaja. Ona je veoma važna prilikom servisiranja.
- Za čišćenje **uređaja od nehrđajućeg čelika** koristite komercijalno dostupna sredstva za čišćenje površina od nehrđajućeg čelika.

- Kako bi se osigurala najbolja moguća zaštita, ujednačeno nanesite sredstvo za održavanje nehrđajućeg čelika nakon čišćenja. Isprva tamnija mjesta i intenzivnija nijansa površine od nehrđajućeg čelika su uobičajeni.
- Nemojte koristiti abrazivne niti žičane spužve, kao ni koncentrirana sredstva za čišćenje i nikad nemojte koristiti sredstva za čišćenje koja sadrže pijesak, klor, kiseline ili kemijska otapala jer ona mogu oštetiti površinu i prouzročiti koroziju.

Čišćenje filtra za prašinu

1. **Odspojite uređaj s mrežnog napajanja**.
2. Izvucite donju ladicu zamrzivača.
3. Odvrtite vijke ventilacijske rešetke

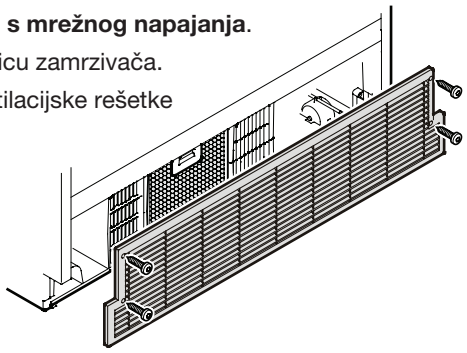

4. Gurnite dolje tipku na filtru, nagnite filtar prema naprijed i izvadite ga.

Filtar prašine može se prati u perilici suđa ili ručno, uporabom vode i deterdženta.

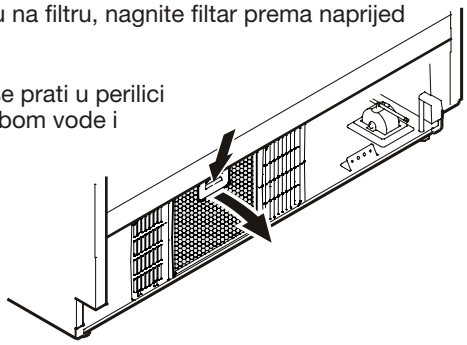

5. Osušite filtar i vratite ga nazad obrnutim redoslijedom.
6. Ponovno pričvrstite ventilacijsku rešetku.
7. Isključite na pokazivaču indikator filtra prašine. Pogledajte **Mod podešavanja**, = potvrda čišćenja filtra prašine.

Nepravilnosti u radu

Vaš uređaj osmišljen je i načinjen za dugotrajnu, pouzdanu uporabu bez kvarova. Dođe li, ipak, do kvarova tijekom uporabe, provjerite je li njihov uzrok nepravilna uporaba. Imajte na umu da u takvim slučajevima troškove servisiranja čak i tijekom razdoblja pokrivenog jamstvom snosi vlasnik.

Sljedeće nepravilnosti možete i sami ispraviti, provjeravajući moguće uzroke:

Uređaj ne radi:
- Je li uređaj uključen?
- Je li utikač pravilno utaknut u zidnu utičnicu?
- Je li osigurač na mjestu?

Glasna buka:
- Je li uređaj čvrsto postavljen na pod?
- Uzrokuje li uređaj vibriranje obližnjih predmeta ili namještaja? Imajte na umu da se buka koju proizvodi rashladni sustav ne može izbjeći.

Temperatura je previsoka:
- Je li temperatura ispravno podešena (pogledajte "Podešavanje temperature")?
- Je li u hladnjak pohranjena prevelika količina svježih namirnica?
- Pokazuje li dodatno postavljen termometar ispravnu temperaturu?
- Radi li ventilacijski sustav pravilno?
- Je li uređaj postavljen preblizu izvora topline?

Ako niti jedan od gore navedenih uzroka nije prisutan i ne možete samostalno ispraviti nepravilnosti, obratite se najbližem servisu te navedite tip uređaja ❶, indeksni broj ❷ i broj uređaja ❸, koji su navedeni na tipizacijskoj pločici. Tipizacijska pločica nalazi se u unutrašnjosti uređaja, s lijeve strane (hladnjak).

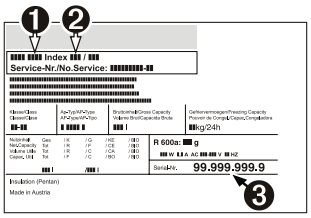

Isključenje uređaja

Ako namjeravate ostaviti uređaj isključenim dulje vremensko razdoblje, isključite uređaj i odspojite utikač ili izvadite osigurač. Očistite uređaj i ostavite vrata otvorena kako biste izbjegli formiranje neugodnih mirisa.

Uređaj je usklađen sa sigurnosnim propisima i EC smjernicama 2004/108/EC i 2006/95/EC.

Sve vrste i modeli uređaja neprestano se poboljšavaju i proizvođač stoga zadržava pravo izmjene oblika, opreme i tehnologije.

"Gemma B&D" d.o.o.
generalni zastupnik za Republiku Hrvatsku
10000 Zagreb, Prisavlje 2 (Boćarski dom)
tel.: 01 6196 446, 6195 604, 6195 855
fax.: 01 6195 581
e-mail: veleprodaja@gemma.hr
Tehnička služba: tel/fax.: 01 6195 582
e-mail: servis@gemma.hr

Radi stalnog poboljšavanja proizvoda, može doći do promjene tehničkih podataka bez prethodne obavijesti.
Proizvođač ne preuzima odgovornost za eventualne tiskarske pogreške.