FABER

HR
BiH
CG

Upute za uporabu

Kuhinjska napa

RAY EV8 LED X/V A60/90

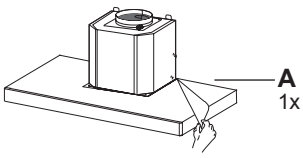
A
1x

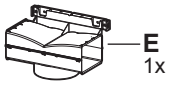
E
1x

G
1x

M
1x

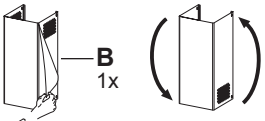
B
1x

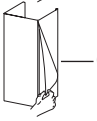
C
1x

F
2x

P
1x

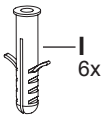
I
6x

N
6x

L
6x

O
2x

1

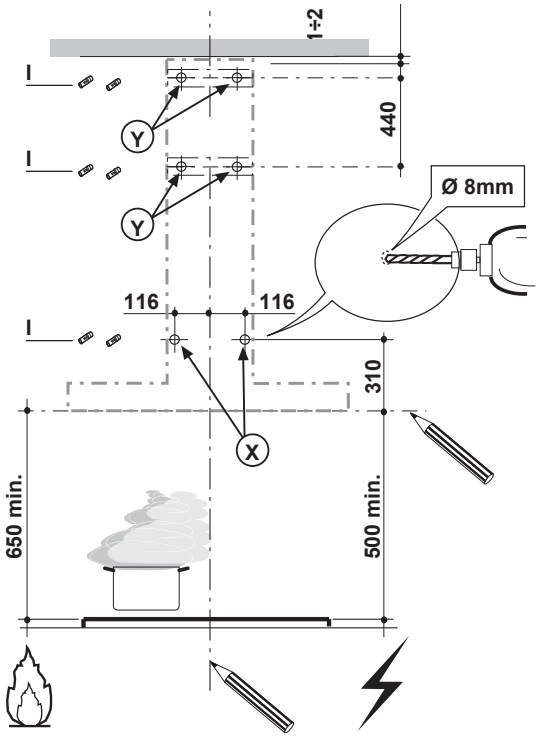
1÷2
I
Y
440
Ø 8mm
116
116
X
310
650 min.
500 min.

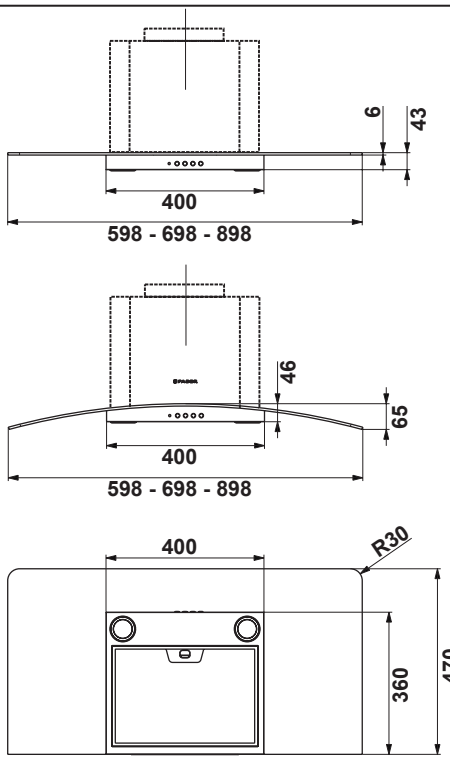
6
43
400
598 - 698 - 898
46
65
400
598 - 698 - 898
400
R30
360
470

2a

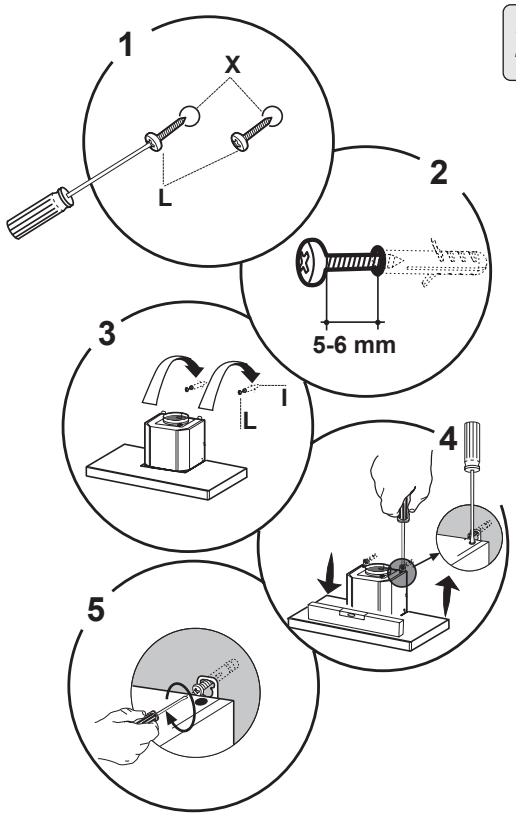
1
X
L
2
5-6 mm
3
L
I
4
5

2b

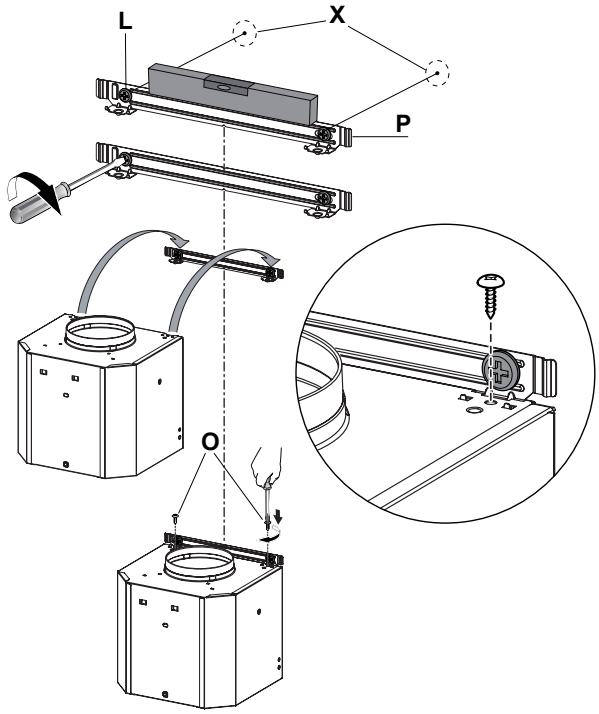
L
X
P
O

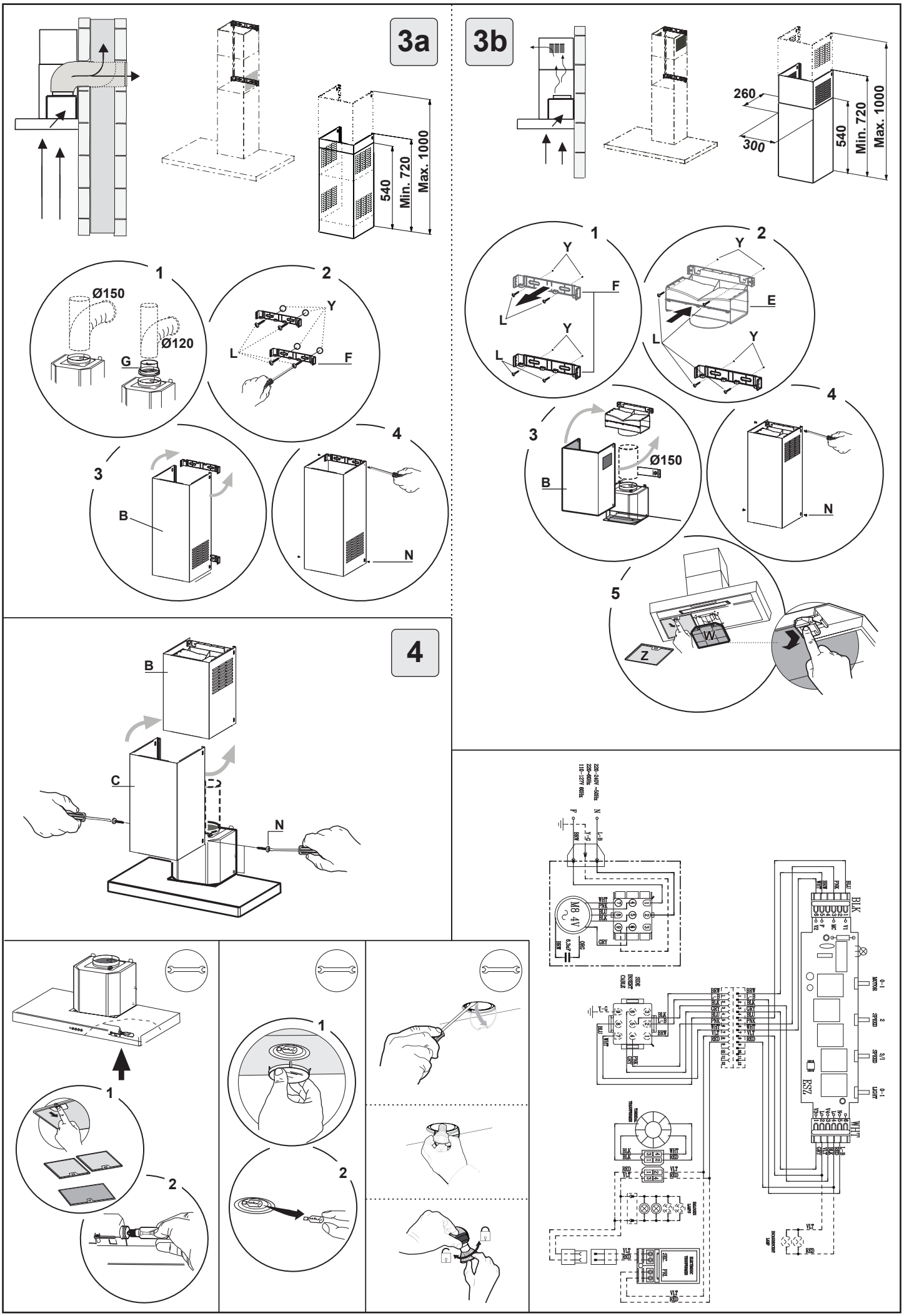
3a
540
Min. 720
Max. 1000
1
Ø150
Ø120
G
2
Y
L
F
3
B
4
N
3b
260
300
540
Min. 720
Max. 1000
1
Y
F
L
2
Y
E
L
3
Ø150
B
4
N
5
W
Z
4
B
C
N
1
2
1
2
M8 4V
BLK
WHT
ESZ

HR - PREPORUKE I SAVJETI - Upute za uporabu odnose se na nekoliko verzija ovog uređaja. U skladu s tim, neki opisi pojedinih značajki možda se ne odnose na vaš uređaj. Proizvođač ne preuzima odgovornost za bilo koju štetu nastalu uslijed nepravilne ili nepotpune instalacije. Minimalna sigurnosna udaljenost između gornje ploče štednjaka i kuhinjske nape iznosi 650 mm. Provjerite odgovara li napon mrežnog napajanja naponu koji je naveden na tipizacijskoj pločici koja je pričvršćena na unutrašnjosti nape. Za uređaje klase 1, provjerite pruža li kućno mrežno napajanje potrebno uzemljenje. Spojite dimnjak na odvod putem cijevi promjera minimalno 120 mm. Cijev treba biti što je moguće kraća. Napu nemojte spajati na dimnjak koji služi za izbacivanje dima nastalog izgaranjem (bojleri, kamini, itd.). Ako se napa koristi zajedno s ne-električnim uređajima (primjerice, s uređajima na plin), potrebno je osigurati dovoljno prozračivanje prostorije kako bi se spriječilo vraćanje ispuštenog plina natrag kroz dimnjak. Kako bi se osigurao ulaz svježeg zraka, kuhinja treba imati prozor. Kuhinjska napa dizajnirana je isključivo za uporabu u kućanstvu, za eliminiranje mirisa tijekom kuhanja. Nikad nemojte koristi napu u svrhe za koje nije dizajnirana. Nikad ne ostavljajte snažan otvoreni plamen ispod nape kad je napa u uporabi. Podesite intenzitet plamena kako bi se plamen nalazio samo ispod posude za kuhanje, odnosno, kako ne bi provirivao sa strana posude. Posude za prženje hrane trebaju se nadzirati tijekom uporabe: previše zagrijano ulje se može zapaliti. Nemojte flambirati ispod nape: rizik od požara. Ovaj uređaj ne smiju koristiti osobe (uključujući djecu) sa smanjenim fizičkim, senzornim ili mentalnim sposobnostima, ili osobe kojima manjka iskustvo ili znanje, osim ukoliko su pod nadzorom ili im je osoba odgovorna za njihovu sigurnost pružila upute o uporabi uređaja. Djecu je potrebno nadzirati kako se ne bi igrala s uređajem. Isključite uređaj ili ga odspojite s mrežnog napajanja prije bilo kakvih postupaka održavanja. Očistite i/ili zamijenite filtre nakon isteka navedenog vremenskog perioda (opasnost od požara). Filtri za masnoću **Z** Filtre je potrebno očistiti nakon svaka 2 mjeseca uporabe ili češće uslijed intenzivnije uporabe te se mogu prati u perilici. - Filtar s aktivnim ugljenom **W** Ovi filtri se ne mogu prati i ne mogu se obnoviti, te se trebaju zamijeniti nakon približno 4 mjeseca uporabe, ili češće kod intenzivnije uporabe. Napu čistite vlažnom krpom i neutralnim tekućim deterdžentom. Oznaka na proizvodu ili ambalaži označava da se ovaj proizvod ne smije odlagati zajedno s kućnim otpadom. Umjesto toga, potrebno ga je predati na sabirno mjesto za recikliranje električne i elektroničke opreme. Pravilnim odlaganjem ovog proizvoda pomažete u sprječavanju mogućih štetnih posljedica, do kojih može doći uslijed nepravilnog odlaganja proizvoda. Za detaljnije informacije o recikliranju ovog proizvoda, molimo, obratite se nadležnim lokalnim ustanovama, komunalnoj službi ili trgovini u kojoj ste kupili proizvod.
Kuhinjsku napu spojite na mrežno napajanje putem dvopolnog priključka s razmakom između kontakata od najmanje 3 mm.

Upozorenje: Prije postavljanja nape, uklonite zaštitne folije (bijela i prozirna).

Gemma B&D d.o.o.
Uvoznik i distributer za RH 10000 Zagreb, Prisavlje 2 **Veleprodaja:**
tel.: 00385 1 6196 446, 6195 604 fax: 00385 1 6195 581
e-mail: veleprodaja@gemma.hr **Centralni servis:**
tel/fax: 00385 1 6195 582
e-mail: servis@gemma.hr www.gemma.hr

Gemma BH d.o.o.
Uvoznik i distributer za BiH 71000 Sarajevo, Džemala Bijedića 25c,
Veleprodaja:
tel./fax: 00387 33 407 935,
00387 33 407 936 e-mail: info@gemma.ba www.gemma.ba

Gemma B&D d.s.d. Podgorica
Uvoznik i distributer za CG 81000 Podgorica, Serdara Jola Piletića bb (PC Palada) **Veleprodaja:**
tel.: 00382 20 672 961
e-mail: veleprodaja@gemmabd.me
www.gemmabd.me

Radi stalnog poboljšavanja proizvoda može doći do promjene tehničkih podataka bez prethodne obavijesti.
Ove upute napravljene su s mnogo truda i s najvećom pažnjom, no pogreške u procesu izrade i/ili prijevoda uputa uvijek su moguće. Stoga proizvođač i prodavatelj ne preuzimaju odgovornost za eventualne netočne navode, pogreške u prijevodu ili tiskarske pogreške u ovim uputama.